2015 PARTS CATALOG

トーハツ船外機
パーツ カタログ

TOHATSU

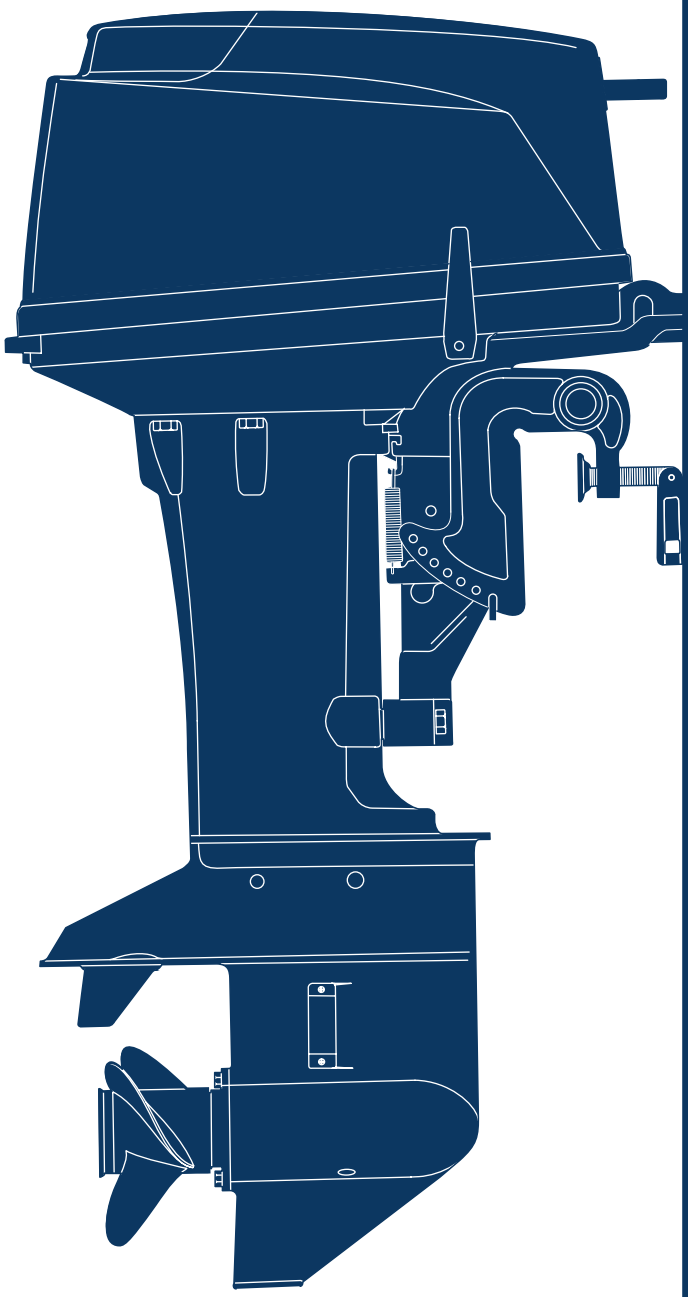

M 25H
JET
30H

Serial Number 000001AE~

OB NO.002-21025-0AE
346 1501

パーツカタログのご使用について

1. このパーツカタログは、2015 年 1 月現在で編集してあります。

2. 部品の新設、廃止または、変更が生じた場合は、サービスブルテン等にてお知らせ致しますので、その都度、ご訂正ください。

3. イラストレーション（部品図）は部品検索の目安として記載していますので現品と形状が異なる場合があります。

4. イラストが一つに対して複数の品番がありますので枝番、適用モデル、備考を確認してからご注文願います。

適用モデル

Ref.No. 見出番号	Part No. 部品番号	Description 部 品 名	Q'ty/個数 M25H	M30H	25JET	Remarks 備 考
3-1	1 346B02010-3	INTAKE MANIFOLD ASSY インレットマニホールドアッシ	1	1	1	Black
3-2	1 3KM-02332-0	* STUD BOLT * スタッドボルト	2	2	2	
3-3	1 910121-6625	BOLT ボルト	9	9	9	
3-4	346-02100-2	REED VALVE ASSY リードバルブアッシ	1	1	1	
③⑤	921521-7616	SCREW スクリュ	1	1	1	

仕様違い
イラスト位置 No.
Fig. No.

5. アッセンブリまたは、キットでの販売部品は、その構成する部品の頭に（＊）印をつけて表しています。

6. 本文中に記載されている記号は、次の様になっています。

STD	: スタンダード	OPT	: オプション
O/S	: オーバーサイズ	ASSY	: アッセンブリ
DO	: 日本国内向け	EX	: 海外輸出向け
A	: 必要に応じて選択	EU	: 欧州連合

7. オーダー上の注意
塗装部品の注文に当っては、以下に従ってください。
パーツナンバーの 4 桁目が “B”・“Q” 記号のものは塗装されています。
現在の塗装色はパワーヘッドがブラック (B)、ロワユニットがアクアマリンブルー (Q) です。
[例示]

エンジンショートブロックキット	ロワユニットアッシ (L)
3P1B87090-9	346Q87302-9
B: ブラック	Q: アクアマリンブルー

8. ボルト・ナット・ワッシャのサイズ記号に付いて

ボルト　916124 - 0850
- 首下長さ
- 径

ナット・ワッシャ　940103 - 0600
- 径

9. 標準部品のホースは、長巻（備考を参照）に代替されます。

ホース　　98AL - 40 - 030

長さ

径

HOSE/PIPE

Ref.No. 見出番号		Part No. 部品番号	Description 部　品　名	Bulk part No. ﾊﾞﾙｸ部品番号	Bulk part ﾊﾞﾙｸ部品	
					Inner Diameter (mm) 内径(mm)	Length(m) 長さ(m)
1-26		98AB-50-250	HOSE ホース	98AB-501000	5	1
1-32		98AL-40-230	HOSE ホース	98AL-401000	4	1
3-27		98AB-50-160	HOSE ホース	98AB-501000	5	1
3-28		98AB-50-230	HOSE ホース	98AB-501000	5	1
3-37		98AB-50-110	HOSE ホース	98AB-501000	5	1
17-6		98AB-70-700	HOSE ホース	98AB-701000	7	1
17-7		98AB-701600	HOSE ホース	98AB-701000 x2	7	1

HOW TO USE THIS PARTS CATALOG

1. This Parts Catalog provides information available as of the end of January, 2015.

2. Please keep the Parts Catalog updated each time when receiving the Service Bulletin describing the addition, abolition and/or change of parts.

3. Actual shapes of parts may be different from the illustrations shown in this Parts Catalog because they are described only as a guide for searching parts.

4. One illustration is given more than one article number. Please confirm the sub-number, applicable model and remarks before ordering parts.

Applicable model

Ref.No. 見出番号		Part No. 部品番号	Description 部品名	Q'ty/個数 M25H	M30H	25JET	Remarks 備考
3-1	1	346B02010-3	INTAKE MANIFOLD ASSY インレットマニホールドアッシ	1	1	1	Black
3-2	1	3KM-02332-0	* STUD BOLT * スタッドボルト	2	2	2	
3-3	1	910121-6625	BOLT ボルト	9	9	9	
3-4		346-02100-2	REED VALVE ASSY リードバルブアッシ	1	1	1	
③⑤		921521-7616	SCREW スクリュ	1	1	1	

Different specification
Illustration position number
Fig. No.

5. Given mark in (*) to part number shows assembly or kit part.

6. Marks in this Parts Catalog show.

STD	: Standard	OPT	: Optional Parts
O/S	: Over size	ASSY	: Assembly
DO	: Domestic Model	EX	: Export Model
A	: As required	EU	: European Union

7. Attention to order
   Please order painted parts in accordance with following.
   The parts that fourth figure of the parts number is (B), (Q) have painted.
   Present coloring of power head is black (B) and lower unit is aqua marine blue (Q).
   [Example]

ENGINE SHORT BLOCK KIT	LOWER UNIT ASSY (L)
3P1B87090-9	346Q87302-9
B: Black	Q: Aquamarine Blue

8. About dimensional identification of bolts, nuts and washers.

BOLT 916124 - 0850
- 0850: Length below neck
- 0850: Diameter

NUTS & WASHERS 940103 - 0600
- 0600: Diameter

9. Hose, that is a standard part, is replaced with long hose.

HOSE 98AL - 40 - 030

Length

Diameter

HOSE/PIPE

Ref.No. 見出番号		Part No. 部品番号	Description 部 品 名	Bulk part No. ﾊﾞﾙｸ部品番号	Bulk part ﾊﾞﾙｸ部品	
					Inner Diameter (mm) 内径(mm)	Length(m) 長さ(m)
1-26		98AB-50-250	HOSE ホース	98AB-501000	5	1
1-32		98AL-40-230	HOSE ホース	98AL-401000	4	1
3-27		98AB-50-160	HOSE ホース	98AB-501000	5	1
3-28		98AB-50-230	HOSE ホース	98AB-501000	5	1
3-37		98AB-50-110	HOSE ホース	98AB-501000	5	1
17-6		98AB-70-700	HOSE ホース	98AB-701000	7	1
17-7		98AB-701600	HOSE ホース	98AB-701000 x2	7	1

CONTENTS
目　　次

Fig. 1 CYLINDER・CRANK CASE ····· 1
シリンダ・クランクケース

Fig. 2 PISTON・CRANK SHAFT ····· 9
ピストン・クランクシャフト

Fig. 3 INTAKE MANIFOLD・FUEL PUMP ····· 11
インテークマニホールド・フュエルポンプ

Fig. 4 CARBURETOR ····· 15
キャブレタ

Fig. 5 RECOIL STARTER ····· 17
リコイルスタータ

Fig. 6 MAGNETO ····· 21
マグネト

Fig. 7A ELECTRIC PARTS (EP MODEL) ····· 25
エレクトリックパーツ（EP モデル）

Fig. 7B ELECTRIC PARTS (F TYPE) ····· 29
エレクトリックパーツ（F タイプ）

Fig. 8 DRIVE SHAFT HOUSING ····· 31
ドライブシャフトハウジング

Fig. 9A GEAR CASE (DRIVE SHAFT) ····· 33
ギヤケース（ドライブシャフト）

Fig. 9B GEAR CASE (PROPELLER SHAFT) ····· 37
ギヤケース（プロペラシャフト）

Fig. 10 JET DRIVE ····· 41
ジェットドライブ

Fig. 11 BRACKET ····· 45
ブラケット

Fig. 12 TILLER HANDLE ····· 51
ティラハンドル

Fig. 13 BOTTOM COWL ····· 53
ボトムカウル

Fig. 14 SHIFT ····· 57
シフト

Fig. 15 REMOTE CONTROL PARTS ····· 59
リモートコントロール パーツ

Fig. 16 TOP COWL ····· 63
トップカウル

Fig. 17 FUEL TANK ····· 65
フュエルタンク

Fig. 18 COMPONENT PARTS OF REMOTE CONTROL ····· 67
リモコンボックス構成部品

Fig. 19 COMPONENT PARTS OF REMOTE CONTROL (ELECTRIC PARTS) ····· 71
リモコンボックス構成部品（電装品関係）

Fig. 20 OPTIONAL PARTS (ACCESSORIES) (1) ····· 73
オプショナルパーツ（アクセサリ）(1)

Fig.20A OPTIONAL PARTS (2) ····· 75
オプショナルパーツ（2）

Fig. 21 ASSEMBLY・KIT PARTS ····· 77
アッセンブリ・キットパーツ

索引 ····· 89

INDEX ····· 95

INDEX (Parts Number) ····· 99

Fig. 1 CYLINDER・CRANK CASE
シリンダ・クランクケース

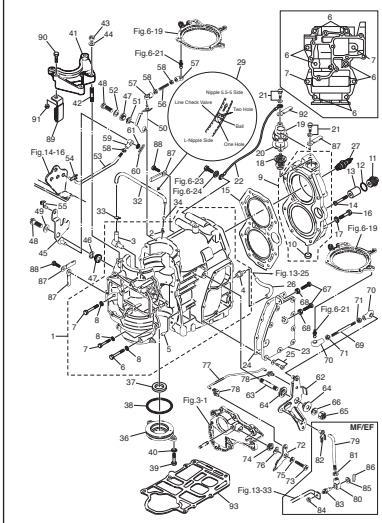

Fig. 2 PISTON・CRANK SHAFT
ピストン・クランクシャフト

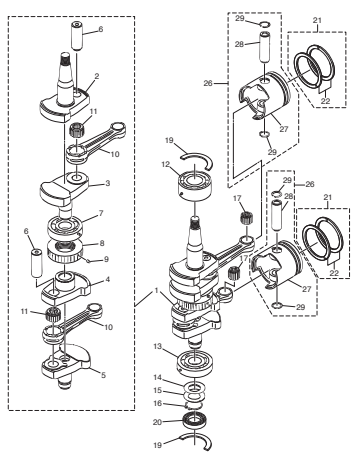

(REMARKS) CRANK SHAFT ASSY.....Very difficult to assemble. The component parts to be purchased as an assy basically.

Fig. 3 INTAKE MANIFOLD・FUEL PUMP
インテークマニホールド・フュエルポンプ

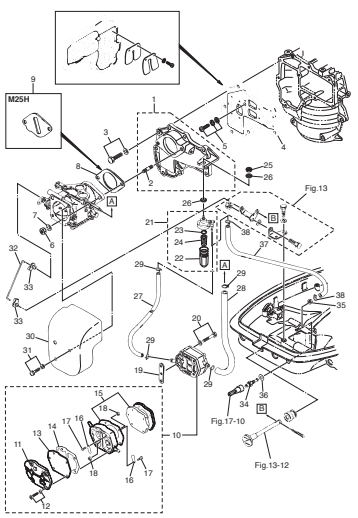

Fig. 4 CARBURETOR
キャブレタ

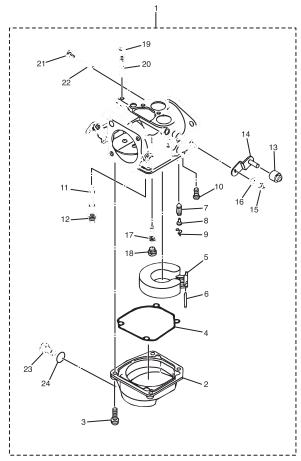

Fig. 5 RECOIL STARTER
リコイルスタータ

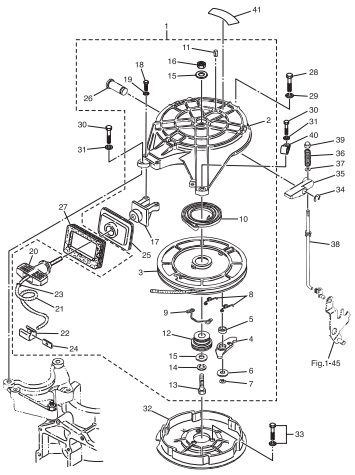

Fig. 6 MAGNETO
マグネト

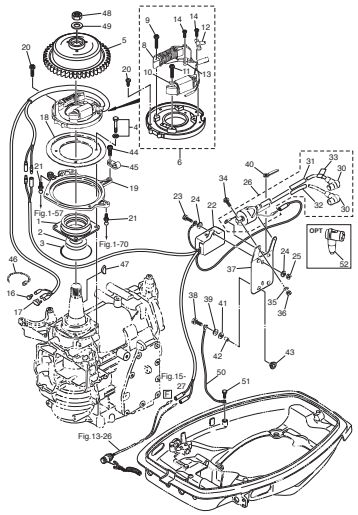

Fig. 7A ELECTRIC PARTS (EP MODEL)
エレクトリックパーツ（EP モデル）

Position	Color of lead wires
A	Yellow
B	White
C	Red
D	Brown Blue
E	Green Black

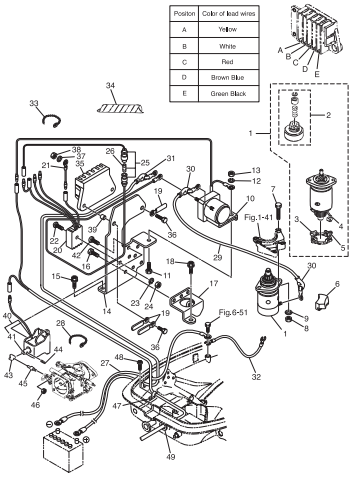

Fig. 7B ELECTRIC PARTS (F TYPE)
エレクトリックパーツ（F タイプ）

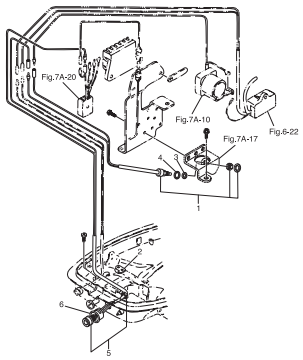

Fig. 8 DRIVE SHAFT HOUSING
ドライブシャフトハウジング

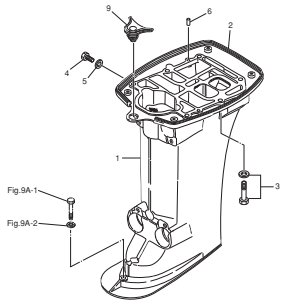

Fig. 9A GEAR CASE (DRIVE SHAFT)
ギヤケース（ドライブシャフト）

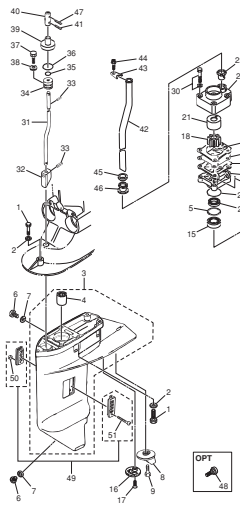

Fig. 9B GEAR CASE (PROPELLER SHAFT)
ギヤケース（プロペラシャフト）

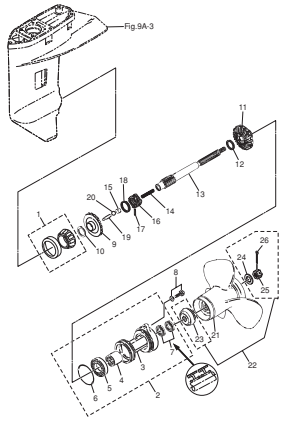

Fig. 10 JET DRIVE
ジェットドライブ

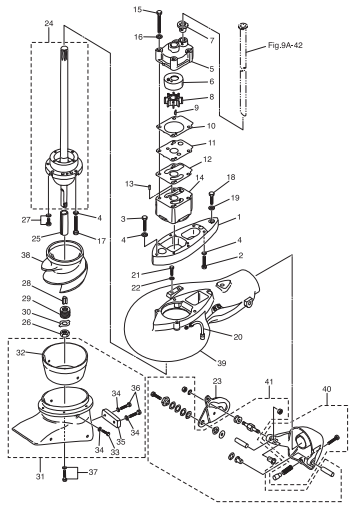

Fig. 11 BRACKET
ブラケット

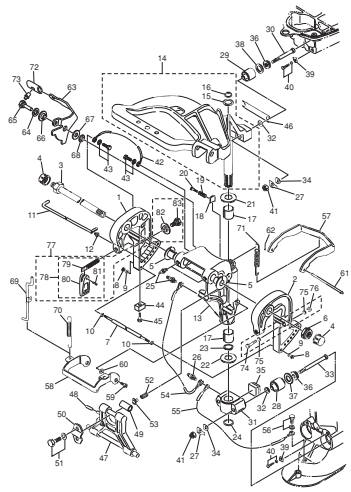

Fig. 12 TILLER HANDLE
ティラハンドル

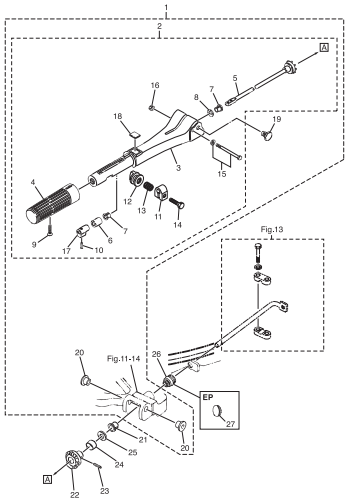

Fig. 13 BOTTOM COWL
ボトムカウル

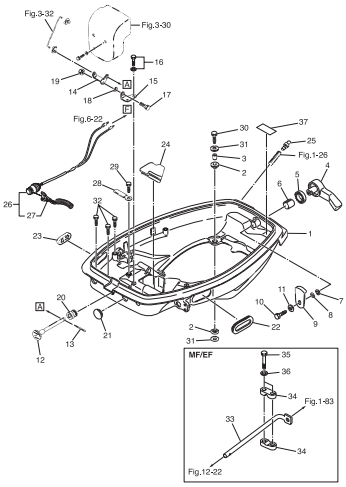

Fig. 14. SHIFT
シフト

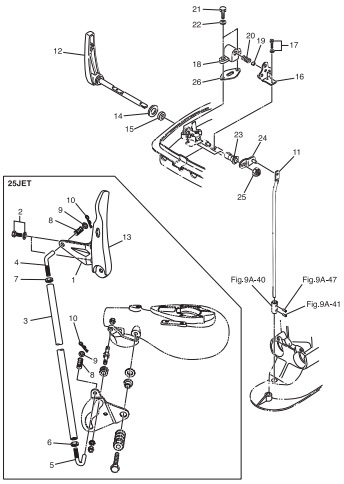

Fig. 15 REMOTE CONTROL PARTS
リモートコントロール パーツ

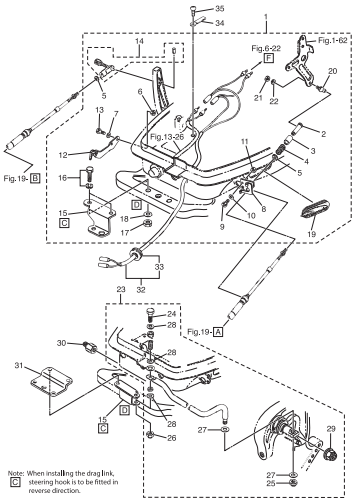

Fig. 16 TOP COWL
トップカウル

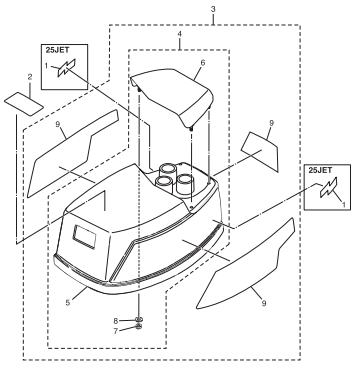

Fig. 17 FUEL TANK
フュエルタンク

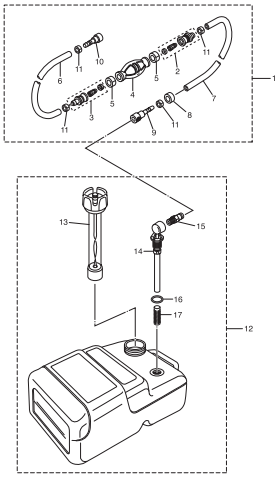

Fig. 18 COMPONENT PARTS OF REMOTE CONTROL
リモコンボックス構成部品

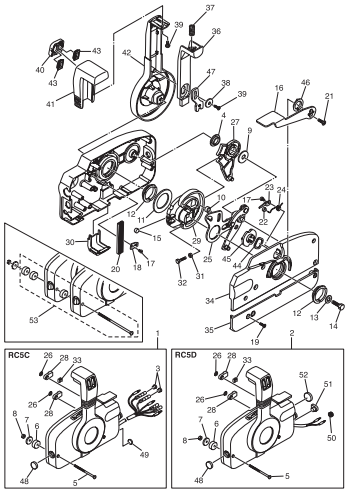

Fig. 19 COMPONENT PARTS OF REMOTE CONTROL (ELECTRIC PARTS)
リモコンボックス構成部品（電装品関係）

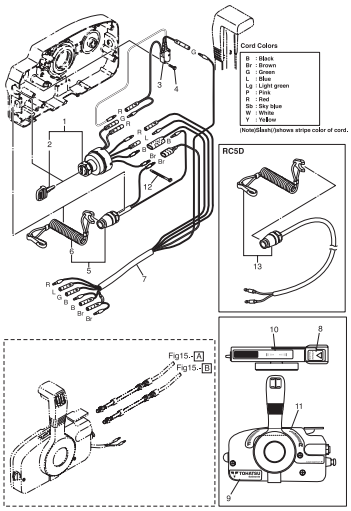

Fig. 20 OPTIONAL PARTS (ACCESSORIES) (1)
オプショナルパーツ（アクセサリ）(1)

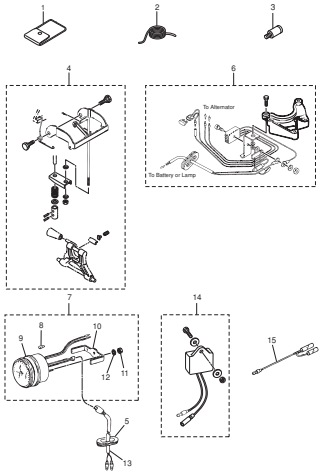

Fig. 20A OPTIONAL PARTS (2)
オプショナルパーツ（2）

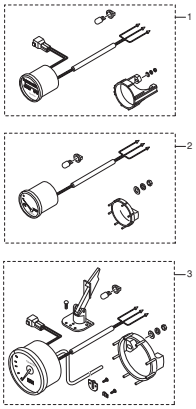

Fig. 21 ASSEMBLY・KIT PARTS
アッセンブリ・キットパーツ

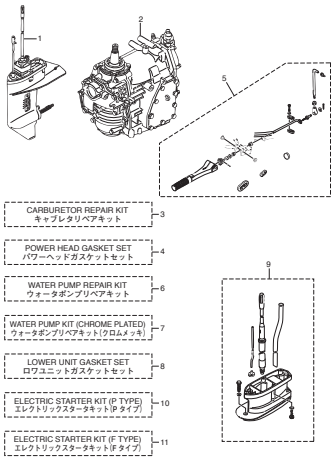

Fig. 1 **CYLINDER・CRANK CASE**
シリンダ・クランクケース

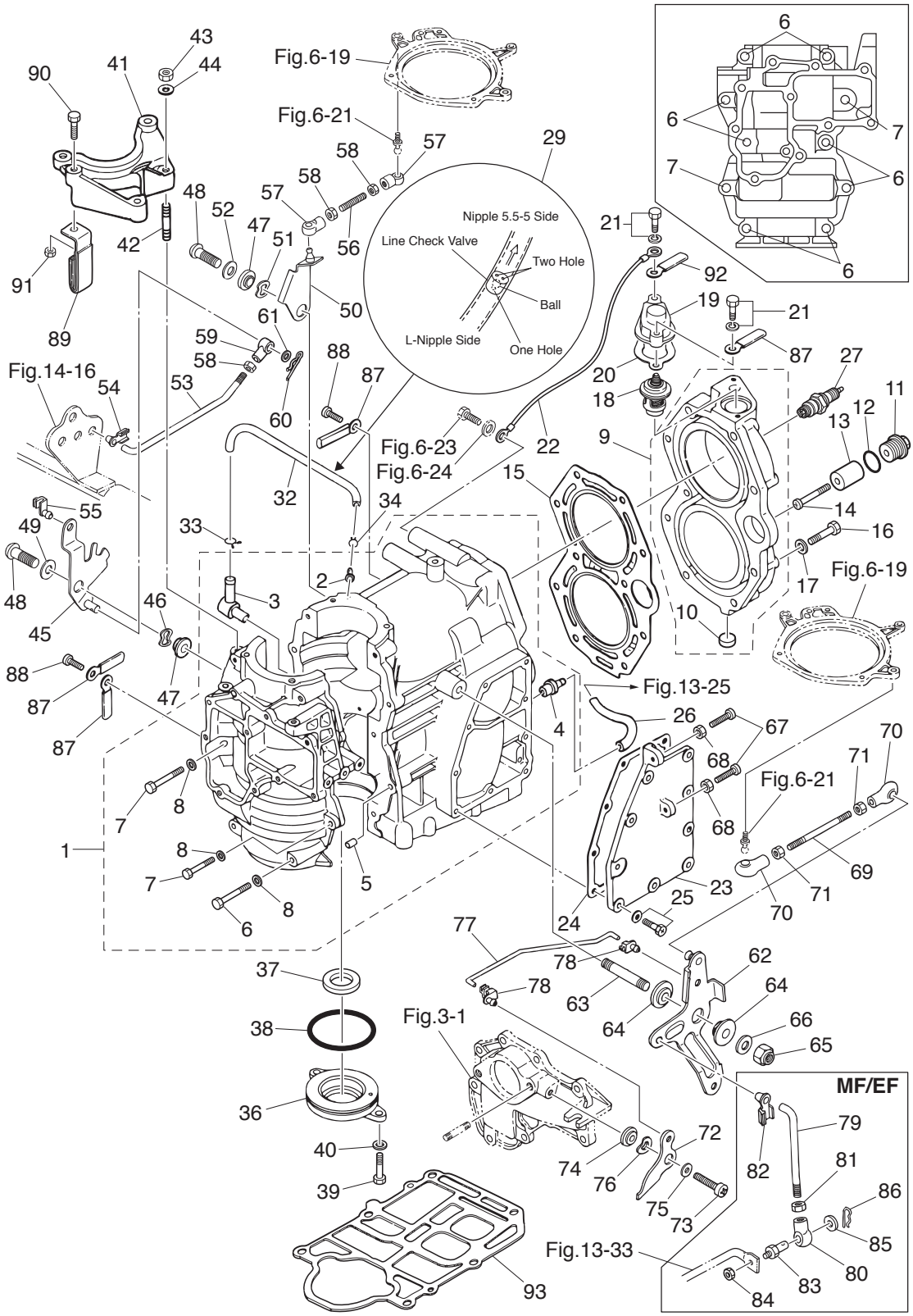

Ref.No. 見出番号		Part No. 部品番号	Description 部 品 名	Q'ty/個数			Remarks 備 考
				M25H	M30H	25JET	
1-1	1	346B01100-6	CYL BLOCK & CRANKCASE ASSY ｼﾘﾝﾀﾞﾌﾞﾛｯｸ&ｸﾗﾝｸｹｰｽｱｯｼ	1	1	1	Black
1-2		393-01131-0	* NIPPLE 5.5-5 * ﾆｯﾌﾟﾙ 5.5-5	1	1	1	
1-3		393-01137-0	* NIPPLE 5-4-5 * ﾆｯﾌﾟﾙ L	1	1	1	
1-4		346-01137-0	* NIPPLE 7-7 * ﾆｯﾌﾟﾙ 7-7	1	1	1	
1-5		336-01111-0	* DOWEL PIN 8.7-11.5-12.7 * ﾀﾞｳｪﾙﾋﾟﾝ 8.7-11.5-12.7	2	2	2	
1-6	1	916124-0850	* BOLT * ﾎﾞﾙﾄ	8	8	8	
1-7	1	916124-0840	* BOLT * ﾎﾞﾙﾄ	2	2	2	
1-8	1	940121-0800	* WASHER * ﾜｯｼｬ	10	10	10	
1-9	1	3A1B01001-2	CYLINDER HEAD ASSY ｼﾘﾝﾀﾞﾍｯﾄﾞｱｯｼ	1	1	1	Black
1-10		350-01093-0	* WELCH PLUG * ｳｪﾙﾁﾌﾟﾗｸﾞ	1	1	1	
1-11		3P0-01143-0	ANODE PLUG ｱﾉｰﾄﾞﾌﾟﾗｸﾞ	1	1	1	
1-12		3T5-10046-0	O-RING 1.9-13 Oﾘﾝｸﾞ 1.9-13	1	1	1	
1-13		3P0-60218-0	ANODE ｱﾉｰﾄﾞ	1	1	1	
1-14		921503-0530	SCREW ｽｸﾘｭ	1	1	1	
1-15		346-01005-2	CYLINDER HEAD GASKET ｼﾘﾝﾀﾞﾍｯﾄﾞｶﾞｽｹｯﾄ	1	1	1	
1-16	1	3KM-01012-0	CYLINDER HEAD BOLT ｼﾘﾝﾀﾞﾍｯﾄﾞﾎﾞﾙﾄ	10	10	10	
1-17	1	3C8-01015-0	WASHER 8.5-19.5-3.2 ﾜｯｼｬ 8.5-19.5-3.2	10	10	10	
1-18		345-01030-0	THERMOSTAT ｻｰﾓｽﾀｯﾄ	1	1	1	Mark 52A PRV
1-19	1	3H6B01031-0	THERMOSTAT CAP ｻｰﾓｽﾀｯﾄｷｬｯﾌﾟ	1	1	1	Black
1-20		346-01032-0	THERMOSTAT CAP GASKET ｻｰﾓｽﾀｯﾄｷｬｯﾌﾟｶﾞｽｹｯﾄ	1	1	1	
1-21		910103-5630	BOLT ﾎﾞﾙﾄ	2	2	2	
1-22		3B7-76142-1	GROUND CABLE L=120 ｸﾞﾗﾝﾄﾞｹｰﾌﾞﾙ (AV2) L=120	1	1	1	Thermostat Cap -Electric Plate
1-23	1	346B02301-0	EXHAUST COVER (OUTER) ｴｷｿﾞｰｽﾄｶﾊﾞｰ (ｱｳﾀ)	1	1	1	Black
1-24		346-02305-2	EXHAUST COVER GASKET ｴｷｿﾞｰｽﾄｶﾊﾞｰｶﾞｽｹｯﾄ	1	1	1	
1-25	1	9104F1-5518	BOLT ﾎﾞﾙﾄ	9	9	9	
1-26		98AB-50-250	HOSE φ5-φ10 ﾎｰｽ	1	1	1	Water Nipple 98AB-501000
1-27	2	9701-1-1015	SPARK PLUG (BR7HS10) ｽﾊﾟｰｸﾌﾟﾗｸﾞ (BR7HS-10)	2	2	2	
1-29		393-01160-0	CHECK VALVE ﾁｪｯｸﾊﾞﾙﾌﾞ	1	1	1	
1-32		98AL-40-230	HOSE ﾎｰｽ	1	1	1	98AL-401000

Fig. 1 **CYLINDER・CRANK CASE**
シリンダ・クランクケース

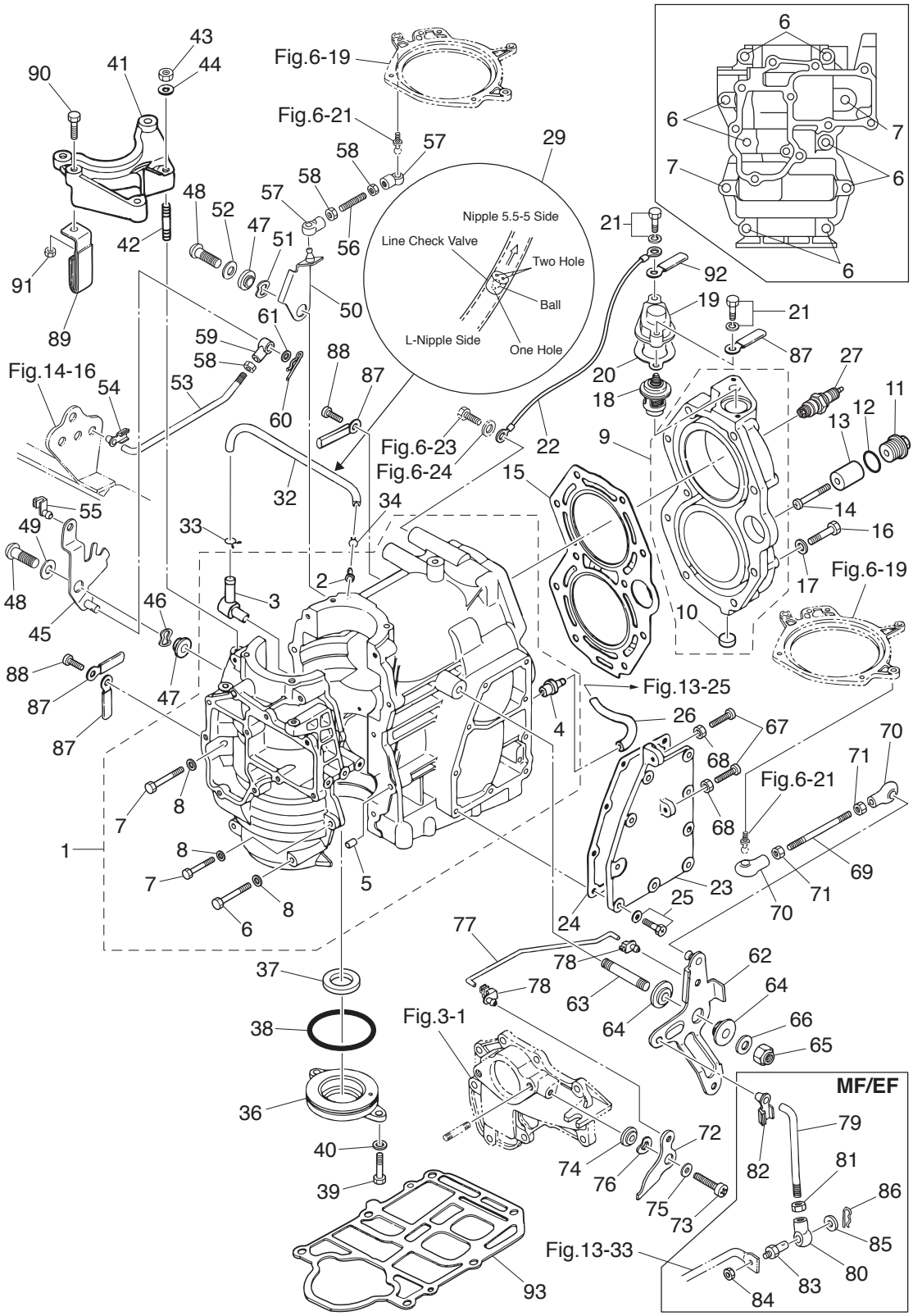

Ref.No. 見出番号		Part No. 部品番号	Description 部 品 名	Q'ty/個数 M25H	M30H	25JET	Remarks 備 考
1-33		3T5-01133-0	CLIP φ8 ｸﾘｯﾌﾟ φ8	1	1	1	
1-34		338-01133-0	CLIP φ7 ｸﾘｯﾌﾟ φ7	1	1	1	
1-36		346-01210-0	CRANKCASE HEAD ｸﾗﾝｸｹｰｽﾍｯﾄﾞ	1	1	1	
1-37		346-01215-0	OIL SEAL 16-28-6 ｵｲﾙｼｰﾙ 16-28-6	1	1	1	
1-38		346-01216-0	O-RING 1.7-59 Oﾘﾝｸﾞ 1.7-59	1	1	1	
1-39		9101F4-0616	BOLT ﾎﾞﾙﾄ	2	2	2	
1-40		941303-0600	SPRING WASHER ｽﾌﾟﾘﾝｸﾞﾜｯｼｬ	2	2	2	
1-41	1	346B05101-1	BRACKET ﾌﾞﾗｹｯﾄ ｽﾀｰﾀﾓｰﾀ	1	1	1	Black
1-42	1	9153F4-0825	STUD ｽﾀｯﾄﾞ	2	2	2	
1-43	1	930121-0800	NUT ﾅｯﾄ	2	2	2	
1-44	1	940121-0800	WASHER ﾜｯｼｬ	2	2	2	
1-45	1	346-05211-2	STARTER LOCK ARM ｽﾀｰﾀﾛｯｸｱｰﾑ	1	1		
1-45	2	3FG-05211-0	STARTER LOCK ARM ｽﾀｰﾀﾛｯｸｱｰﾑ			1	
1-46		941403-1000	WAVE WASHER d=10 ｳｪｰﾌﾞﾜｯｼｬ d=10	1	1	1	
1-47		346-05212-0	BUSHING 6.2-16-7 ﾌﾞｯｼﾝｸﾞ 6.2-16-7	2	2	2	Stater Lock Arm Throttle Limiter Arm
1-48		921503-0620	SCREW ｽｸﾘｭ	2	2	2	Stater Lock Arm Throttle Limiter Arm
1-49		3C8-66308-0	WASHER 6-16-1.5 ﾜｯｼｬ 6-16-1.5	1	1	1	
1-50		346-05213-1	THROTTLE LIMITER ARM ｽﾛｯﾄﾙﾘﾐｯﾀｱｰﾑ	1	1	1	
1-51		941403-1000	WAVE WASHER d=10 ｳｪｰﾌﾞﾜｯｼｬ d=10	1	1	1	
1-52		940103-0600	WASHER ﾜｯｼｬ	1	1	1	
1-53		346-05222-0	STARTER LOCK ROD ｽﾀｰﾀﾛｯｸﾛｯﾄﾞ	1	1	1	
1-54		345-05224-0	ROD SNAP 5-2.5 ﾛｯﾄﾞｽﾅｯﾌﾟ 5-2.5	1	1	1	
1-55		345-05223-1	ROD SNAP 3.5-2 ﾛｯﾄﾞｽﾅｯﾌﾟ 3.5-2	1	1	1	
1-56		346-05221-1	THROTTLE LIMITER ROD 5-27L ｽﾛｯﾄﾙﾘﾐｯﾀﾛｯﾄﾞ 5-27L	1	1	1	
1-57		3B7-05243-0	BALL JOINT CONNECTOR ﾎﾞｰﾙｼﾞｮｲﾝﾄｺﾈｸﾀ	2	2	2	
1-58		930103-0500	NUT ﾅｯﾄ	3	3	3	Stater Lock Rod Throttle Limiter Rod
1-59		346-05234-0	ROD JOINT φ5 ﾛｯﾄﾞｼﾞｮｲﾝﾄ φ5	1	1	1	
1-60		951603-0800	SNAP PIN d=8 ｽﾅｯﾌﾟﾋﾟﾝ d=8	1	1	1	
1-61		3AA-83719-0	WASHER 8.5-18-1.6 ﾜｯｼｬ 8.5-18-1.6	1	1	1	

Fig. 1 **CYLINDER・CRANK CASE**
シリンダ・クランクケース

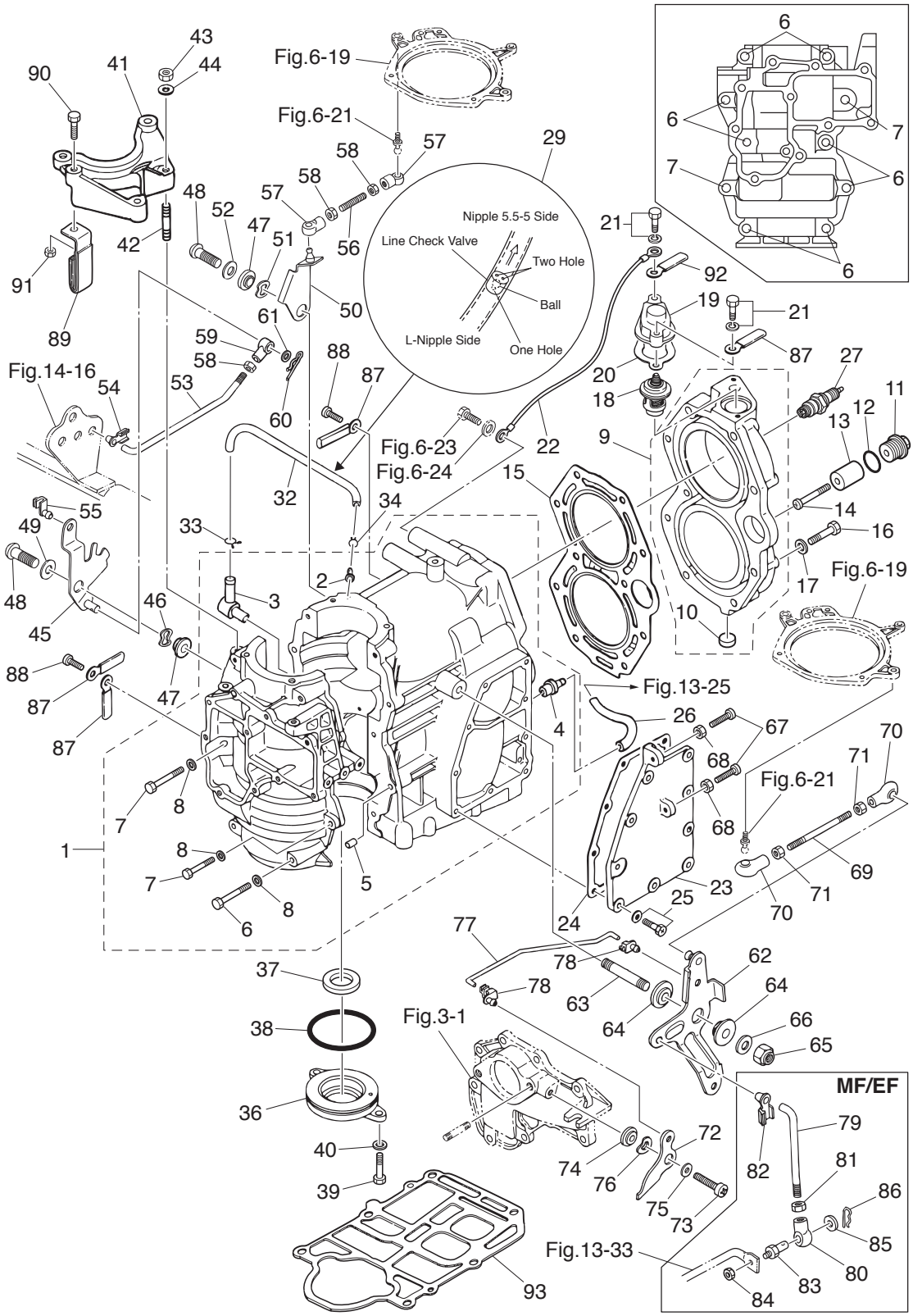

Ref.No. 見出番号		Part No. 部品番号	Description 部 品 名	Q'ty/個数 M25H	M30H	25JET	Remarks 備 考
1-62		3P0-63701-1	ADVANCER ARM ASSY ｱﾄﾞﾊﾞﾝｻｱｰﾑｱｯｼ	1	1	1	
1-63	1	3KM-63104-0	STUD ｽﾀｯﾄﾞ	1	1	1	
1-64		345-63713-0	BUSHING 8-14-4 ﾌﾞｯｼﾝｸﾞ 8-14-4	2	2	2	
1-65		930403-0800	NYLON NUT 8-P1.25 ﾅｲﾛﾝﾅｯﾄ 8-P1.25	1	1	1	
1-66		334-66233-0	WASHER 8.1-16-1.5 ﾜｯｼｬ 8.1-16-1.5	1	1	1	
1-67		921503-0525	SCREW ｽｸﾘｭ	2	2	2	
1-68		930103-0500	NUT ﾅｯﾄ	2	2	2	
1-69		350-63717-1	ROD L=50 ﾛｯﾄﾞ ﾊﾝﾄﾞﾙﾘﾝｸ L=50	1	1	1	
1-70		3B7-05243-0	BALL JOINT CONNECTOR ﾎﾞｰﾙｼﾞｮｲﾝﾄｺﾈｸﾀ	2	2	2	
1-71		930103-0500	NUT ﾅｯﾄ	2	2	2	
1-72	1	3P0-63718-0	THROTTLE CAM ｽﾛｯﾄﾙｶﾑ	1	1	1	
1-73		921503-0616	SCREW ｽｸﾘｭ	1	1	1	
1-74		346-63721-0	BUSHING 6.2-16-5 ﾌﾞｯｼﾝｸﾞ 6.2-16-5	1	1	1	
1-75		3C8-66308-0	WASHER 6-16-1.5 ﾜｯｼｬ 6-16-1.5	1	1	1	
1-76		941403-1000	WAVE WASHER d=10 ｳｪｰﾌﾞﾜｯｼｬ d=10	1	1	1	
1-77		346-63716-1	THROTTLE ROD ｽﾛｯﾄﾙﾛｯﾄﾞ	1	1	1	
1-78		3P0-05223-0	ROD SNAP 3.5-2 ﾛｯﾄﾞｽﾅｯﾌﾟ 3.5-2	2	2	2	
1-79		348-63715-1	ROD 5-75L ﾛｯﾄﾞ ｱﾄﾞﾊﾞﾝｻﾘﾝｸ 5-75L	1	1	1	for MF/EF
1-80		346-05234-0	ROD JOINT φ5 ﾛｯﾄﾞｼﾞｮｲﾝﾄ φ5	1	1	1	for MF/EF
1-81		930103-0500	NUT ﾅｯﾄ	1	1	1	for MF/EF
1-82		3B7-63733-0	ROD SNAP 5-2.5 ﾛｯﾄﾞｽﾅｯﾌﾟ 5-2.5	1	1	1	for MF/EF
1-83		353-83728-1	PIN ﾋﾟﾝ ｹｰﾌﾞﾙ	1	1	1	for MF/EF
1-84		930103-0600	NUT ﾅｯﾄ	1	1	1	for MF/EF
1-85		3AA-83719-0	WASHER 8.5-18-1.6 ﾜｯｼｬ 8.5-18-1.6	1	1	1	for MF/EF
1-86		951603-0800	SNAP PIN d=8 ｽﾅｯﾌﾟﾋﾟﾝ d=8	1	1	1	for MF/EF
1-87		309-06972-0	CLAMP 6.5-47.5P ｸﾗﾝﾌﾟ 6.5-47.5P	4	4	4	
1-88		921521-0610	SCREW ｽｸﾘｭ	2	2	2	
1-89		345-06917-1	CLAMP 9-20U ｸﾗﾝﾌﾟ 9-20U	1	1	1	
1-90	1	9101F4-0825	BOLT ﾎﾞﾙﾄ	1	1	1	

Fig. 1 **CYLINDER・CRANK CASE**
シリンダ・クランクケース

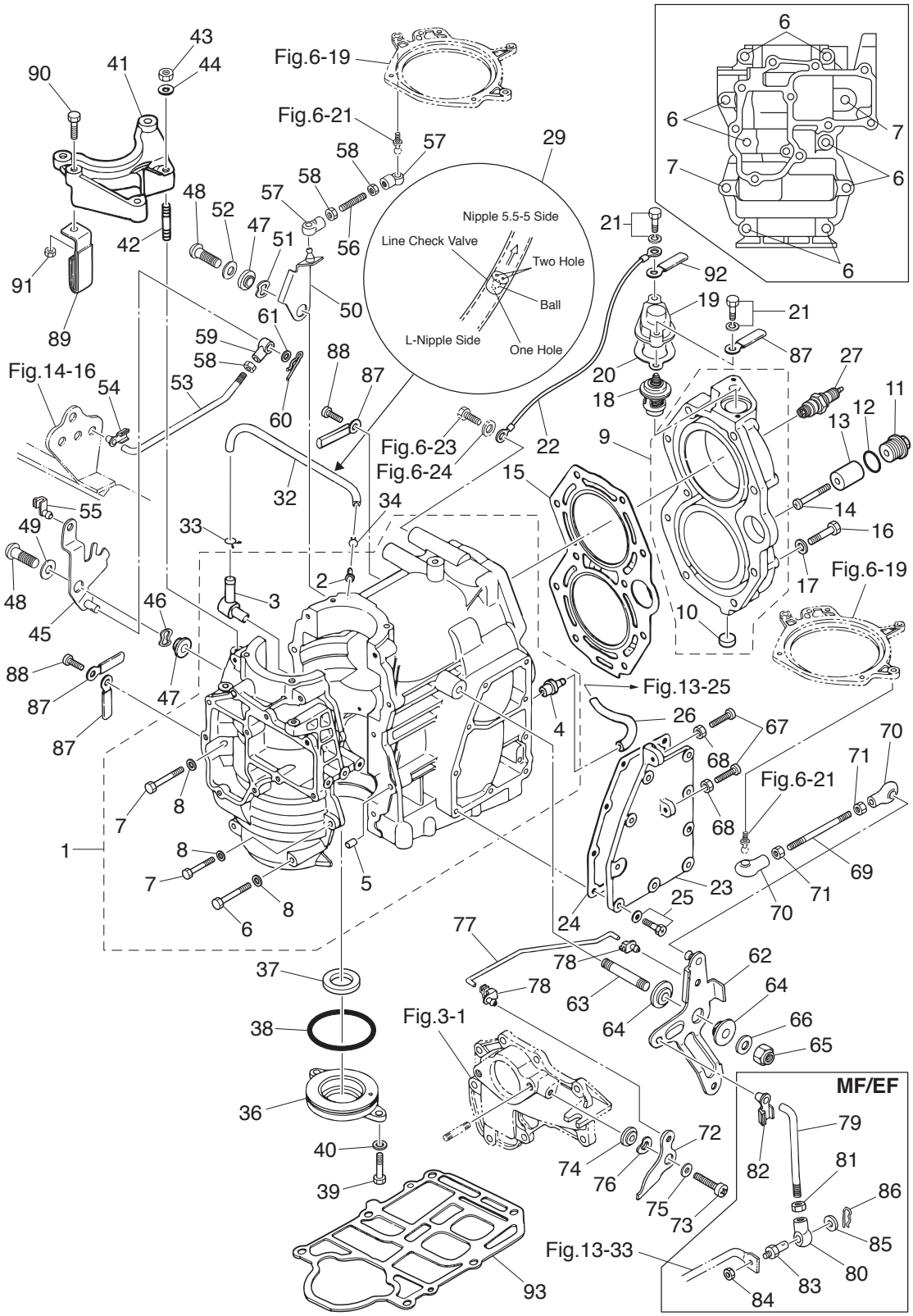

Ref.No. 見出番号	Part No. 部品番号	Description 部 品 名	Q'ty/個数			Remarks 備 考
			M25H	M30H	25JET	
1-91	930103-0800	NUT ﾅｯﾄ	1	1	1	
1-92	398-06972-0	CLAMP 6.5-67P ｸﾗﾝﾌﾟ 6.5-67P	1	1	1	
1-93	346-01303-1	ENGINE BASEMENT GASKET ｴﾝｼﾞﾝﾍﾞｰｽｶﾞｽｹｯﾄ	1	1	1	

Fig. 2 **PISTON・CRANK SHAFT**
ピストン・クランクシャフト

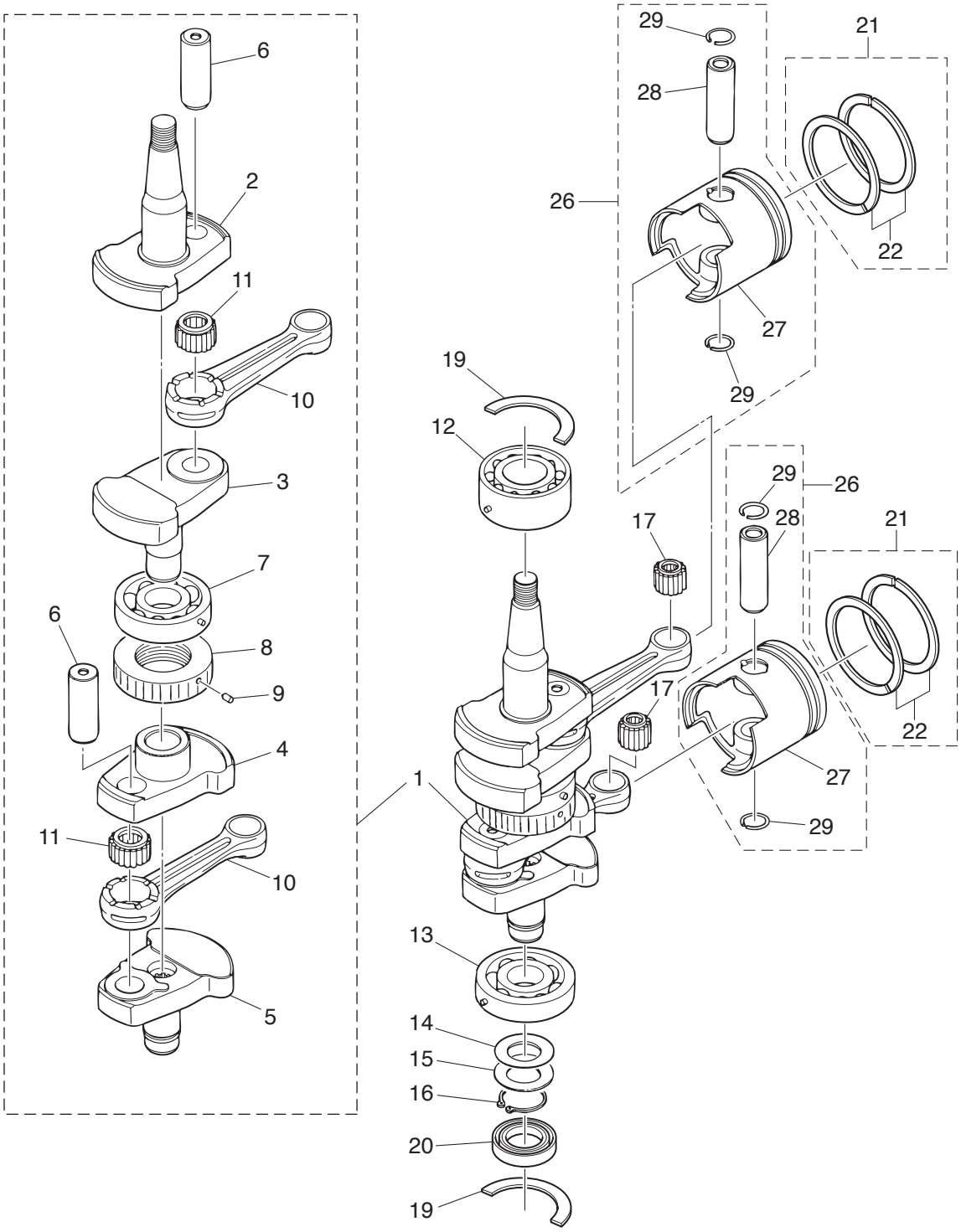

(REMARKS) CRANK SHAFT ASSY.....Very difficult to assemble. The component parts to be purchased as an assy basically.

Ref.No. 見出番号		Part No. 部品番号	Description 部 品 名	Q'ty/個数			Remarks 備 考
				M25H	M30H	25JET	
2-1	1	3P1-00069-1	CRANKSHAFT SUB-ASSY ｸﾗﾝｸｼｬﾌﾄｻﾌﾞｱｯｼ	1	1	1	
2-2		3P1-00031-0	* CRANKSHAFT A * ｸﾗﾝｸｼｬﾌﾄ A	1	1	1	
2-3		346-00032-0	* CRANKSHAFT B * ｸﾗﾝｸｼｬﾌﾄ B	1	1	1	
2-4		346-00033-0	* CRANKSHAFT C * ｸﾗﾝｸｼｬﾌﾄ C	1	1	1	
2-5		346-00034-0	* CRANKSHAFT D * ｸﾗﾝｸｼｬﾌﾄ D	1	1	1	
2-6		334-00061-1	* CRANK PIN * ｸﾗﾝｸﾋﾟﾝ	2	2	2	
2-7		3J2-00114-0	* MAIN BEARING 6305 * ﾒｲﾝﾍﾞｱﾘﾝｸﾞ 6305	1	1	1	Center
2-8		346-00051-1	* LABYRINTH PACKING * ﾗﾋﾞﾘﾝｽﾊﾟｯｷﾝ	1	1	1	
2-9		951407-0308	* SPRING PIN 3-8 * ｽﾌﾟﾘﾝｸﾞﾋﾟﾝ 3-8	1	1	1	
2-10	1	336-00040-1	* CONNECTING ROD * ｺﾝﾛｯﾄﾞ	2	2	2	
2-11		356-00043-0	* ROLLER BEARING 20-28-18 * ﾛｰﾗﾍﾞｱﾘﾝｸﾞ 20-28-18	2	2	2	
2-12		3KM-00113-0	MAIN BEARING 5206 ﾒｲﾝﾍﾞｱﾘﾝｸﾞ 5206	1	1	1	Upper
2-13		3J2-00114-0	MAIN BEARING 6305 ﾒｲﾝﾍﾞｱﾘﾝｸﾞ 6305	1	1	1	Lower
2-14		332-00143-0	SHIM ｼﾑ	A	A	A	
2-15		346-00116-0	SPACER 25.2-34-1.6 ｽﾍﾟｰｻ 25.2-34-1.6	1	1	1	
2-16		945107-2500	C-RING d=25 Cﾘﾝｸﾞ d=25	1	1	1	
2-17		345-00042-0	ROLLER BEARING 17-21-27 ﾛｰﾗﾍﾞｱﾘﾝｸﾞ 17-21-27	2	2	2	
2-19		346-00115-0	THRUST PLATE ｽﾗｽﾄﾌﾟﾚｰﾄ ｸﾗﾝｸｼｬﾌﾄ	2	2	2	
2-20		346-00122-0	OIL SEAL 24-40-8 ｵｲﾙｼｰﾙ 24-40-8	1	1	1	
2-21	1	3MV-87123-0	PISTON RING SET ﾋﾟｽﾄﾝﾘﾝｸﾞｾｯﾄ	2	2	2	STD
2-21	2	3MV-87124-0	PISTON RING SET (0.5 O/S) ﾋﾟｽﾄﾝﾘﾝｸﾞｾｯﾄ (0.5 O/S)	2	2	2	OPT
2-22	1	346-00011-0	* PISTON RING * ﾋﾟｽﾄﾝﾘﾝｸﾞ	2	2	2	STD 1st, 2nd
2-22	2	346-00014-0	* PISTON RING (0.5 O/S) * ﾋﾟｽﾄﾝﾘﾝｸﾞ (0.5 O/S)	2	2	2	OPT 1st, 2nd
2-26	1	3P1-87130-0	PISTON REPAIR KIT ﾋﾟｽﾄﾝﾘﾍﾟｱｷｯﾄ	2	2	2	STD
2-26	2	3P1-87131-0	PISTON REPAIR KIT (0.5 O/S) ﾋﾟｽﾄﾝﾘﾍﾟｱｷｯﾄ (0.5 O/S)	2	2	2	OPT
2-27	1	346-00001-3	* PISTON * ﾋﾟｽﾄﾝ	1	1	1	STD
2-27	2	346-00004-3	* PISTON (0.5 O/S) * ﾋﾟｽﾄﾝ (0.5 O/S)	1	1	1	OPT
2-28		3C8-00021-1	* PISTON PIN * ﾋﾟｽﾄﾝﾋﾟﾝ	1	1	1	
2-29		334-00024-1	* PISTON PIN CLIP * ﾋﾟｽﾄﾝﾋﾟﾝｸﾘｯﾌﾟ	2	2	2	

Fig. 3 INTAKE MANIFOLD・FUEL PUMP
インテークマニホールド・フュエルポンプ

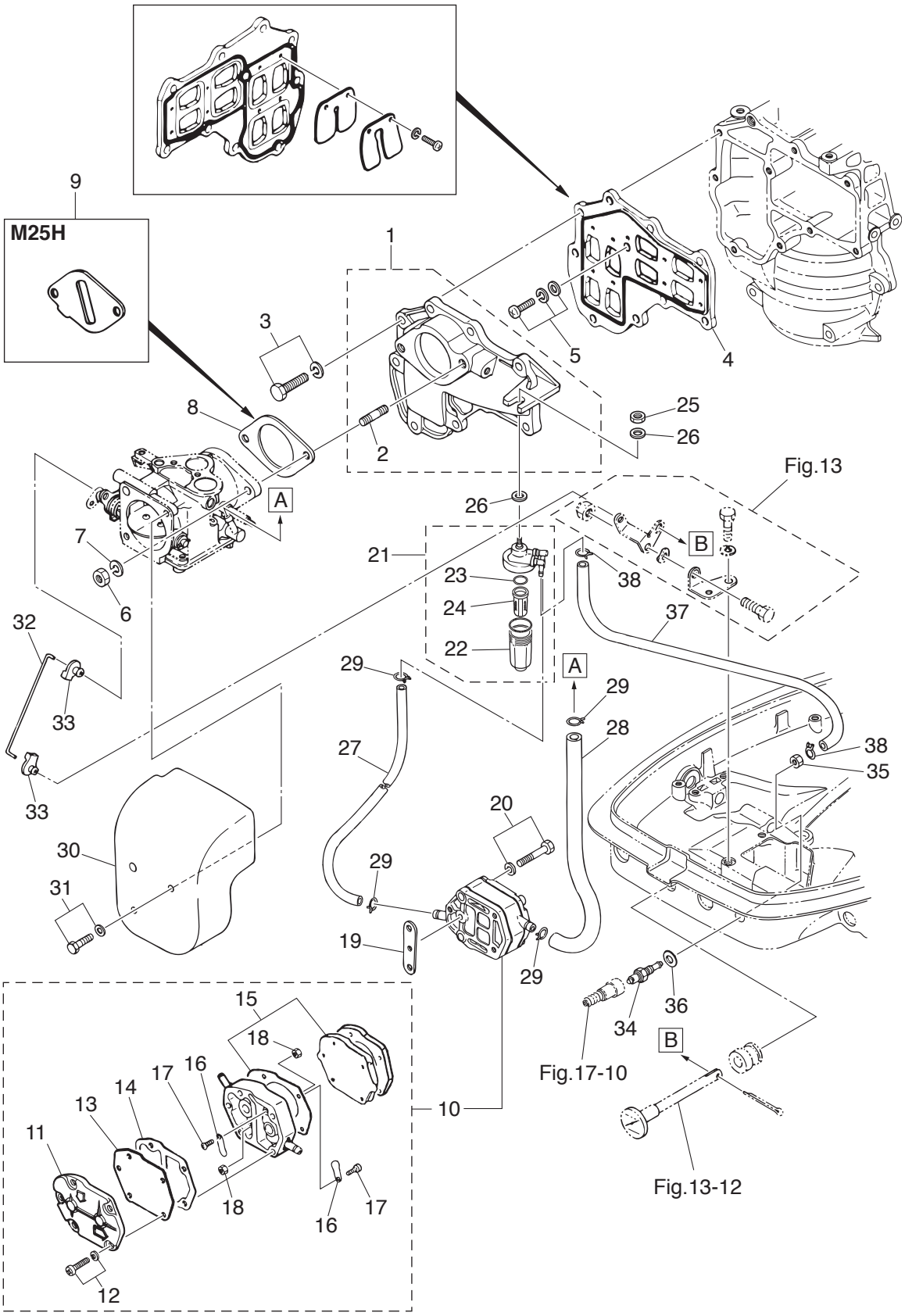

Ref.No. 見出番号		Part No. 部品番号	Description 部 品 名	Q'ty/個数 M25H	M30H	25JET	Remarks 備 考
3-1	1	346B02010-3	INTAKE MANIFOLD ASSY ｲﾝﾚｯﾄﾏﾆﾎｰﾙﾄﾞｱｯｼ	1	1	1	Black
3-2	1	3KM-02332-0	* STUD BOLT * ｽﾀｯﾄﾞﾎﾞﾙﾄ	2	2	2	
3-3	1	910121-6625	BOLT ﾎﾞﾙﾄ	9	9	9	
3-4		346-02100-2	REED VALVE ASSY ﾘｰﾄﾞﾊﾞﾙﾌﾞｱｯｼ	1	1	1	
3-5		921521-7616	SCREW ｽｸﾘｭ	1	1	1	
3-6		930103-0600	NUT ﾅｯﾄ	2	2	2	
3-7		941303-0600	SPRING WASHER ｽﾌﾟﾘﾝｸﾞﾜｯｼｬ	2	2	2	
3-8		346-02011-1	CARBURETOR GASKET ｷｬﾌﾞﾚﾀｶﾞｽｹｯﾄ		1	1	
3-9		3P1-03536-0	RESTRICTOR ﾘｽﾄﾘｸﾀ	1			
3-10		356-04000-1	FUEL PUMP ASSY ﾌｭｴﾙﾎﾟﾝﾌﾟｱｯｼ	1	1	1	
3-11		334-04004-0	* PUMP COVER * ﾎﾟﾝﾌﾟｶﾊﾞｰ	1	1	1	
3-12		9225F2-6528	* SCREW * ｽｸﾘｭ	3	3	3	
3-13		334-04005-0	* PUMP DIAPHRAGM * ﾎﾟﾝﾌﾟﾀﾞｲﾔﾌﾗﾑ	1	1	1	
3-14		334-04007-0	* DIAPHRAGM GASKET * ﾀﾞｲﾔﾌﾗﾑｶﾞｽｹｯﾄ B	1	1	1	
3-15		356-04030-0	* DIAPHRAGM GASKET SET * ﾀﾞｲﾔﾌﾗﾑｶﾞｽｹｯﾄｾｯﾄ	1	1	1	
3-16		356-04044-0	* CHECK VALVE * ﾁｪｯｸﾊﾞﾙﾌﾞ	2	2	2	
3-17		921722-0306	* SCREW * ｽｸﾘｭ	2	2	2	
3-18		930222-0300	* NUT * ﾅｯﾄ	2	2	2	
3-19		346-04901-2	GASKET ｶﾞｽｹｯﾄ ﾌｭｴﾙﾎﾟﾝﾌﾟ	1	1	1	Fuel Pump
3-20	1	921503-6640	SCREW ｽｸﾘｭ	2	2	2	
3-21		3AD-02230-0	FUEL FILTER ASSY ﾌｭｴﾙﾌｨﾙﾀｱｯｼ	1	1	1	
3-22		3AD-02237-0	* CUP * ｶｯﾌﾟ	1	1	1	
3-23		3AD-02235-0	* O-RING * Oﾘﾝｸﾞ	1	1	1	
3-24		3AD-02234-0	* FILTER * ﾌｨﾙﾀ	1	1	1	
3-25		930103-0800	NUT ﾅｯﾄ	1	1	1	
3-26		334-66233-0	WASHER 8.1-16-1.5 ﾜｯｼｬ 8.1-16-1.5	2	2	2	
3-27		98AB-50-160	HOSE ﾎｰｽ	1	1	1	98AB-501000
3-28		98AB-50-230	HOSE ﾎｰｽ	1	1	1	98AB-501000
3-29		338-02215-0	CLIP φ10 ｸﾘｯﾌﾟ φ10	4	4	4	

Fig. 3 INTAKE MANIFOLD・FUEL PUMP
インテークマニホールド・フュエルポンプ

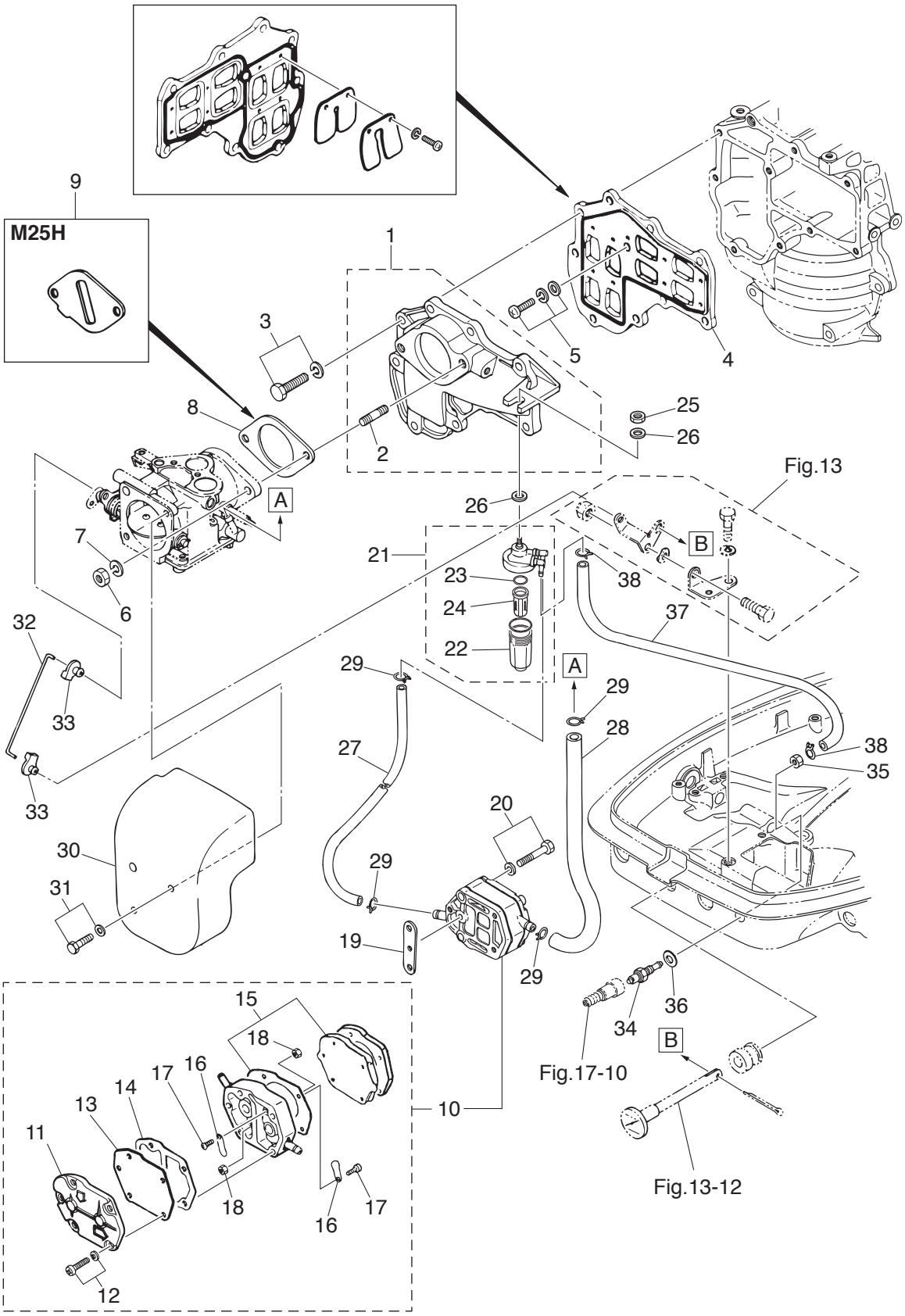

Ref.No. 見出番号	Part No. 部品番号	Description 部 品 名	Q'ty/個数 M25H	M30H	25JET	Remarks 備 考
3-30	346-02411-1	INTAKE SILENCER ｲﾝﾃｰｸｻｲﾚﾝｻ	1	1	1	
3-31	910103-5614	BOLT ﾎﾞﾙﾄ	2	2	2	
3-32	346-67191-1	CHOKE ROD ﾁｮｰｸﾛｯﾄﾞ	1	1	1	
3-33	346-67196-1	ROD SNAP 3-B ﾛｯﾄﾞｽﾅｯﾌﾟ 3-B	2	2	2	
3-34	3B2-70260-1	FUEL CONNECTOR (MALE) ﾌｭｴﾙｺﾈｸﾀ (ｴﾝｼﾞﾝﾒｰﾙ)	1	1	1	
3-35	332-70261-0	NUT 10-P1.25 ﾅｯﾄ 10-P1.25	1	1	1	
3-36	336-70112-0	GASKET 10.2-16-0.5 ｶﾞｽｹｯﾄ 10.2-16-0.5	1	1	1	
3-37	98AB-50-110	HOSE ﾎｰｽ	1	1	1	98AB-501000
3-38	338-02215-0	CLIP φ10 ｸﾘｯﾌﾟ φ10	2	2	2	

Fig. 4 CARBURETOR
キャブレタ

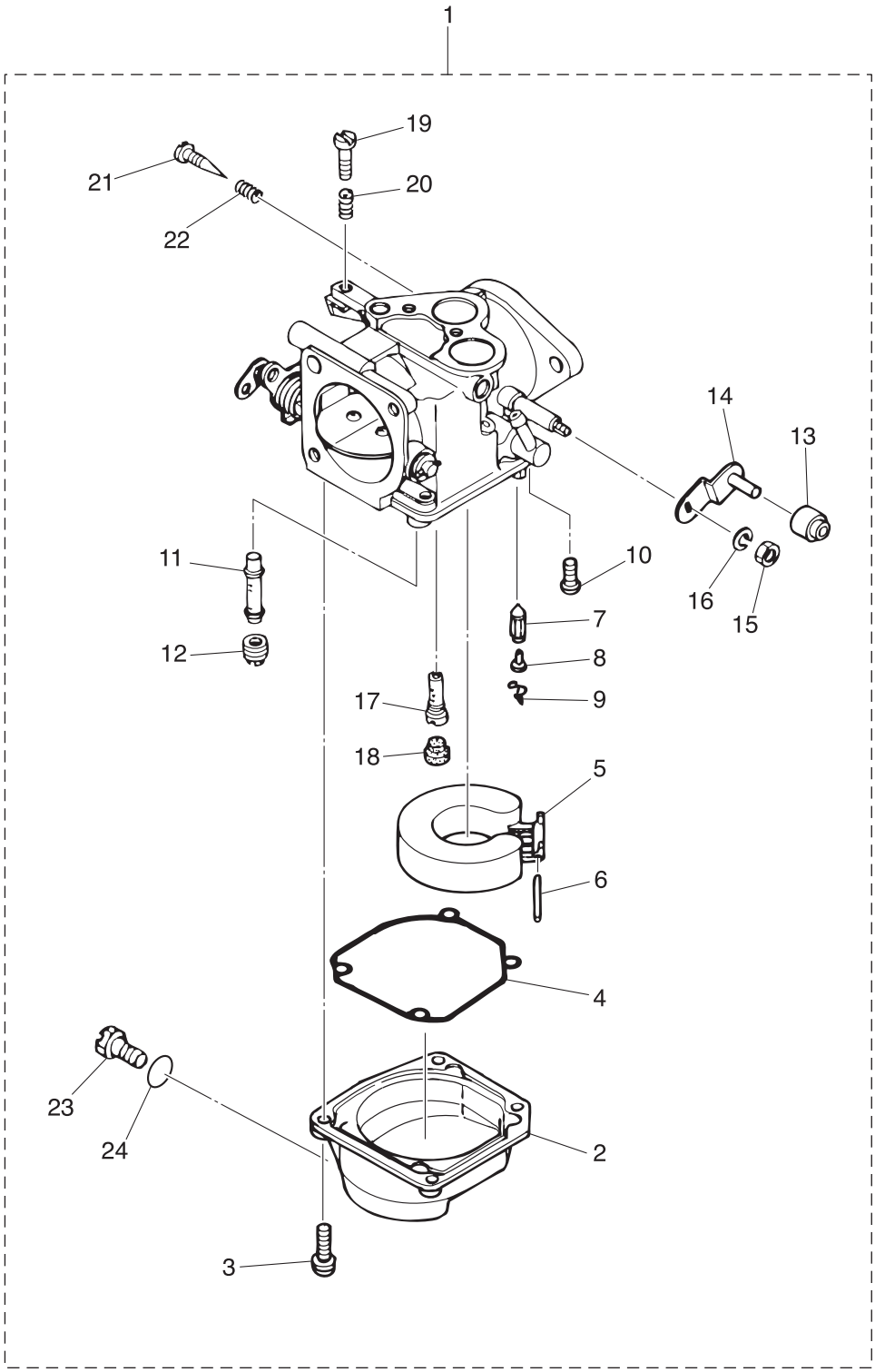

Ref.No. 見出番号		Part No. 部品番号	Description 部 品 名	Q'ty/個数 M25H	M30H	25JET	Remarks 備 考
4-1	1	3P0-03200-0	CARBURETOR ASSY ｷｬﾌﾞﾚﾀｱｯｼ	1	1	1	Mark B03E
4-2		353-03221-0	* FLOAT CHAMBER * ﾌﾛｰﾄﾁｬﾝﾊﾞ	1	1	1	
4-3		922503-6414	* SCREW * ｽｸﾘｭ	4	4	4	
4-4		346-03222-0	* FLOAT CHAMBER O-RING * ﾌﾛｰﾄﾁｬﾝﾊﾞOﾘﾝｸﾞ	1	1	1	
4-5		346-03231-0	* FLOAT * ﾌﾛｰﾄ	1	1	1	
4-6		346-03232-0	* FLOAT ARM PIN * ﾌﾛｰﾄｱｰﾑﾋﾟﾝ	1	1	1	
4-7		3B7-03240-0	* FLOAT VALVE * ﾌﾛｰﾄﾊﾞﾙﾌﾞ	1	1	1	
4-8		334-03242-0	* VALVE PIN * ﾊﾞﾙﾌﾞﾋﾟﾝ	1	1	1	
4-9		344-03244-0	* CLIP * ｸﾘｯﾌﾟ	1	1	1	
4-10		3F3-03234-0	* SCREW * ｽｸﾘｭ ｱｰﾑﾋﾟﾝ	1	1	1	
4-11		3A1-03252-0	* MAIN NOZZLE * ﾒｲﾝﾉｽﾞﾙ (#100)	1	1	1	
4-12	1	3A1-03251-0	* MAIN JET (#155) * ﾒｲﾝｼﾞｪｯﾄ (#155)	1	1	1	
4-13		346-03174-0	* THROTTLE LEVER COLLAR * ｽﾛｯﾄﾙﾚﾊﾞｰｶﾗｰ	1	1	1	
4-14		346-03272-0	* THROTTLE LEVER * ｽﾛｯﾄﾙﾚﾊﾞｰ	1	1	1	
4-15		930131-0500	* NUT * ﾅｯﾄ	1	1	1	
4-16		941332-0500	* SPRING WASHER * ｽﾌﾟﾘﾝｸﾞﾜｯｼｬ	1	1	1	
4-17	1	3A1-03276-0	* SLOW JET (#85) * ｽﾛｰｼﾞｪｯﾄ (#85)	1	1	1	
4-18		346-03256-0	* RUBBER CAP * ﾗﾊﾞｰｷｬｯﾌﾟ	1	1	1	
4-19		346-03265-0	* STOP SCREW * ｽﾄｯﾌﾟｽｸﾘｭ	1	1	1	
4-20		346-03267-0	* SPRING * ｽﾌﾟﾘﾝｸﾞ A	1	1	1	
4-21		346-03266-0	* PILOT SCREW * ﾊﾟｲﾛｯﾄｽｸﾘｭ	1	1	1	
4-22		346-03268-0	* SPRING * ｽﾌﾟﾘﾝｸﾞ B	1	1	1	
4-23		345-03292-0	* DRAIN SCREW * ﾄﾞﾚﾝｽｸﾘｭ	1	1	1	
4-24		336-03293-0	* O-RING * Oﾘﾝｸﾞ	1	1	1	

Fig. 5 RECOIL STARTER
リコイルスタータ

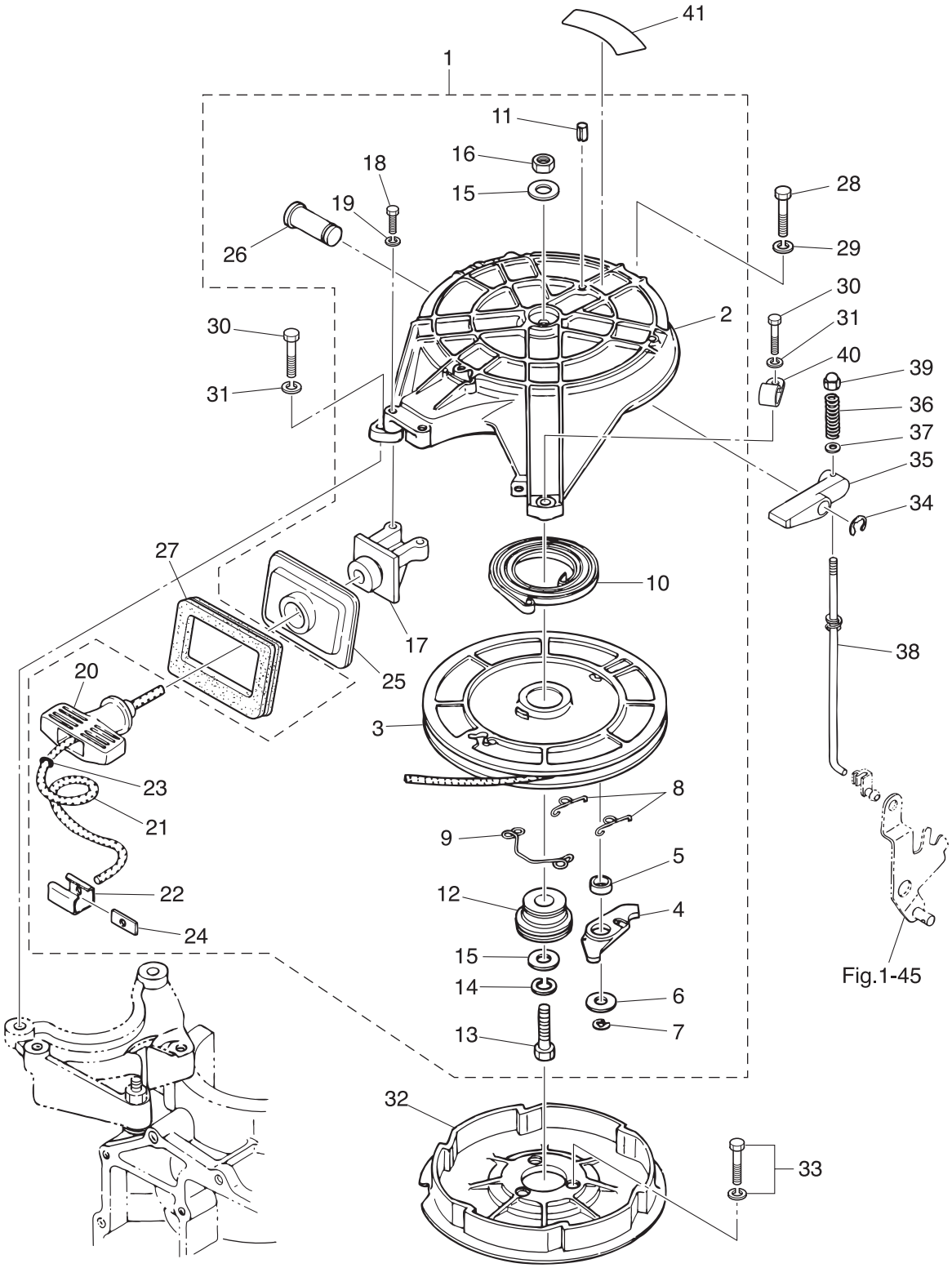

Ref.No. 見出番号		Part No. 部品番号	Description 部 品 名	Q'ty/個数 M25H	M30H	25JET	Remarks 備 考
5-1		346-05000-4	RECOIL STARTER ASSY ﾘｺｲﾙｽﾀｰﾀｱｯｼ	1	1	1	
5-2		345-05105-1	* STARTER CASE * ｽﾀｰﾀｹｰｽ	1	1	1	
5-3		345-05104-1	* REEL ASSY * ﾘｰﾙｱｯｼ	1	1	1	
5-4		345-05003-1	* RATCHET * ﾗﾁｪｯﾄ	1	1	1	
5-5		345-05135-1	* BUSHING 14.7-15.9-6 * ﾌﾞｯｼﾝｸﾞ 14.7-15.9-6	1	1	1	
5-6		345-05122-1	* WASHER 6.5-23-1.5 * ﾜｯｼｬ 6.5-23-1.5	1	1	1	
5-7		945303-0500	* E-RING d=5 * Eﾘﾝｸﾞ d=5	1	1	1	
5-8		345-05123-1	* RETURN SPRING * ﾘﾀｰﾝｽﾌﾟﾘﾝｸﾞ A	2	2	2	Ratchet Guide A
5-9		345-05124-0	* RETURN SPRING * ﾘﾀｰﾝｽﾌﾟﾘﾝｸﾞ B	1	1	1	Ratchet Guide B
5-10		345-05004-1	* STARTER SPRING * ｽﾀｰﾀｽﾌﾟﾘﾝｸﾞ	1	1	1	
5-11		951403-0316	* SPRING PIN 3-16 * ｽﾌﾟﾘﾝｸﾞﾋﾟﾝ 3-16	1	1	1	
5-12		345-05132-0	* STARTER SHAFT * ｽﾀｰﾀｼｬﾌﾄ	1	1	1	
5-13		9101F4-0830	* BOLT * ﾎﾞﾙﾄ	1	1	1	
5-14		941322-0800	* SPRING WASHER * ｽﾌﾟﾘﾝｸﾞﾜｯｼｬ	1	1	1	
5-15		940121-0800	* WASHER * ﾜｯｼｬ	2	2	2	
5-16		930103-0800	* NUT * ﾅｯﾄ	1	1	1	
5-17		336-05014-0	* ROPE GUIDE * ﾛｰﾌﾟｶﾞｲﾄﾞ	1	1	1	
5-18		3LD-02319-0	* BOLT * ﾎﾞﾙﾄ	2	2	2	
5-19		941303-0600	* SPRING WASHER * ｽﾌﾟﾘﾝｸﾞﾜｯｼｬ	2	2	2	
5-20		338-05019-0	* STARTER HANDLE * ｽﾀｰﾀﾊﾝﾄﾞﾙ	1	1	1	
5-21		345-05013-1	* STARTER ROPE φ5-2000 * ｽﾀｰﾀﾛｰﾌﾟ φ5-2000	1	1	1	
5-22		338-05131-0	* ROPE ANCHOR * ﾛｰﾌﾟｱﾝｶ	1	1	1	
5-23		350-05136-0	* O-RING 2.5-4.5 * Oﾘﾝｸﾞ 2.5-4.5	1	1	1	
5-24		345-05134-0	* ROPE ANCHOR PLATE * ﾛｰﾌﾟｱﾝｶﾌﾟﾚｰﾄ	1	1	1	
5-25		346-05116-1	* SEALING PLATE * ｼｰﾘﾝｸﾞﾌﾟﾚｰﾄ ｽﾀｰﾀ	1	1	1	
5-26		345-05225-1	* STARTER LOCK LEVER SHAFT * ｽﾀｰﾀﾛｯｸﾚﾊﾞｰｼｬﾌﾄ	1	1	1	
5-27		3KM-67503-0	STARTER SEAL ｽﾀｰﾀｼｰﾙ	1	1	1	
5-28	1	9101F4-0830	BOLT ﾎﾞﾙﾄ	1	1	1	
5-29		941303-0800	SPRING WASHER ｽﾌﾟﾘﾝｸﾞﾜｯｼｬ	1	1	1	

Fig. 5 RECOIL STARTER
リコイルスタータ

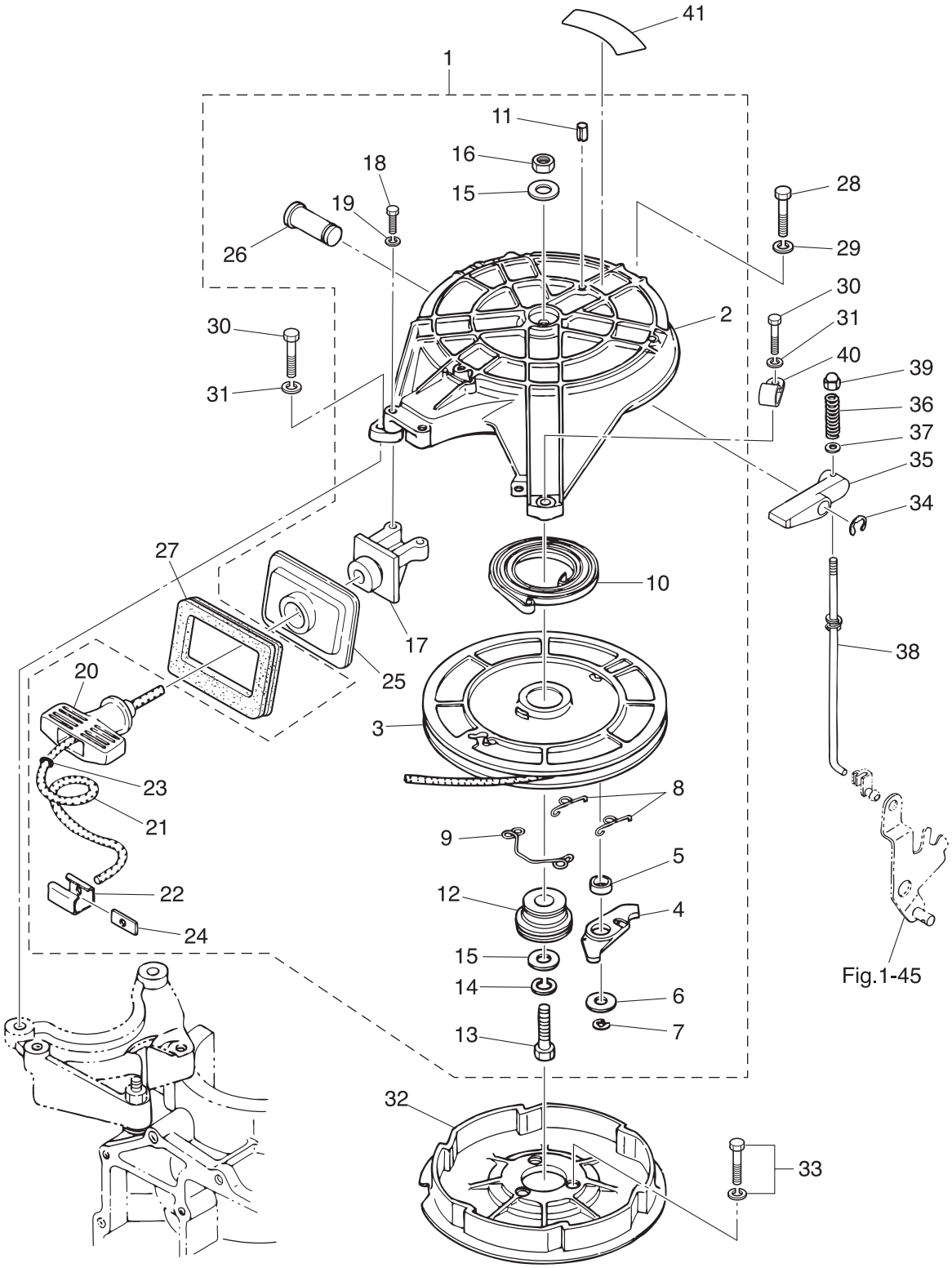

Ref.No. 見出番号		Part No. 部品番号	Description 部 品 名	Q'ty/個数 M25H	M30H	25JET	Remarks 備 考
5-30	1	9101F4-0625	BOLT ﾎﾞﾙﾄ	2	2	2	
5-31		941303-0600	SPRING WASHER ｽﾌﾟﾘﾝｸﾞﾜｯｼｬ	2	2	2	
5-32		345-05901-1	STARTER PULLEY ｽﾀｰﾀﾌﾟｰﾘ	1	1	1	
5-33		910121-6625	BOLT ﾎﾞﾙﾄ	3	3	3	
5-34		945303-0600	E-RING d=6 Eﾘﾝｸﾞ d=6	1	1	1	
5-35		345-05226-0	STARTER LOCK LEVER ｽﾀｰﾀﾛｯｸﾚﾊﾞｰ	1	1	1	
5-36		345-05216-0	STARTER LOCK SPRING ｽﾀｰﾀﾛｯｸｽﾌﾟﾘﾝｸﾞ	1	1	1	
5-37		940103-0400	WASHER ﾜｯｼｬ	1	1	1	
5-38		3P0-05218-0	STARTER LOCK ROD ASSY ｽﾀｰﾀﾛｯｸﾛｯﾄﾞｱｯｼ	1	1	1	
5-39		346-05209-0	CAP NUT ｷｬｯﾌﾟﾅｯﾄ ｽﾀｰﾀﾛｯｸﾛｯﾄﾞ	1	1	1	
5-40		345-06915-0	CLAMP 6.5-14L ｸﾗﾝﾌﾟ 6.5-14L	1	1	1	
5-41		3C7-72182-2	CAUTION DECAL (C) ｺｰｼｮﾝﾃﾞｶｰﾙ (CE-C)	1	1	1	

Fig. 6 MAGNETO
マグネト

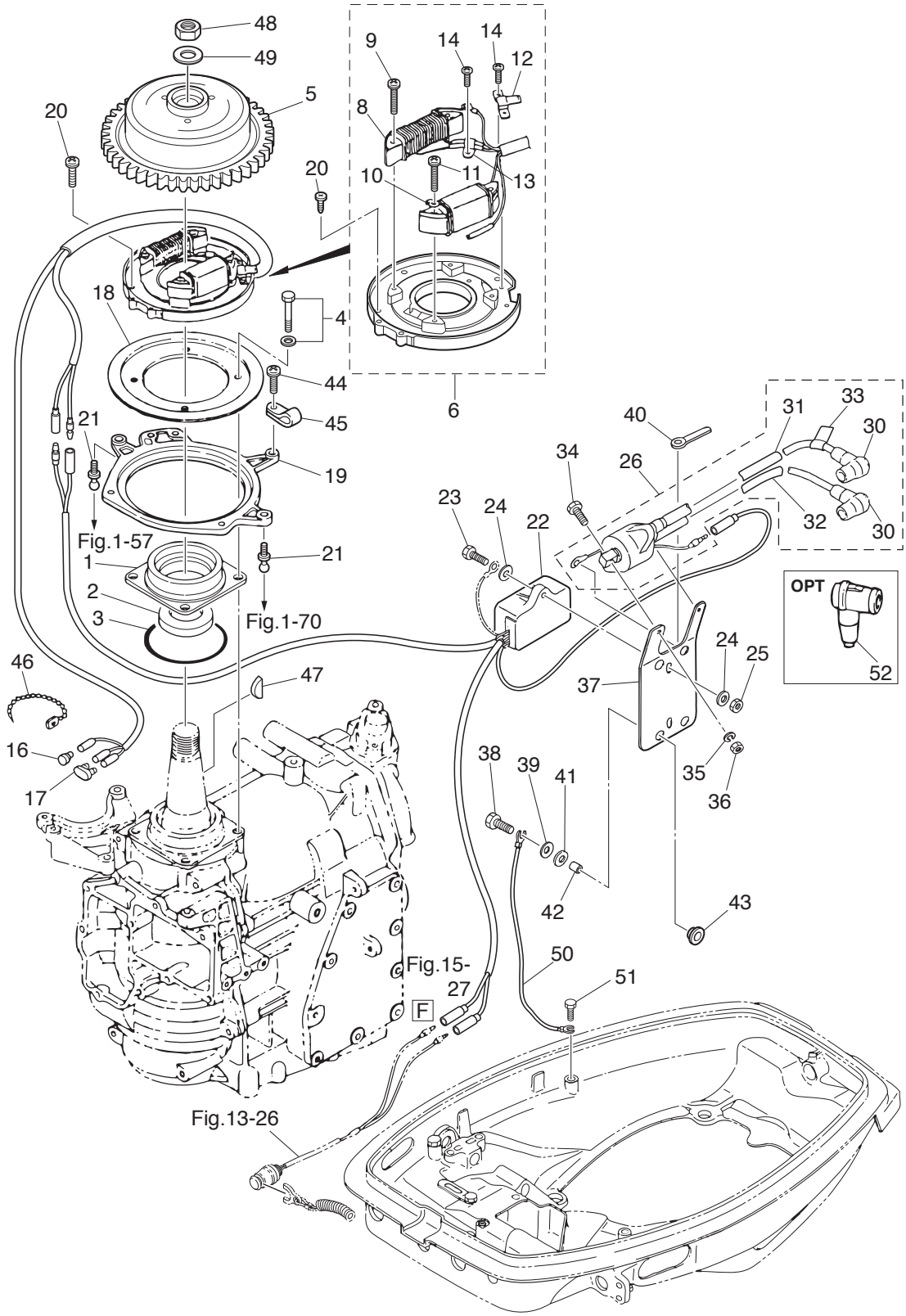

Ref.No. 見出番号		Part No. 部品番号	Description 部 品 名	Q'ty/個数 M25H	M30H	25JET	Remarks 備 考
6-1		345-01401-0	MAGNETO BASEMENT ﾏｸﾞﾈﾄﾍﾞｰｽ	1	1	1	
6-2		126-00121-0	OIL SEAL 30-45-8 ｵｲﾙｼｰﾙ 30-45-8	1	1	1	
6-3		338-01403-0	O-RING 2-55.5 Oﾘﾝｸﾞ 2-55.5	1	1	1	
6-4		910121-6620	BOLT ﾎﾞﾙﾄ	4	4	4	
6-5		3P0-06091-1	FLYWHEEL W/GEAR ﾌﾗｲﾎｲｰﾙ W/ｷﾞﾔ	1	1	1	FP 5531
6-6		3P0-06002-1	COIL PLATE ASSY W/ALTERNATOR ｺｲﾙﾌﾟﾚｰﾄｱｯｼ W/ｵﾙﾀﾈｰﾀ	1	1	1	
6-8		3P0-06023-0	* ALTERNATOR ASSY * ｵﾙﾀﾈｰﾀｱｯｼ	1	1	1	
6-9		921521-6528	* SCREW * ｽｸﾘｭ	2	2	2	
6-10		3G3-06021-1	* EXCITER COIL * ｴｷｻｲﾀｺｲﾙ	1	1	1	
6-11		921521-6525	* SCREW * ｽｸﾘｭ	2	2	2	
6-12		350-06025-0	* HOLDER * ﾎﾙﾀﾞ ﾏｸﾞﾈﾄｺｰﾄﾞ	1	1	1	
6-13		3G2-06025-1	* HOLDER * ﾎﾙﾀﾞ	1	1	1	
6-14	1	921521-6406	* SCREW * ｽｸﾘｭ	3	3	3	
6-16		3A3-76037-0	CABLE TERMINAL PLUG ｹｰﾌﾞﾙﾀｰﾐﾅﾙ ﾌﾟﾗｸﾞ	1	1	1	
6-17		353-76037-0	CABLE TERMINAL PLUG ｹｰﾌﾞﾙﾀｰﾐﾅﾙ ﾌﾟﾗｸﾞ	1	1	1	
6-18		346-63722-2	GUIDE PLATE ｶﾞｲﾄﾞﾌﾟﾚｰﾄ	1	1	1	
6-19		353-63723-1	SETTING RING ｾｯﾃｨﾝｸﾞﾘﾝｸﾞ	1	1	1	
6-20	1	921521-6510	SCREW ｽｸﾘｭ	4	4	4	
6-21		346-05228-1	BALL JOINT ﾎﾞｰﾙｼﾞｮｲﾝﾄ B	2	2	2	
6-22		3P0-06060-0	CD UNIT CDﾕﾆｯﾄ	1	1	1	CU 2561
6-23		910103-6620	BOLT ﾎﾞﾙﾄ	1	1	1	
6-24		3C8-66308-0	WASHER 6-16-1.5 ﾜｯｼｬ 6-16-1.5	2	2	2	
6-25		930103-0600	NUT ﾅｯﾄ	1	1	1	
6-26	1	3A0-06048-1	IGNITION COIL ASSY W/LABEL ｲｸﾞﾆｯｼｮﾝｺｲﾙｱｯｼ W/ﾗﾍﾞﾙ	1	1	1	IG 7302
6-30		346-06999-0	* PLUG CAP W/RESISTANCE * ﾌﾟﾗｸﾞｷｬｯﾌﾟ W/ﾚｼﾞｽﾀﾝｽ	2	2	2	
6-31		3Y9-06157-0	* PROTECTOR L=100 * ﾌﾟﾛﾃｸﾀ	1	1	1	#1
6-32		3P0-06157-0	* PROTECTOR L=220 * ﾌﾟﾛﾃｸﾀ	1	1	1	#2
6-33		3C8-72181-0	* CAUTION DECAL (B) * ｺｰｼｮﾝﾃﾞｶｰﾙ (B)	1	1	1	
6-34		910103-5625	BOLT ﾎﾞﾙﾄ	2	2	2	

Fig. 6 MAGNETO
マグネト

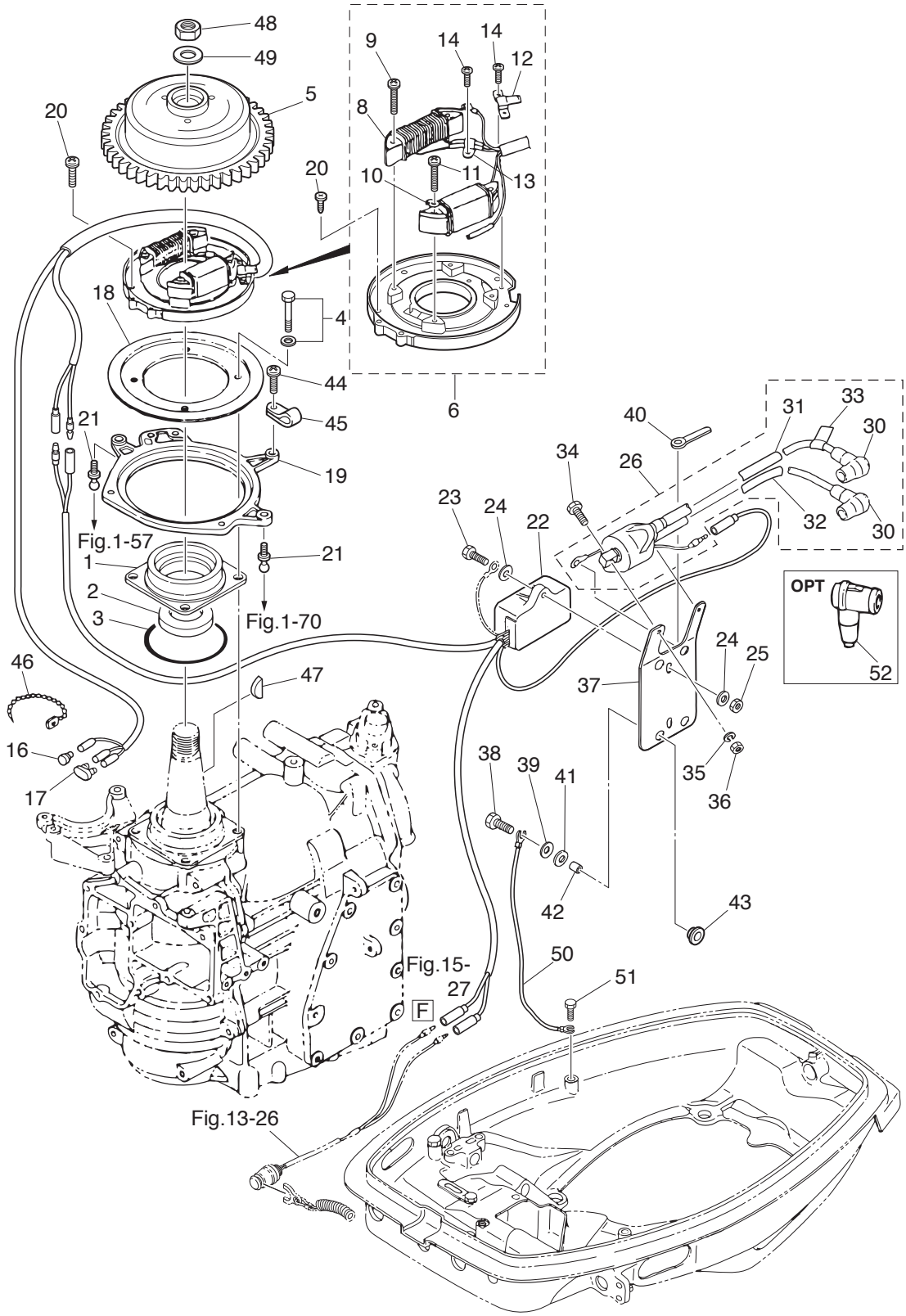

Ref.No. 見出番号	Part No. 部品番号	Description 部 品 名	Q'ty/個数 M25H	M30H	25JET	Remarks 備 考
6-35	941303-0600	SPRING WASHER ｽﾌﾟﾘﾝｸﾞﾜｯｼｬ	2	2	2	
6-36	930103-0600	NUT ﾅｯﾄ	2	2	2	
6-37	3A0-06322-1	PLATE ﾌﾟﾚｰﾄ ｴﾚｸﾄﾘｯｸ	1	1	1	
6-38	910103-6625	BOLT ﾎﾞﾙﾄ	3	3	3	
6-39	3C8-66308-0	WASHER 6-16-1.5 ﾜｯｼｬ 6-16-1.5	3	3	3	
6-40	3T4-06972-1	CLAMP 6.5-87P ｸﾗﾝﾌﾟ 6.5-87P	1	1	1	
6-41	3B7-06305-0	RUBBER MOUNT 9-16-4.3 ﾗﾊﾞｰﾏｳﾝﾄ 9-16-4.3	3	3	3	
6-42	3A0-76079-0	COLLAR 6.2-9-7.4 ｶﾗｰ 6.2-9-7.4	3	3	3	
6-43	3F3-06920-0	RUBBER MOUNT 8.5-12-2 ﾗﾊﾞｰﾏｳﾝﾄ 8.5-12-2	3	3	3	
6-44	921503-5510	SCREW ｽｸﾘｭ	1	1	1	
6-45	3P0-06915-0	CLAMP 6.5-11L ｸﾗﾝﾌﾟ 6.5-11L	1	1	1	
6-46	336-76091-0	LEAD WIRE BAND 100 ﾘｰﾄﾞﾜｲﾔﾊﾞﾝﾄﾞ 100	1	1	1	
6-47	334-00131-0	KEY 19-7-5 ｷｰ	1	1	1	Magneto
6-48	931121-1600	NUT ﾅｯﾄ	1	1	1	
6-49	334-00133-0	WASHER 17-30-1.6 ﾜｯｼｬ 17-30-1.6	1	1	1	
6-50	3C7-76142-1	GROUND CABLE L=170 ｸﾞﾗﾝﾄﾞｹｰﾌﾞﾙ L=170	1	1	1	for MF Bottom Cowl -Electric Plate
6-51	910103-0612	BOLT ﾎﾞﾙﾄ	1	1	1	
6-52	3C7-06921-0	PLUG CAP W/RESISTANCE ﾌﾟﾗｸﾞｷｬｯﾌﾟ W/ﾚｼﾞｽﾀﾝｽ	2	2	2	OPT

Fig. 7A ELECTRIC PARTS (EP MODEL)
エレクトリックパーツ（EP モデル）

Positon	Color of lead wires
A	Yellow
B	White
C	Red
D	Brown Blue
E	Green Black

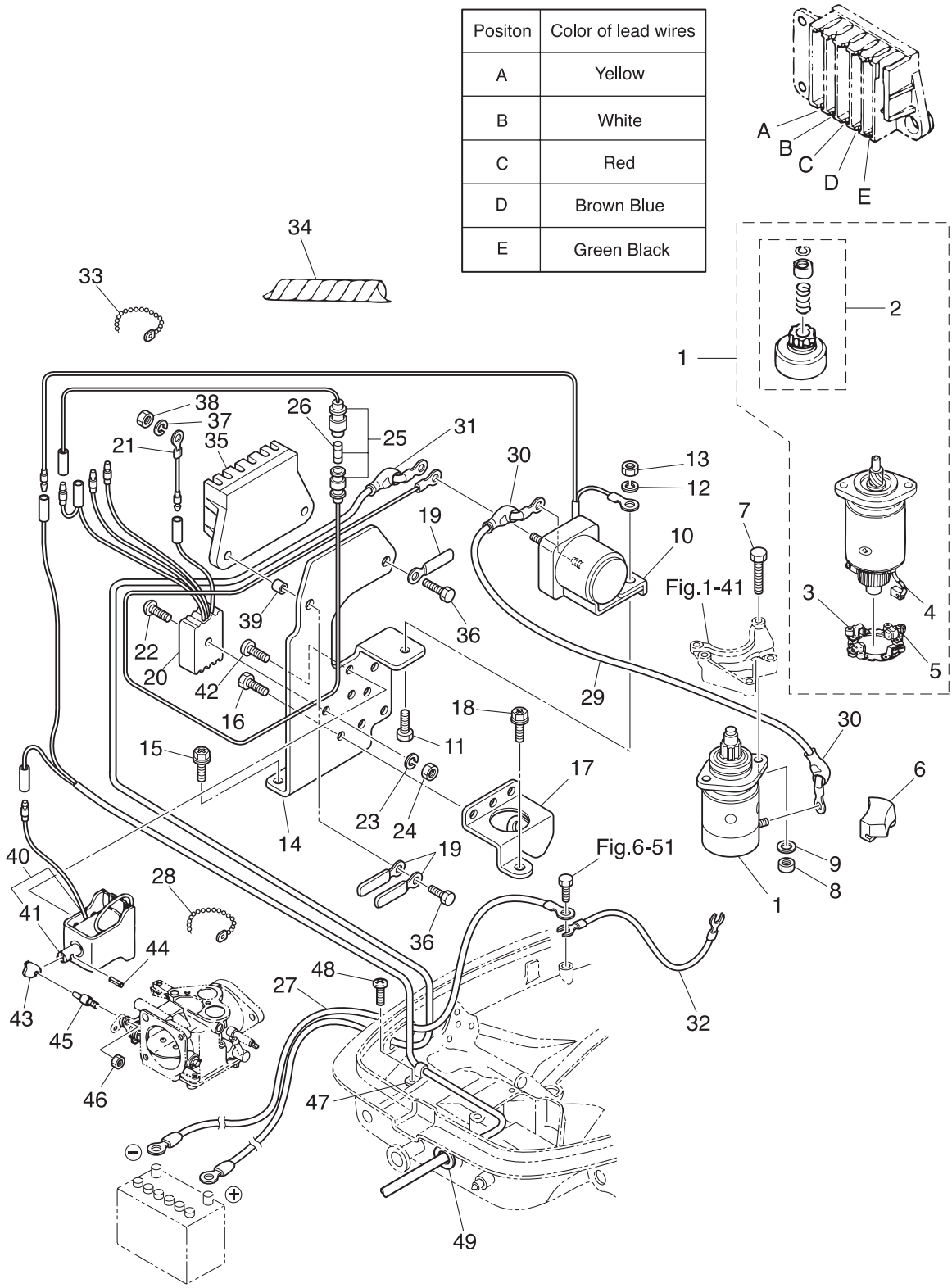

Ref.No. 見出番号	Part No. 部品番号	Description 部 品 名	Q'ty/個数 M25H	M30H	25JET	Remarks 備 考
7A-1	346-76010-0	STARTER MOTOR ASSY ｽﾀｰﾀﾓｰﾀｱｯｼ	1	1		
7A-2	346-76015-0	* PINION ASSY * ﾋﾟﾆｵﾝｱｯｼ	1	1		
7A-3	346-76014-0	* BRUSH HOLDER * ﾌﾞﾗｼﾎﾙﾀﾞ	1	1		
7A-4	346-76012-0	* POSITIVE BRUSH * ﾌﾞﾗｼ (+)	1	1		
7A-5	346-76013-0	* NEGATIVE BRUSH * ﾌﾞﾗｼ (-)	1	1		
7A-6	346-76007-0	DAMPER ﾀﾞﾝﾊﾟ ｽﾀｰﾀﾓｰﾀ	1	1		
7A-7	916103-0835	BOLT ﾎﾞﾙﾄ	2	2		
7A-8	930103-0800	NUT ﾅｯﾄ	2	2		
7A-9	941303-0800	SPRING WASHER ｽﾌﾟﾘﾝｸﾞﾜｯｼｬ	2	2		
7A-10	346-76040-0	STARTER SOLENOID ｽﾀｰﾀｿﾚﾉｲﾄﾞ	1	1		
7A-11	910103-0616	BOLT ﾎﾞﾙﾄ	1	1		
7A-12	941303-0600	SPRING WASHER ｽﾌﾟﾘﾝｸﾞﾜｯｼｬ	1	1		
7A-13	930103-0600	NUT ﾅｯﾄ	1	1		
7A-14	346-76043-2	STARTER SOLENOID BRACKET ｽﾀｰﾀｿﾚﾉｲﾄﾞﾌﾞﾗｹｯﾄ	1	1		
7A-15	910903-6616	BOLT ﾎﾞﾙﾄ	2	2		
7A-16	910903-6508	BOLT ﾎﾞﾙﾄ	3	3		
7A-17	346-76081-1	NEUTRAL SWITCH BRACKET ﾆｭｰﾄﾗﾙｽｲｯﾁﾌﾞﾗｹｯﾄ	1	1		
7A-18	910903-6616	BOLT ﾎﾞﾙﾄ	1	1		
7A-19	309-06972-0	CLAMP 6.5-47.5P ｸﾗﾝﾌﾟ 6.5-47.5P	3	3		
7A-20	3G2-76060-0	RECTIFIER COMPLETE ﾚｸﾁﾌｧｲﾔｺﾝﾌﾟﾘｰﾄ	1	1		
7A-21	3G2-76142-0	GROUND CABLE ｸﾞﾗﾝﾄﾞｹｰﾌﾞﾙ	1	1		Rectifier
7A-22	921503-0525	SCREW ｽｸﾘｭ	1	1		
7A-23	941303-0500	SPRING WASHER ｽﾌﾟﾘﾝｸﾞﾜｯｼｬ	1	1		
7A-24	930103-0500	NUT ﾅｯﾄ	1	1		
7A-25	3B2-76062-0	FUSE WIRE ASSY L=355 ﾋｭｰｽﾞﾜｲﾔｱｯｼ L=355	1	1		
7A-26	346-76212-0	* FUSE 15A * ﾋｭｰｽﾞ 15A	1	1		
7A-27	3B2-76120-1	BATTERY CABLE L=2000 ﾊﾞｯﾃﾘｹｰﾌﾞﾙ L=2000	1	1		
7A-28	336-76091-0	LEAD WIRE BAND 100 ﾘｰﾄﾞﾜｲﾔﾊﾞﾝﾄﾞ 100	1	1		
7A-29	3B2-76147-2	STARTER CABLE L=200 ｽﾀｰﾀｹｰﾌﾞﾙ L=200	1	1		

Fig. 7A ELECTRIC PARTS (EP MODEL)
エレクトリックパーツ（EP モデル）

Positon	Color of lead wires
A	Yellow
B	White
C	Red
D	Brown Blue
E	Green Black

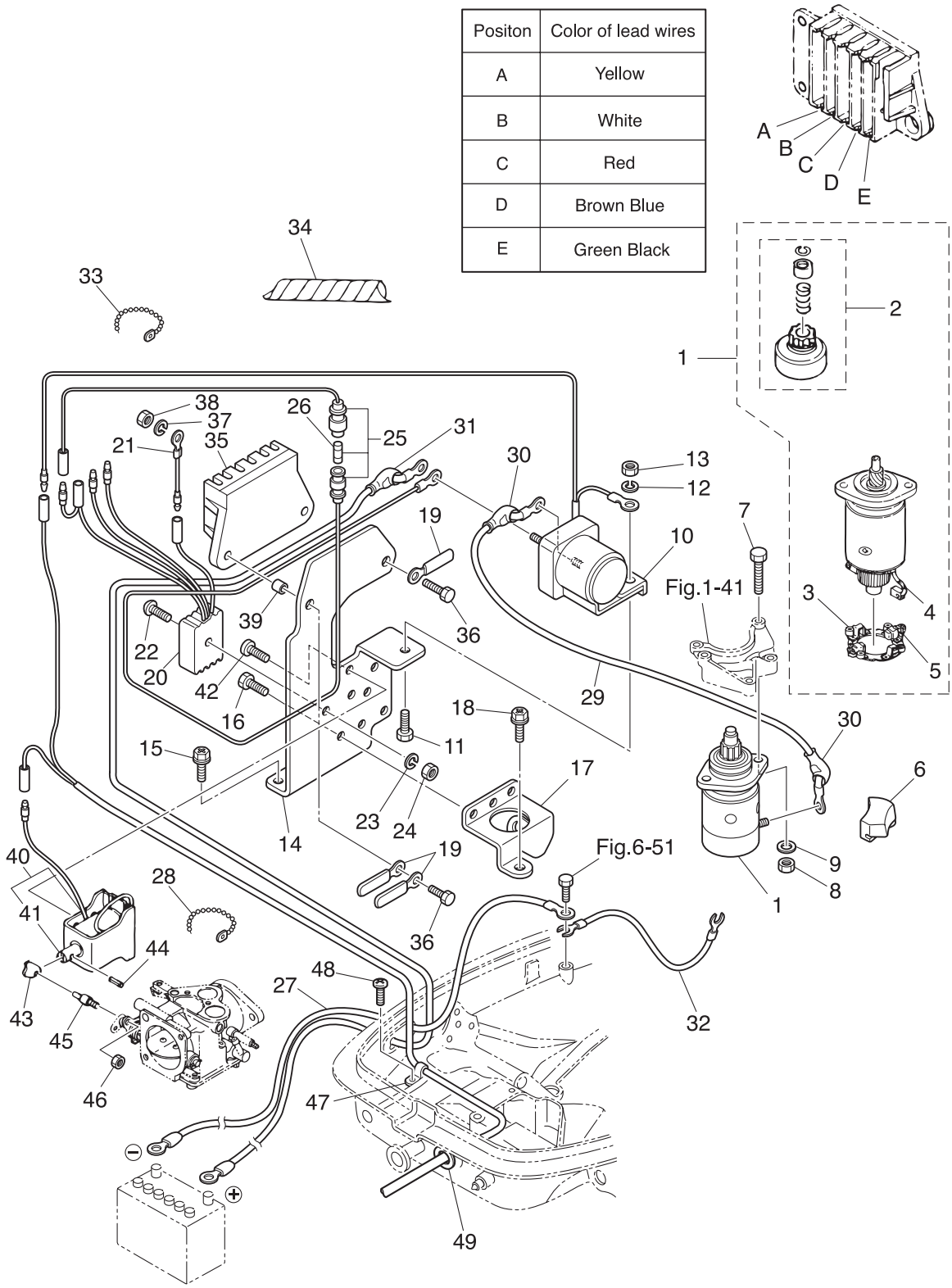

Ref.No. 見出番号	Part No. 部品番号	Description 部 品 名	Q'ty/個数 M25H	M30H	25JET	Remarks 備 考
7A-30	3A3-76145-0	TERMINAL CAP 8-13-28 ﾀｰﾐﾅﾙｷｬｯﾌﾟ ｽﾀｰﾀ	2	2		
7A-31	3B7-76145-0	TERMINAL CAP 8-13-30 ﾀｰﾐﾅﾙｷｬｯﾌﾟ	1	1		
7A-32	334-76141-1	STARTER CABLE L=150 ｽﾀｰﾀｹｰﾌﾞﾙ L=150	1	1		
7A-33	336-76091-0	LEAD WIRE BAND 100 ﾘｰﾄﾞﾜｲﾔﾊﾞﾝﾄﾞ 100	2	2		
7A-34	361-76149-0	SPIRAL TUBE PROTECTOR L=130-140 ｽﾊﾟｲﾗﾙﾁｭｰﾌﾞﾌﾟﾛﾃｸﾀ	1	1		
7A-35	353-06281-0	CABLE TERMINAL HOLDER ｹｰﾌﾞﾙﾀｰﾐﾅﾙﾎﾙﾀﾞ	1	1		
7A-36	910103-0620	BOLT ﾎﾞﾙﾄ	2	2		
7A-37	941303-0600	SPRING WASHER ｽﾌﾟﾘﾝｸﾞﾜｯｼｬ	2	2		
7A-38	930103-0600	NUT ﾅｯﾄ	2	2		
7A-39	353-06283-0	COLLAR 6.4-10-4.7 ｶﾗｰ 6.4-10-4.7	2	2		
7A-40	361-76050-0	CHOKE SOLENOID ﾁｮｰｸｿﾚﾉｲﾄﾞ	1	1		for EP
7A-41	361-76073-0	* PLUNGER * ﾌﾟﾗﾝｼﾞｬ ﾁｮｰｸｿﾚﾉｲﾄﾞ	1	1		
7A-42	921503-6408	SCREW ｽｸﾘｭ	3	3		
7A-43	346-76057-0	CHOKE SOLENOID HOOK ﾁｮｰｸｿﾚﾉｲﾄﾞﾌｯｸ	1	1		
7A-44	951403-0312	SPRING PIN 3-12 ｽﾌﾟﾘﾝｸﾞﾋﾟﾝ 3-12	1	1		
7A-45	345-76072-1	ROD ﾛｯﾄﾞ ﾁｮｰｸｿﾚﾉｲﾄﾞ	1	1		
7A-46	930403-0400	NYLON NUT 4-P0.7 ﾅｲﾛﾝﾅｯﾄ 4-P0.7	1	1		
7A-47	336-06973-0	CLAMP 6-9.5L ｸﾗﾝﾌﾟ 6-9.5L	1	1		
7A-48	921503-0612	SCREW ｽｸﾘｭ	1	1		
7A-49	345-76023-0	GROMMET 22-2.5 ｸﾞﾛﾒｯﾄ 22-2.5	1	1		

Fig. 7B ELECTRIC PARTS (F TYPE)
エレクトリックパーツ（F タイプ）

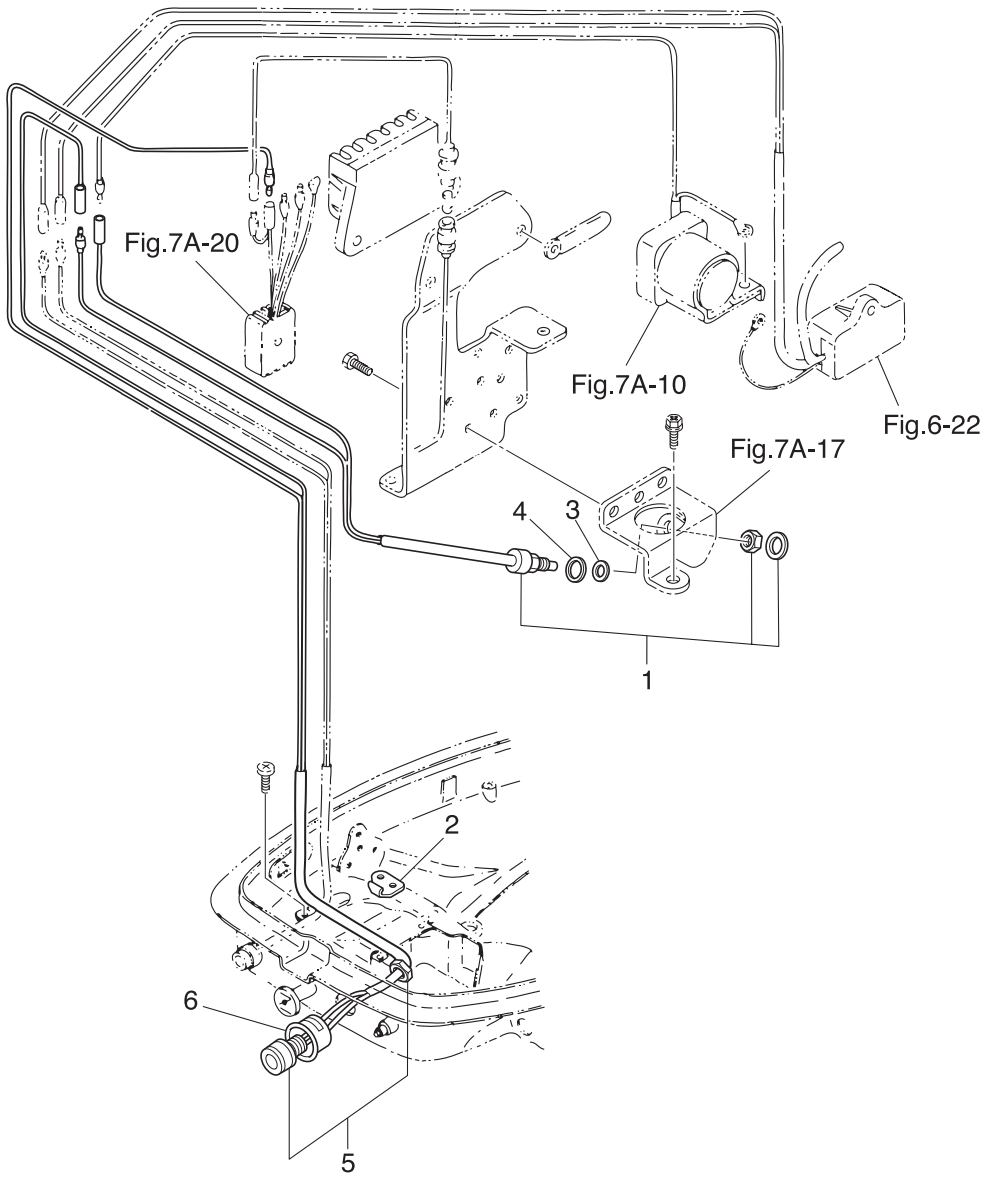

Ref.No. 見出番号	Part No. 部品番号	Description 部 品 名	Q'ty/個数 M25H	M30H	25JET	Remarks 備 考
7B-1	361-76080-0	NEUTRAL SWITCH ﾆｭｰﾄﾗﾙｽｲｯﾁ		1		
7B-2	3A1-76082-0	NEUTRAL SWITCH OPERATING LEVER ﾆｭｰﾄﾗﾙｽｲｯﾁｵﾍﾟﾚｰﾃｨﾝｸﾞﾚﾊﾞｰ		1		Neutral Switch Plate
7B-3	3M4-76084-0	SPACER 12-14-2.2 ｽﾍﾟｰｻ ﾆｭｰﾄﾗﾙｽｲｯﾁ 12-14-2.2		1		
7B-4	3B7-63731-0	WASHER 12.5-24-1 ﾜｯｼｬ 12.5-24-1		1		
7B-5	361-76026-0	MAIN SWITCH ASSY ﾒｲﾝｽｲｯﾁｱｯｼ		1		
7B-6	346-76039-1	SWITCH PROTECTOR (FOOLPROOF) ｽｲｯﾁﾌﾟﾛﾃｸﾀ		1		

Fig. 8 **DRIVE SHAFT HOUSING**
ドライブシャフトハウジング

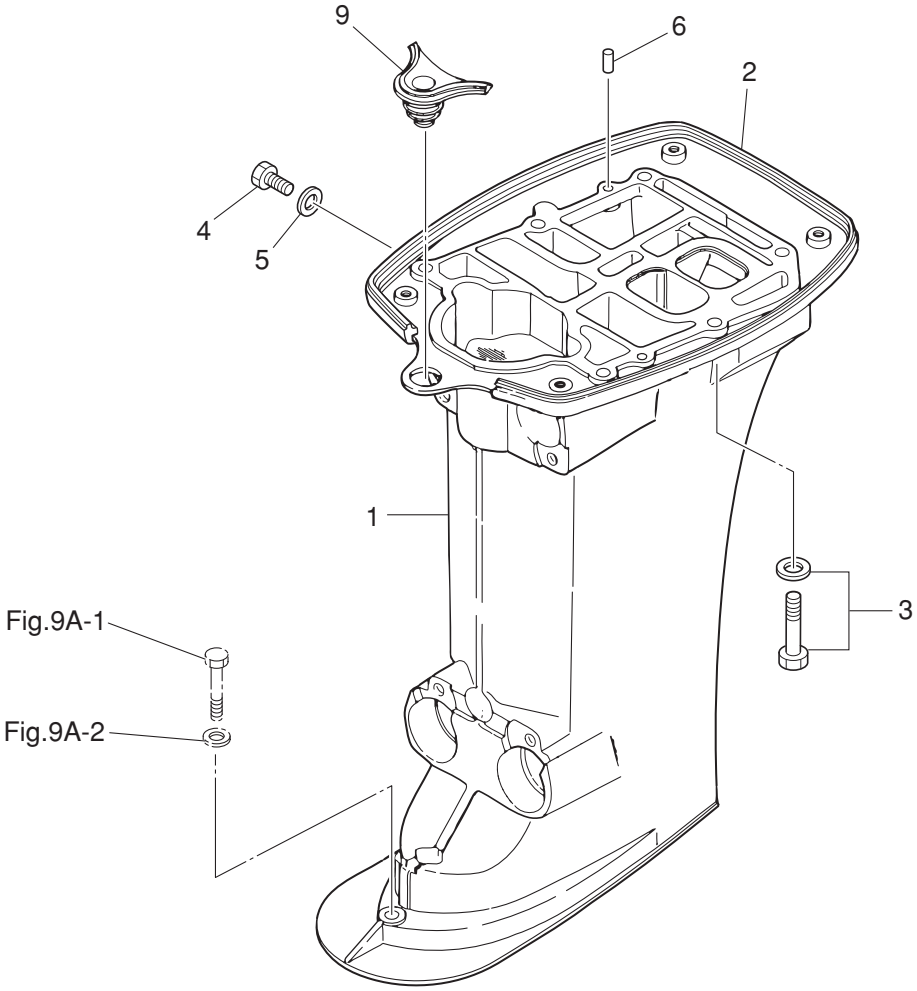

Ref.No. 見出番号		Part No. 部品番号	Description 部 品 名	Q'ty/個数 M25H	M30H	25JET	Remarks 備 考
8-1	1	346Q61191-3	DRIVE SHAFT HOUSING (S) ﾄﾞﾗｲﾌﾞｼｬﾌﾄﾊｳｼﾞﾝｸﾞ (S)	1	1	1	for Transom "S" & 25JET
8-1	2	346Q61192-3	DRIVE SHAFT HOUSING (L) ﾄﾞﾗｲﾌﾞｼｬﾌﾄﾊｳｼﾞﾝｸﾞ (L)	1	1		for Transom "L"
8-2		346-67116-0	ENGINE BASEMENT SEAL L=630 ｴﾝｼﾞﾝﾍﾞｰｽｼｰﾙ L=630	1	1	1	
8-3		9101E3-5840	BOLT ﾎﾞﾙﾄ	6	6	6	
8-4		9106E3-0808	BOLT ﾎﾞﾙﾄ	1	1	1	
8-5		332-60006-0	GASKET 8.1-15-1 ｶﾞｽｹｯﾄ 8.1-15-1	1	1	1	
8-6		345-01111-0	DOWEL PIN 6-12 ﾀﾞｳｪﾙﾋﾟﾝ 6-12	2	2	2	
8-9		346-66226-0	GROMMET 17-5.5 ｸﾞﾛﾒｯﾄ ｼﾌﾄﾛｯﾄﾞ	1	1	1	

Fig. 9A GEAR CASE (DRIVE SHAFT)
ギヤケース（ドライブシャフト）

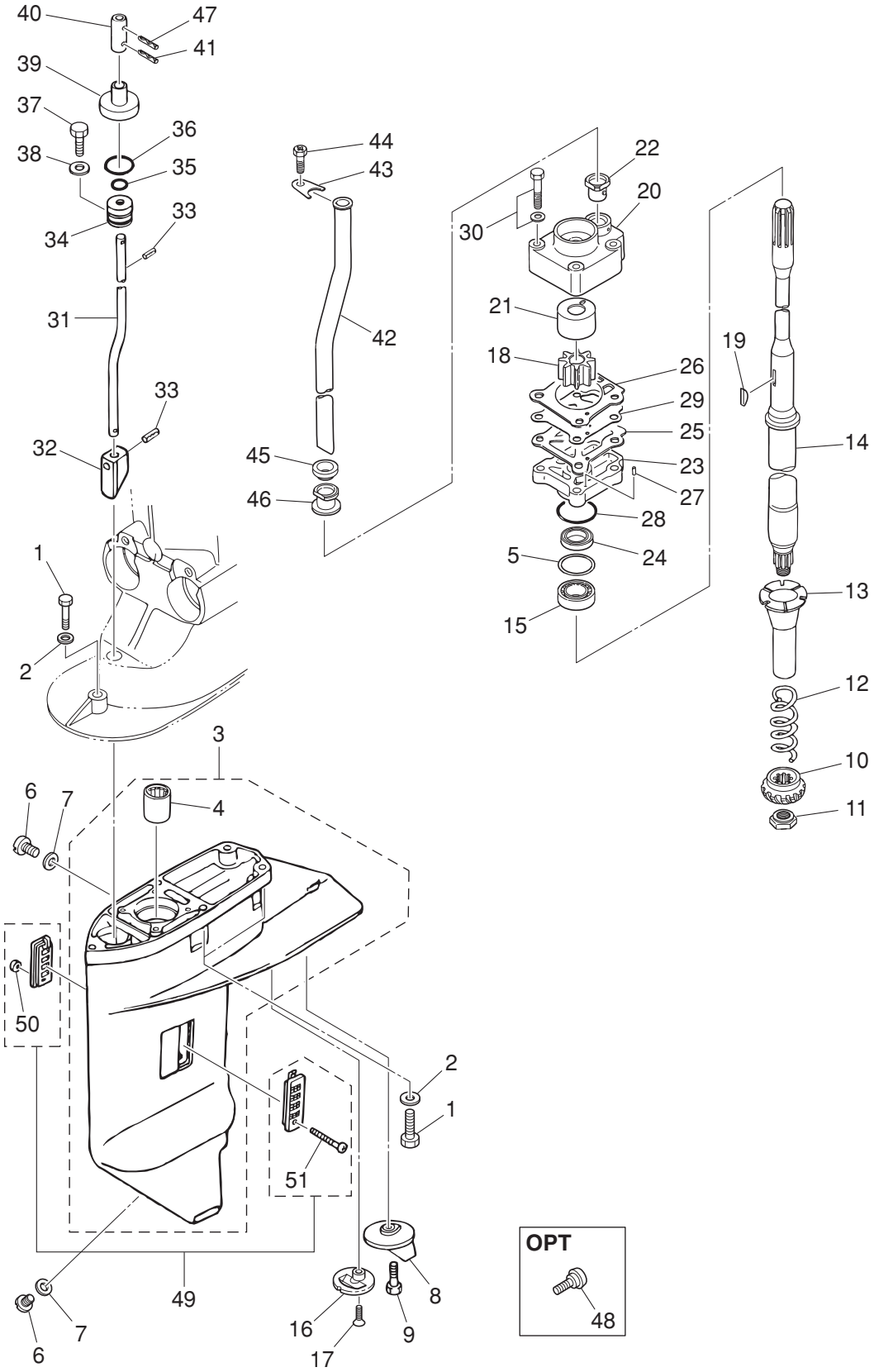

Ref.No. 見出番号		Part No. 部品番号	Description 部 品 名	Q'ty/個数 M25H	M30H	25JET	Remarks 備 考
9A-1	2	9161E3-0840	BOLT ﾎﾞﾙﾄ	5	5		for Transom "S" Gear Case
9A-1	3	9161E3-0840	BOLT ﾎﾞﾙﾄ	4	4		for Transom "L" Gear Case
9A-1	4	9161E3-0845	BOLT ﾎﾞﾙﾄ	1	1		for Transom "L" Gear Case
9A-2	2	3P0-66233-0	WASHER 8.1-16-1.5 ﾜｯｼｬ 8.1-16-1.5	5	5		for Transom "S"&"L" Gear Case
9A-3		3AEQ60000-2	GEAR CASE ASSY ｷﾞﾔｹｰｽｱｯｼ	1	1		
9A-4		3AE-60211-0	* ROLLER BEARING 20-27-30 * ﾛｰﾗﾍﾞｱﾘﾝｸﾞ 20-27-30	1	1		
9A-5	1	346-64081-0	SHIM 35-41.9-0.1 ｼﾑ 35-41.9-0.1	A	A		
9A-5	2	346-64082-0	SHIM 35-41.9-0.15 ｼﾑ 35-41.9-0.15	A	A		
9A-5	3	346-64083-0	SHIM 35-41.9-0.3 ｼﾑ 35-41.9-0.3	A	A		
9A-5	4	346-64084-0	SHIM 35-41.9-0.5 ｼﾑ 35-41.9-0.5	A	A		
9A-6		332-60005-2	PLUG 8-8 ﾌﾟﾗｸﾞ 8-8	2	2		
9A-7		332-60006-0	GASKET 8.1-15-1 ｶﾞｽｹｯﾄ 8.1-15-1	2	2		
9A-8		3C8-60217-1	TRIM TAB ﾄﾘﾑﾀﾌﾞ	1	1		
9A-9		910103-5620	BOLT ﾎﾞﾙﾄ	1	1		
9A-10		346-64020-1	BEVEL GEAR B ﾍﾞﾍﾞﾙｷﾞﾔ B	1	1		
9A-11		346-64027-1	NUT ﾅｯﾄ ﾍﾞﾍﾞﾙｷﾞﾔ B	1	1		
9A-12		346-64327-0	DRIVE SHAFT SPRING ﾄﾞﾗｲﾌﾞｼｬﾌﾄｽﾌﾟﾘﾝｸﾞ	1	1		
9A-13		346-64328-0	DRIVE SHAFT SPRING GUIDE ﾄﾞﾗｲﾌﾞｼｬﾌﾄｽﾌﾟﾘﾝｸﾞｶﾞｲﾄﾞ	1	1		
9A-14	1	346-64301-5	DRIVE SHAFT (S) ﾄﾞﾗｲﾌﾞｼｬﾌﾄ (S)	1	1		for Transom "S"
9A-14	2	346-64302-5	DRIVE SHAFT (L) ﾄﾞﾗｲﾌﾞｼｬﾌﾄ (L)	1	1		for Transom "L"
9A-15		346-60213-0	TAPERED ROLLER BEARING 32004 ﾃｰﾊﾟｰﾛｰﾗﾍﾞｱﾘﾝｸﾞ 32004	1	1		
9A-16		369-60206-0	WATER STRAINER ｳｫｰﾀｽﾄﾚｰﾅ ｻﾌﾞ	1	1		Sub Water Stranier
9A-17		9218E3-0620	SCREW ｽｸﾘｭ	1	1		
9A-18		345-65021-0	WATER PUMP IMPELLER ｳｫｰﾀﾎﾟﾝﾌﾟｲﾝﾍﾟﾗ	1	1		
9A-19		332-65022-0	KEY 20-4.6-2 ｷｰ ﾎﾟﾝﾌﾟｲﾝﾍﾟﾗ	1	1		
9A-20		348-65016-1	PUMP CASE (UPPER) ﾎﾟﾝﾌﾟｹｰｽ (ｱｯﾊﾟ)	1	1		
9A-21		348-65011-0	PUMP CASE LINER ﾎﾟﾝﾌﾟｹｰｽﾗｲﾅ	1	1		
9A-22		3B7-65014-0	WATER PIPE SEAL (LOWER) ｳｫｰﾀﾊﾟｲﾌﾟｼｰﾙ (ﾛﾜ)	1	1		
9A-23		346-65017-2	PUMP CASE (LOWER) ﾎﾟﾝﾌﾟｹｰｽ (ﾛﾜ)	1	1		

Fig. 9A GEAR CASE (DRIVE SHAFT)
ギヤケース(ドライブシャフト)

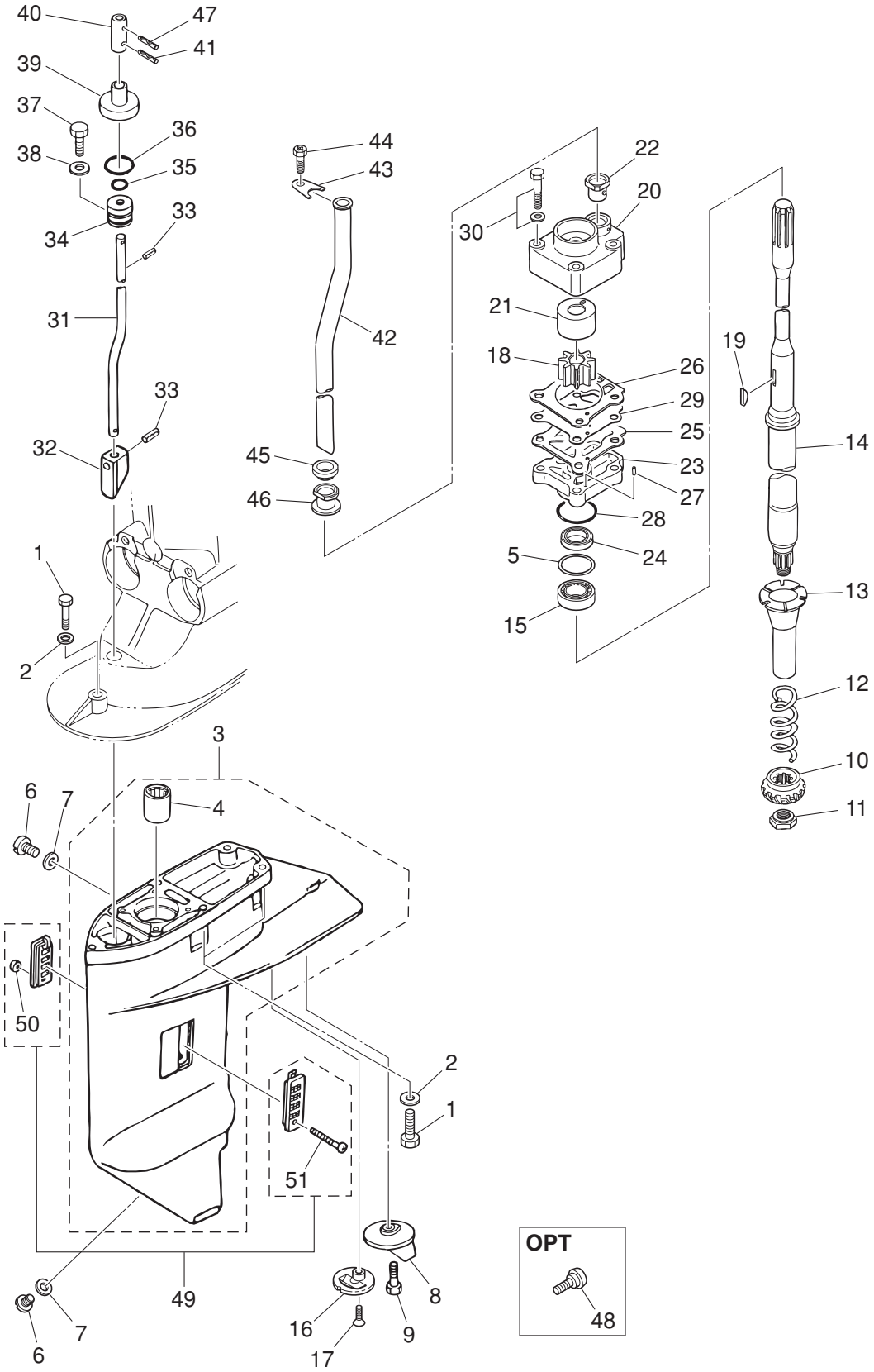

Ref.No. 見出番号		Part No. 部品番号	Description 部 品 名	Q'ty/個数 M25H	M30H	25JET	Remarks 備 考
9A-24		346-65013-0	OIL SEAL 17-30-9 ｵｲﾙｼｰﾙ 17-30-9	1	1		
9A-25		348-65029-1	GUIDE PLATE GASKET ｶﾞｲﾄﾞﾌﾟﾚｰﾄｶﾞｽｹｯﾄ	1	1		
9A-26		348-65018-0	PUMP CASE GASKET ﾎﾟﾝﾌﾟｹｰｽｶﾞｽｹｯﾄ	1	1		
9A-27		334-65012-0	DOWEL PIN 4-10 ﾀﾞｳｪﾙﾋﾟﾝ 4-10	2	2		
9A-28		336-62415-0	O-RING 3.5-36 Oﾘﾝｸﾞ 3.5-36	1	1		
9A-29		348-65025-0	WATER PUMP GUIDE PLATE ｳｫｰﾀﾎﾟﾝﾌﾟｶﾞｲﾄﾞﾌﾟﾚｰﾄ	1	1		
9A-30		9101E3-5652	BOLT ﾎﾞﾙﾄ	4	4		
9A-31	1	346-66012-1	CAM ROD (S) ｶﾑﾛｯﾄﾞ (S) (15)	1	1		
9A-31	2	346-66013-1	CAM ROD (L) ｶﾑﾛｯﾄﾞ (L) (20)	1	1		
9A-32		3C8-66011-0	CLUTCH CAM ｸﾗｯﾁｶﾑ	1	1		
9A-33		951407-0312	SPRING PIN 3-12 ｽﾌﾟﾘﾝｸﾞﾋﾟﾝ 3-12	2	2		
9A-34		3C8-66031-1	CAM ROD BUSHING ｶﾑﾛｯﾄﾞﾌﾞｯｼﾝｸﾞ	1	1		
9A-35		332-66021-0	O-RING 2.4-5.8 Oﾘﾝｸﾞ 2.4-5.8	1	1		
9A-36		3C8-66032-0	O-RING 3.5-21.7 Oﾘﾝｸﾞ 3.5-21.7	1	1		
9A-37		910103-6612	BOLT ﾎﾞﾙﾄ	1	1		
9A-38		3C8-66308-0	WASHER 6-16-1.5 ﾜｯｼｬ 6-16-1.5	1	1		
9A-40		346-66241-1	SHIFT ROD JOINT ｼﾌﾄﾛｯﾄﾞｼﾞｮｲﾝﾄ	1	1		
9A-41		951403-0312	SPRING PIN 3-12 ｽﾌﾟﾘﾝｸﾞﾋﾟﾝ 3-12	1	1		Cam Rod
9A-42	1	346-65100-0	WATER PIPE (S) ｳｫｰﾀﾊﾟｲﾌﾟ (S)	1	1	1	for Transom "S"
9A-42	2	346-65110-0	WATER PIPE (L) ｳｫｰﾀﾊﾟｲﾌﾟ (L)	1	1		for Transom "L"
9A-43		346-65203-0	LOCK PLATE ﾛｯｸﾌﾟﾚｰﾄ ｳｫｰﾀﾊﾟｲﾌﾟ	1	1	1	
9A-44		910103-0610	BOLT ﾎﾞﾙﾄ	1	1	1	
9A-45		346-65206-0	WATER PIPE SEAL (UPPER) ｳｫｰﾀﾊﾟｲﾌﾟｼｰﾙ (ｱｯﾊﾟ)	1	1	1	
9A-46		346-65204-0	WATER PIPE AUXILIARY MOUNT ｳｫｰﾀﾊﾟｲﾌﾟｵｳｷｼﾘｱﾘﾏｳﾝﾄ	1	1	1	Water Pipe Lock Rubber
9A-47		951403-0312	SPRING PIN 3-12 ｽﾌﾟﾘﾝｸﾞﾋﾟﾝ 3-12	1	1		Cam Rod
9A-48		346-60984-0	SUB-WATER INLET HOSE PLUG ｻﾌﾞｳｫｰﾀｲﾝﾚｯﾄﾎｰｽﾌﾟﾗｸﾞ	1	1		OPT
9A-49		3A1-60235-0	WATER STRAINER SET ｳｫｰﾀｽﾄﾚｰﾅｾｯﾄ	1	1		
9A-50		930403-0400	* NYLON NUT 4-P0.7 * ﾅｲﾛﾝﾅｯﾄ 4-P0.7	1	1		
9A-51		9215E3-0430	* SCREW * ｽｸﾘｭ	1	1		

Fig. 9B GEAR CASE (PROPELLER SHAFT)
ギヤケース（プロペラシャフト）

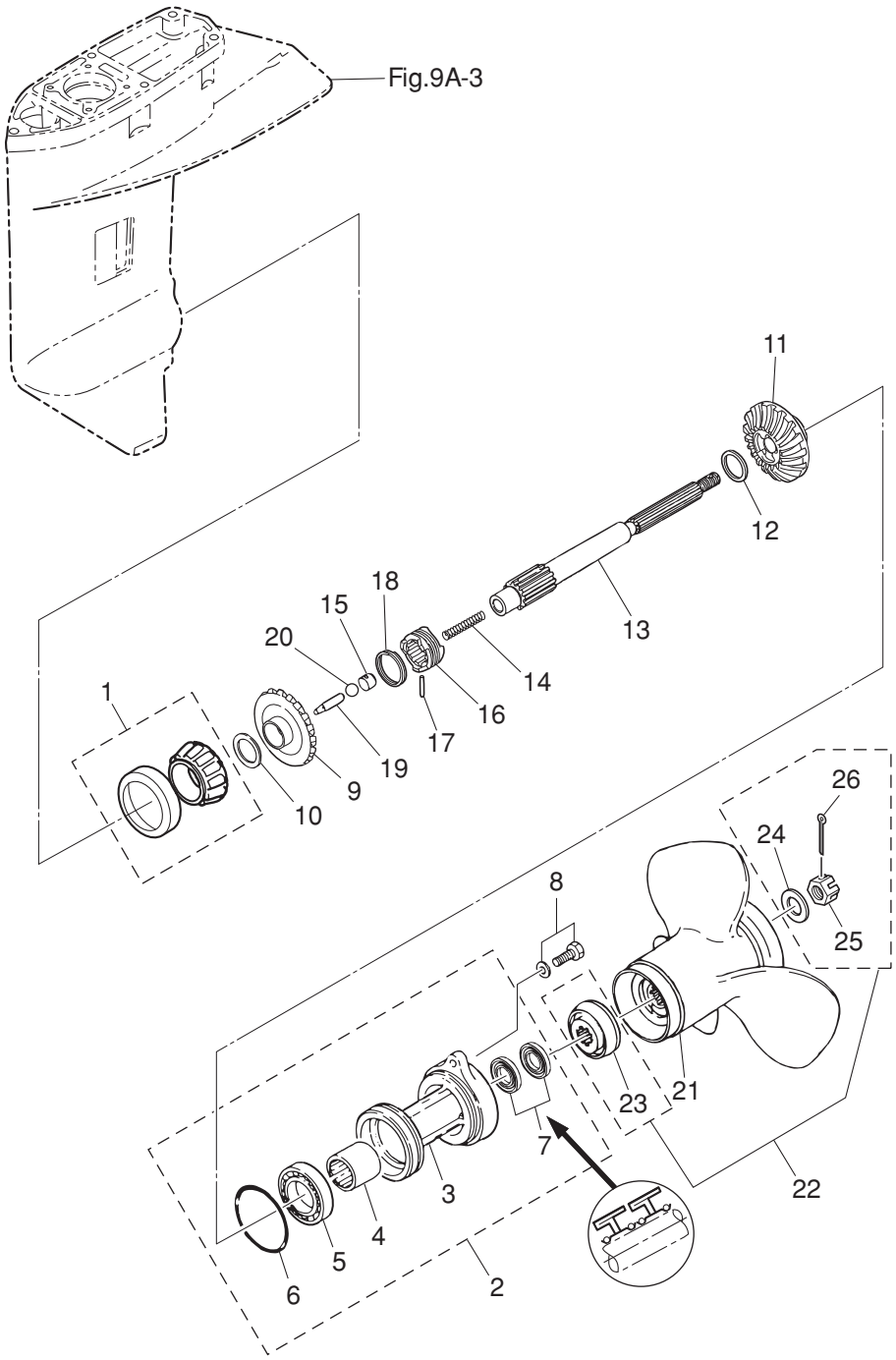

Ref.No. 見出番号		Part No. 部品番号	Description 部 品 名	Q'ty/個数 M25H	M30H	25JET	Remarks 備 考
9B-1		346-60215-0	TAPERED ROLLER BEARING 30205 ﾃｰﾊﾟｰﾛｰﾗﾍﾞｱﾘﾝｸﾞ 30205	1	1		
9B-2		349Q60100-7	PROPELLER SHAFT HOUSING ASSY ﾌﾟﾛﾍﾟﾗｼｬﾌﾄﾊｳｼﾞﾝｸﾞｱｯｼ	1	1		
9B-3		346Q60101-8	* PROPELLER SHAFT HOUSING * ﾌﾟﾛﾍﾟﾗｼｬﾌﾄﾊｳｼﾞﾝｸﾞ	1	1		
9B-4		346-60102-0	* ROLLER BEARING 18-25-2.5 * ﾛｰﾗﾍﾞｱﾘﾝｸﾞ 18-25-2.5	1	1		
9B-5		9601-0-6205	* BALL BEARING 6205 * ﾎﾞｰﾙﾍﾞｱﾘﾝｸﾞ 6205	1	1		
9B-6		332-60103-0	* O-RING 3-62.5 * Oﾘﾝｸﾞ 3-62.5	1	1		
9B-7		3AC-60111-0	* OIL SEAL 18-28-8 * ｵｲﾙｼｰﾙ 18-28-8	2	2		
9B-8		9101E3-5830	BOLT ﾎﾞﾙﾄ	2	2		
9B-9		346-64010-1	BEVEL GEAR ASSY (A) ﾍﾞﾍﾞﾙｷﾞﾔｱｯｼ (A)	1	1		
9B-10	1	369-64081-1	SHIM 26.5-34.8-0.1 ｼﾑ 26.5-34.8-0.1	A	A		
9B-10	2	369-64082-1	SHIM 26.5-34.8-0.15 ｼﾑ 26.5-34.8-0.15	A	A		
9B-11		346-64030-0	BEVEL GEAR C ﾍﾞﾍﾞﾙｷﾞﾔ C	1	1		
9B-12		346-64032-0	WASHER 18-24-1.5 ﾜｯｼｬ ﾍﾞﾍﾞﾙｷﾞﾔ C 18-24-1.5	1	1		
9B-13		346-64211-6	PROPELLER SHAFT ﾌﾟﾛﾍﾟﾗｼｬﾌﾄ	1	1		
9B-14		332-64221-0	SPRING ｽﾌﾟﾘﾝｸﾞ ｸﾗｯﾁ	1	1		
9B-15		350-64222-1	SPRING RETAINER ｽﾌﾟﾘﾝｸﾞﾘﾃｰﾅ ｸﾗｯﾁ	1	1		
9B-16		346-64215-1	CLUTCH ｸﾗｯﾁ	1	1		
9B-17		346-64218-0	PIN ﾋﾟﾝ ｸﾗｯﾁ	1	1		
9B-18		346-64219-0	SNAP ｽﾅｯﾌﾟ ｸﾗｯﾁﾋﾟﾝ	1	1		
9B-19		3C8-64223-1	PUSH ROD ﾌﾟｯｼｭﾛｯﾄﾞ ｸﾗｯﾁ	1	1		
9B-20		965002-0803	BALL 3/8 ﾎﾞｰﾙ ｽﾁｰﾙ 3/8	1	1		
9B-21	1	346B64106-5	PROPELLER ASSY (8″) ﾌﾟﾛﾍﾟﾗｱｯｼ (8″)	1	1		OPT 3 x 260 x 210
9B-21	2	3R0B64518-0	PROPELLER ASSY (9″) ﾌﾟﾛﾍﾟﾗｱｯｼ (9″) DS	1	1		OPT 3 x 247 x 229
9B-21	3	3R0B64521-0	PROPELLER ASSY (10″) ﾌﾟﾛﾍﾟﾗｱｯｼ (10″) DS	1	1		OPT 3 x 247 x 254
9B-21	4	3R0B64523-0	PROPELLER ASSY (11″) ﾌﾟﾛﾍﾟﾗｱｯｼ (11″) DS	1	1		M25/30H Transom ″L″ STD 3 x 249 x 279
9B-21	5	3R0B64525-0	PROPELLER ASSY (12″) ﾌﾟﾛﾍﾟﾗｱｯｼ (12″) DS	1	1		OPT 3 x 249 x 305
9B-21	6	3R0B64527-0	PROPELLER ASSY (13″) ﾌﾟﾛﾍﾟﾗｱｯｼ (13″) DS	1	1		M25/30H Transom ″S″ STD 3 x 244 x 330
9B-21	7	349B64529-1	PROPELLER ASSY (14″) ﾌﾟﾛﾍﾟﾗｱｯｼ (14″)	1	1		OPT 3 x 252 x 360
9B-22		3R0-87326-0	PROPELLER HARDWARE KIT ﾌﾟﾛﾍﾟﾗﾊｰﾄﾞｳｪｱｷｯﾄ	1	1		

Fig. 9B GEAR CASE (PROPELLER SHAFT)
ギヤケース（プロペラシャフト）

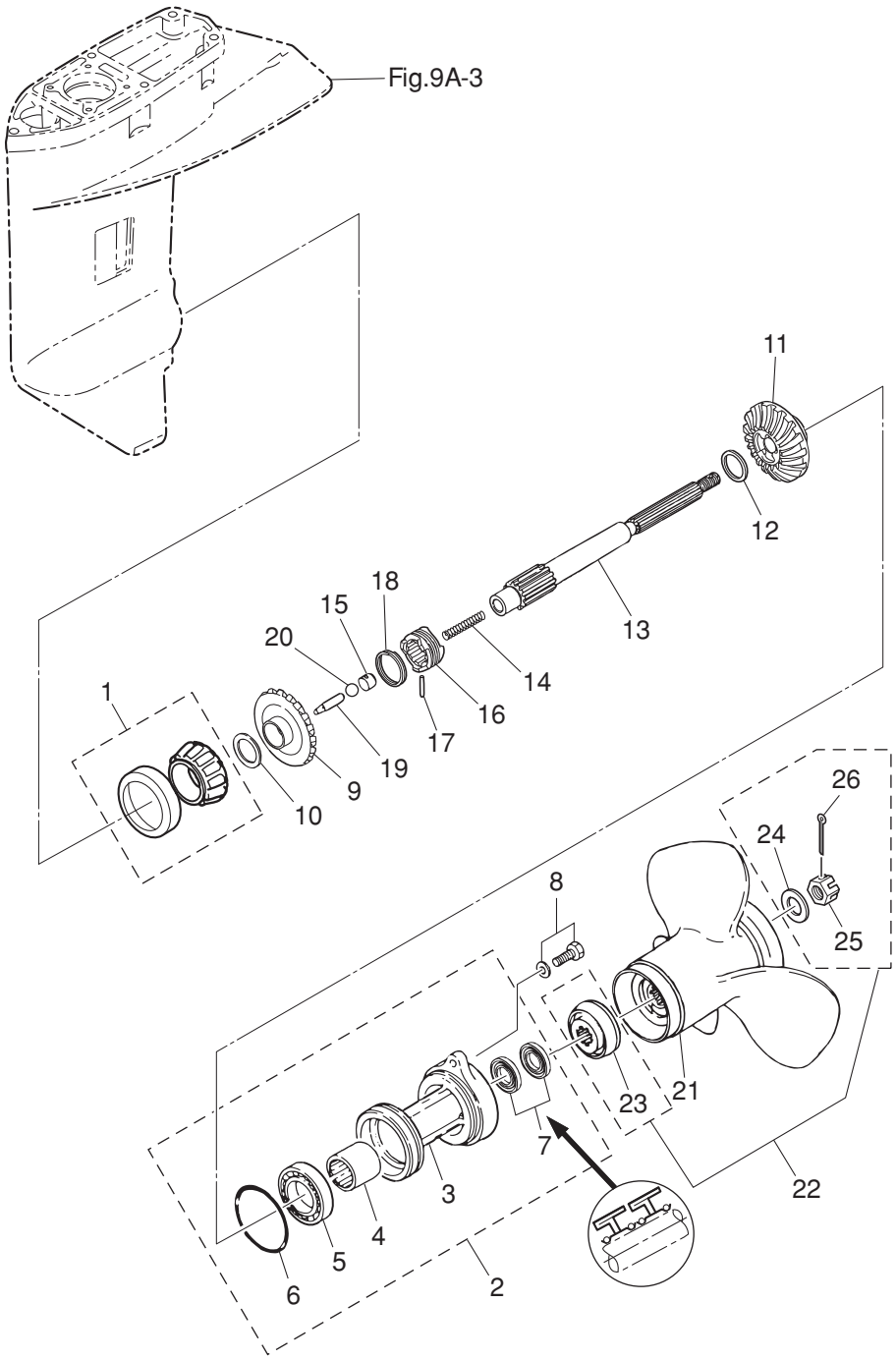

Ref.No. 見出番号	Part No. 部品番号	Description 部 品 名	Q'ty/個数 M25H	M30H	25JET	Remarks 備 考
9B-23	346-64231-5	* THRUST HOLDER * ｽﾗｽﾄﾎﾙﾀﾞ ﾌﾟﾛﾍﾟﾗ	1	1		
9B-24	346-64124-5	* WASHER 12.5-32-2.5 * ﾜｯｼｬ 12.5-32-2.5	1	1		
9B-25	346-64121-5	* PROPELLER NUT * ﾌﾟﾛﾍﾟﾗﾅｯﾄ	1	1		
9B-26	951503-0322	* SPLIT PIN 3-22 * ｽﾌﾟﾘｯﾄﾋﾟﾝ 3-22	1	1		

Fig. 10 JET DRIVE
ジェットドライブ

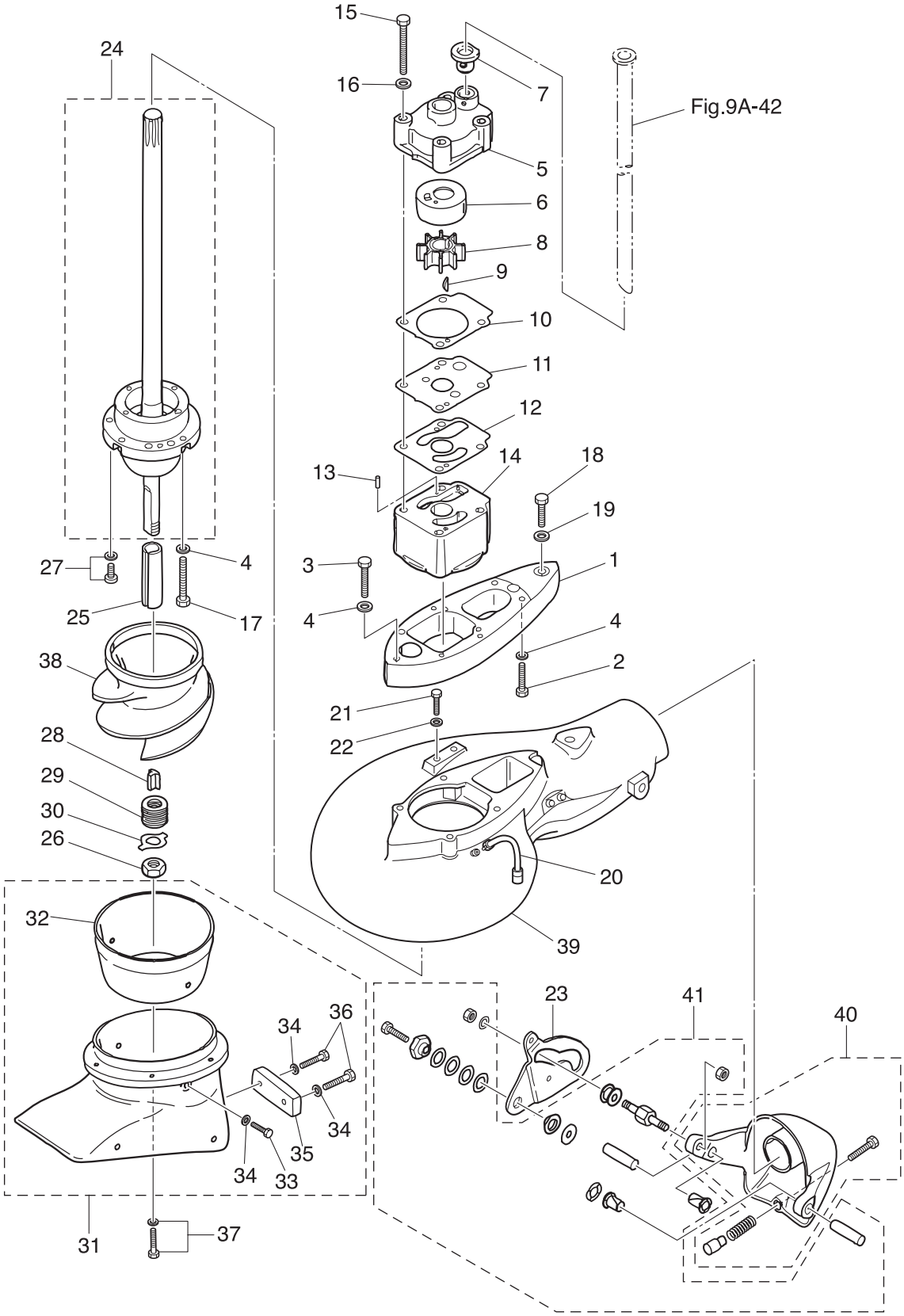

Ref.No. 見出番号	Part No. 部品番号	Description 部 品 名	Q'ty/個数 M25H	M30H	25JET	Remarks 備 考
10-1	3FG-04308-0	VOLUTE HOUSING ADAPTER ﾎﾞﾘｭｰﾄﾊｳｼﾞﾝｸﾞｱﾀﾞﾌﾟﾀ			1	
10-2	9101E3-0830	BOLT ﾎﾞﾙﾄ			4	
10-3	9161E3-0840	BOLT ﾎﾞﾙﾄ			1	
10-4	9402E3-0800	WASHER ﾜｯｼｬ			9	Volute Housing Adpter Drive Shaft W/B HSG
10-5	348-65016-1	PUMP CASE (UPPER) ﾎﾟﾝﾌﾟｹｰｽ (ｱｯﾊﾟ)			1	
10-6	348-65011-0	PUMP CASE LINER ﾎﾟﾝﾌﾟｹｰｽﾗｲﾅ			1	
10-7	3B7-65014-0	WATER PIPE SEAL (LOWER) ｳｫｰﾀﾊﾟｲﾌﾟｼｰﾙ (ﾛﾜ)			1	
10-8	345-65021-0	WATER PUMP IMPELLER ｳｫｰﾀﾎﾟﾝﾌﾟｲﾝﾍﾟﾗ			1	
10-9	332-65022-0	KEY 20-4.6-2 ｷｰ ﾎﾟﾝﾌﾟｲﾝﾍﾟﾗ			1	
10-10	348-65018-0	PUMP CASE GASKET ﾎﾟﾝﾌﾟｹｰｽｶﾞｽｹｯﾄ			1	
10-11	3FG-65025-0	WATER PUMP GUIDE PLATE ｳｫｰﾀﾎﾟﾝﾌﾟｶﾞｲﾄﾞﾌﾟﾚｰﾄ			1	
10-12	3EF-65029-0	GUIDE PLATE GASKET ｶﾞｲﾄﾞﾌﾟﾚｰﾄｶﾞｽｹｯﾄ			1	
10-13	334-65012-0	DOWEL PIN 4-10 ﾀﾞｳｪﾙﾋﾟﾝ 4-10			2	
10-14	3EF-65017-0	PUMP CASE (LOWER) ﾎﾟﾝﾌﾟｹｰｽ (ﾛﾜ)			1	
10-15	9101E3-0670	BOLT ﾎﾞﾙﾄ			4	
10-16	9401E3-0600	WASHER ﾜｯｼｬ			4	
10-17	9101E3-0850	BOLT ﾎﾞﾙﾄ			4	
10-18	3EF-60001-0	BOLT ﾎﾞﾙﾄ			1	
10-19	9401E3-1000	WASHER ﾜｯｼｬ			1	
10-20	3EF-65304-0	HOSE ASSY ﾎｰｽｱｯｼ			1	
10-21	910103-0616	BOLT ﾎﾞﾙﾄ			2	
10-22	940103-0600	WASHER ﾜｯｼｬ			2	
10-23	3EF-65306-0	SHIFT CAM ｼﾌﾄｶﾑ			1	
10-24	3FG-65310-0	DRIVE SHAFT W/BEARING HSG ASSY ﾄﾞﾗｲﾌﾞｼｬﾌﾄ W/ﾍﾞｱﾘﾝｸﾞﾊｳｼﾞﾝｸﾞｱｯｼ			1	
10-25	3HT-64236-0	DRIVE SLEEVE ﾄﾞﾗｲﾌﾞｽﾘｰﾌﾞ			1	
10-26	3EF-62139-1	NUT ﾅｯﾄ			1	
10-27	921503-6516	SCREW ｽｸﾘｭ			2	
10-28	3HT-65022-0	KEY ｷｰ			1	
10-29	3EF-61309-0	SHIM ｼﾑ			8	

Fig. 10 JET DRIVE
ジェットドライブ

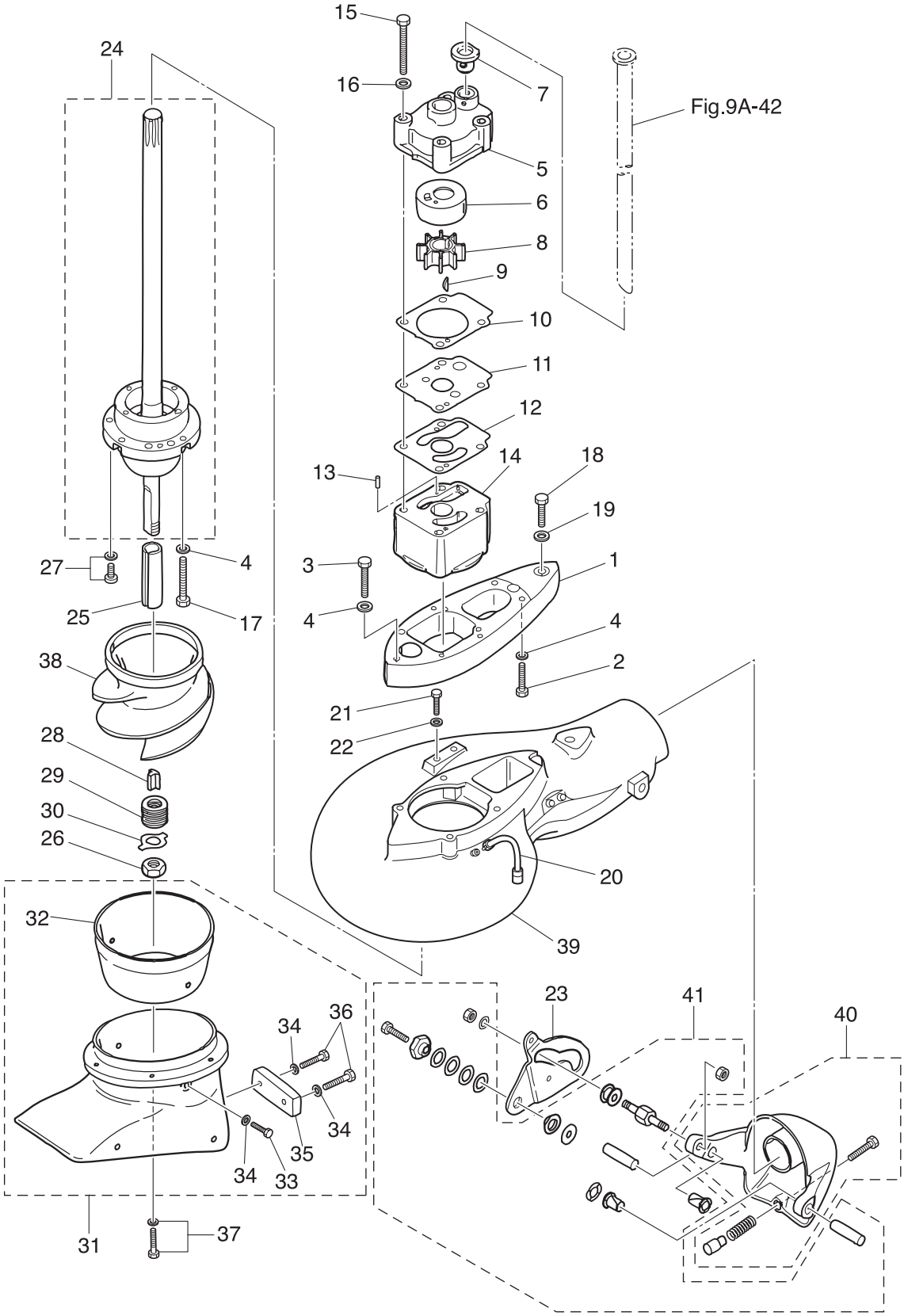

Ref.No. 見出番号	Part No. 部品番号	Description 部 品 名	Q'ty/個数			Remarks 備 考
			M25H	M30H	25JET	
10-30	3EF-10069-0	LOCK WASHER ﾛｯｸﾜｯｼｬ			1	
10-31	3EF-65315-0	INTAKE HOUSING ASSY ｲﾝﾃｰｸﾊｳｼﾞﾝｸﾞｱｯｼ			1	
10-32	3EF-65317-0	＊IMPELLER LINER ＊ｲﾝﾍﾟﾗﾗｲﾅ			1	
10-33	910103-0616	＊BOLT ＊ﾎﾞﾙﾄ			2	
10-34	941303-0600	＊SPRING WASHER ＊ｽﾌﾟﾘﾝｸﾞﾜｯｼｬ			4	Anode & Liner
10-35	3EF-60218-0	＊ANODE ＊ｱﾉｰﾄﾞ			1	
10-36	910103-0625	＊BOLT ＊ﾎﾞﾙﾄ			2	
10-37	9101E3-5620	BOLT ﾎﾞﾙﾄ			6	
10-38	3HT-65313-0	IMPELLER ｲﾝﾍﾟﾗ			1	
10-39	3FG-65321-0	VOLUTE HOUSING ASSY ﾎﾞﾘｭｰﾄﾊｳｼﾞﾝｸﾞｱｯｼ			1	
10-40	3EF-65322-0	REVERSE GATE ASSY ﾘﾊﾞｰｽｹﾞｰﾄｱｯｼ			1	
10-41	3EF-65323-0	SHIFT LINKAGE SET ｼﾌﾄﾘﾝｹｰｼﾞｾｯﾄ			1	

Fig. 11 BRACKET
ブラケット

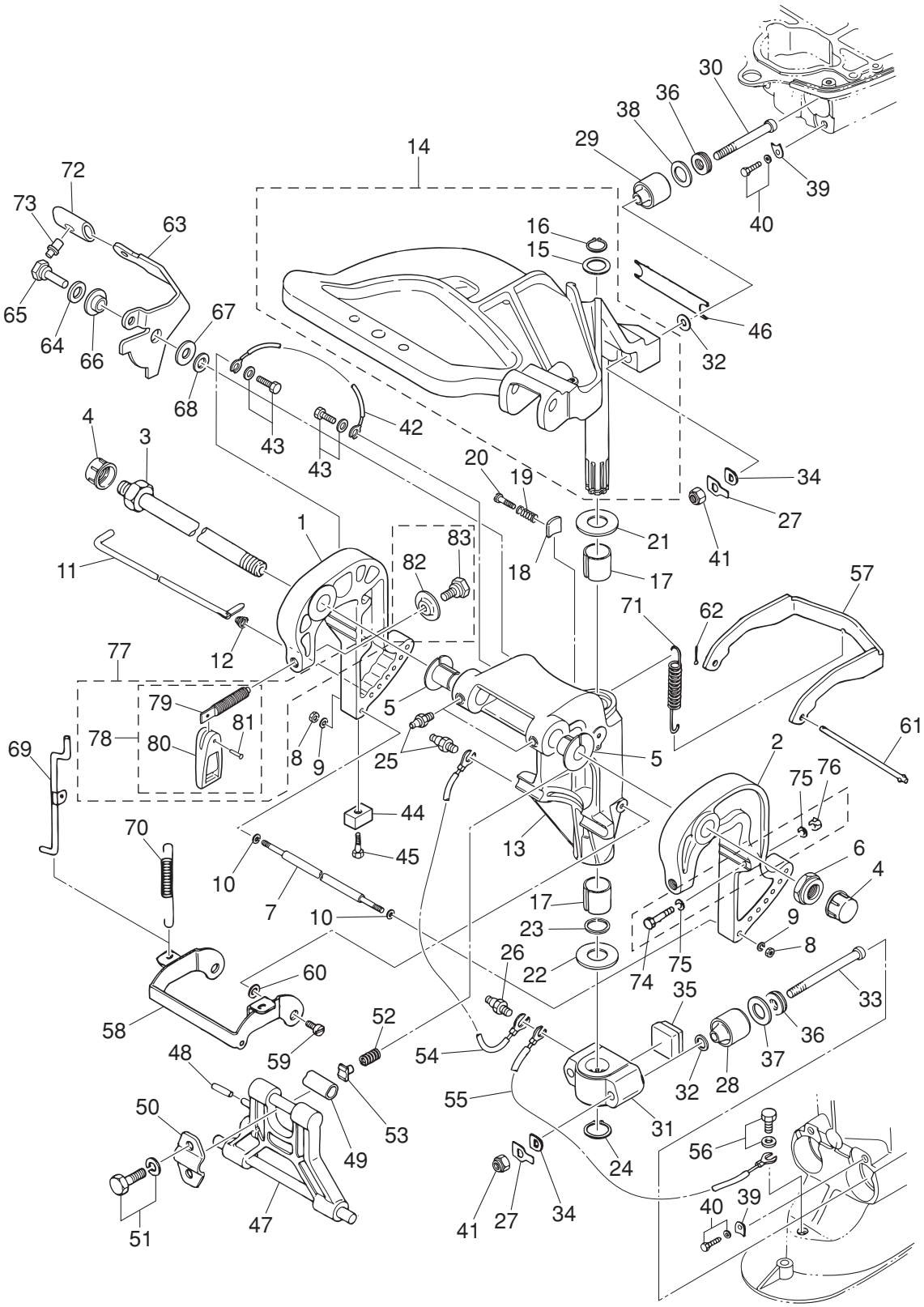

Ref.No. 見出番号	Part No. 部品番号	Description 部 品 名	Q'ty/個数 M25H	M30H	25JET	Remarks 備 考
11-1	3AEQ62112-2	CLAMP BRACKET (R) ｸﾗﾝﾌﾟﾌﾞﾗｹｯﾄ (R)	1	1	1	Starboard Side
11-2	3AEQ62113-2	CLAMP BRACKET (L) ｸﾗﾝﾌﾟﾌﾞﾗｹｯﾄ (L)	1	1	1	Port Side
11-3	3AC-62191-0	SWIVEL BRACKET SHAFT ASSY ｽｲﾍﾞﾙﾌﾞﾗｹｯﾄｼｬﾌﾄｱｯｼ	1	1	1	Bracket Bolt
11-4	346-62127-0	CAP NUT ｷｬｯﾌﾟﾅｯﾄ ﾌﾞﾗｹｯﾄﾎﾞﾙﾄ	2	2	2	for MF/EF
11-5	349-62126-0	BUSHING ﾌﾞｯｼﾝｸﾞ	2	2	2	
11-6	346-62124-1	NYLON NUT 7/8-14 ﾅｲﾛﾝﾅｯﾄ 7/8-14	1	1	1	
11-7	346-62117-1	DISTANCE PIECE ﾃﾞｨｽﾀﾝｽﾋﾟｰｽ	1	1	1	
11-8	930103-0600	NUT ﾅｯﾄ	2	2	2	
11-9	9401E3-0600	WASHER ﾜｯｼｬ	2	2	2	Nut Side
11-10	9401E3-0600	WASHER ﾜｯｼｬ	2	2	2	Distance Piece Side
11-11	345-62121-1	THRUST ROD ｽﾗｽﾄﾛｯﾄﾞ	1	1	1	
11-12	345-62122-2	THRUST ROD SPRING ｽﾗｽﾄﾛｯﾄﾞｽﾌﾟﾘﾝｸﾞ	1	1	1	
11-13	349Q62310-3	SWIVEL BRACKET ｽｲﾍﾞﾙﾌﾞﾗｹｯﾄ	1	1	1	
11-14	346Q62010-1	STEERING SHAFT ASSY ｽﾃｱﾘﾝｸﾞｼｬﾌﾄｱｯｼ	1	1	1	
11-15	346-62412-1	* WASHER 22.6-30-2 * ﾜｯｼｬ 22.6-30-2	1	1	1	
11-16	945103-2200	* C-RING d=22 * Cﾘﾝｸﾞ d=22	1	1	1	
11-17	345-62417-0	BUSHING 26-32 ﾌﾞｯｼﾝｸﾞ 26-32	2	2	2	
11-18	345-62441-0	FRICTION PIECE ﾌﾘｸｼｮﾝﾋﾟｰｽ	1	1	1	
11-19	346-62421-1	FRICTION SPRING ﾌﾘｸｼｮﾝｽﾌﾟﾘﾝｸﾞ	1	1	1	
11-20	9101E3-0830	BOLT ﾎﾞﾙﾄ	1	1	1	
11-21	3A0-62423-2	THRUST PLATE (UPPER) 27-50-1 ｽﾗｽﾄﾌﾟﾚｰﾄ (ｱｯﾊﾟ) 27-50-1	1	1	1	
11-22	346-62424-1	THRUST PLATE (LOWER) 26.5-46-1 ｽﾗｽﾄﾌﾟﾚｰﾄ (ﾛﾜ) 26.5-46-1	1	1	1	
11-23	3H8-62415-0	O-RING 3.5-25.7 Oﾘﾝｸﾞ 3.5-25.7	1	1	1	
11-24	945103-2500	C-RING d=25 Cﾘﾝｸﾞ d=25	1	1	1	
11-25	344-67177-1	GREASE FITTING ｸﾞﾘｽﾌｨｯﾃｨﾝｸﾞ	3	3	3	Swivel Bracket
11-26	344-67177-1	GREASE FITTING ｸﾞﾘｽﾌｨｯﾃｨﾝｸﾞ	2	2	2	Mount Bracket
11-27	346-61323-0	LOCK PLATE ﾛｯｸﾌﾟﾚｰﾄ ﾏｳﾝﾄﾗﾊﾞｰ	4	4	4	Upper & Lower
11-28	346-61302-1	RUBBER MOUNT (LOWER) ﾗﾊﾞｰﾏｳﾝﾄ (ﾛﾜ)	2	2	2	
11-29	346-61301-1	RUBBER MOUNT (UPPER) ﾗﾊﾞｰﾏｳﾝﾄ (ｱｯﾊﾟ)	2	2	2	

Fig. 11 BRACKET
ブラケット

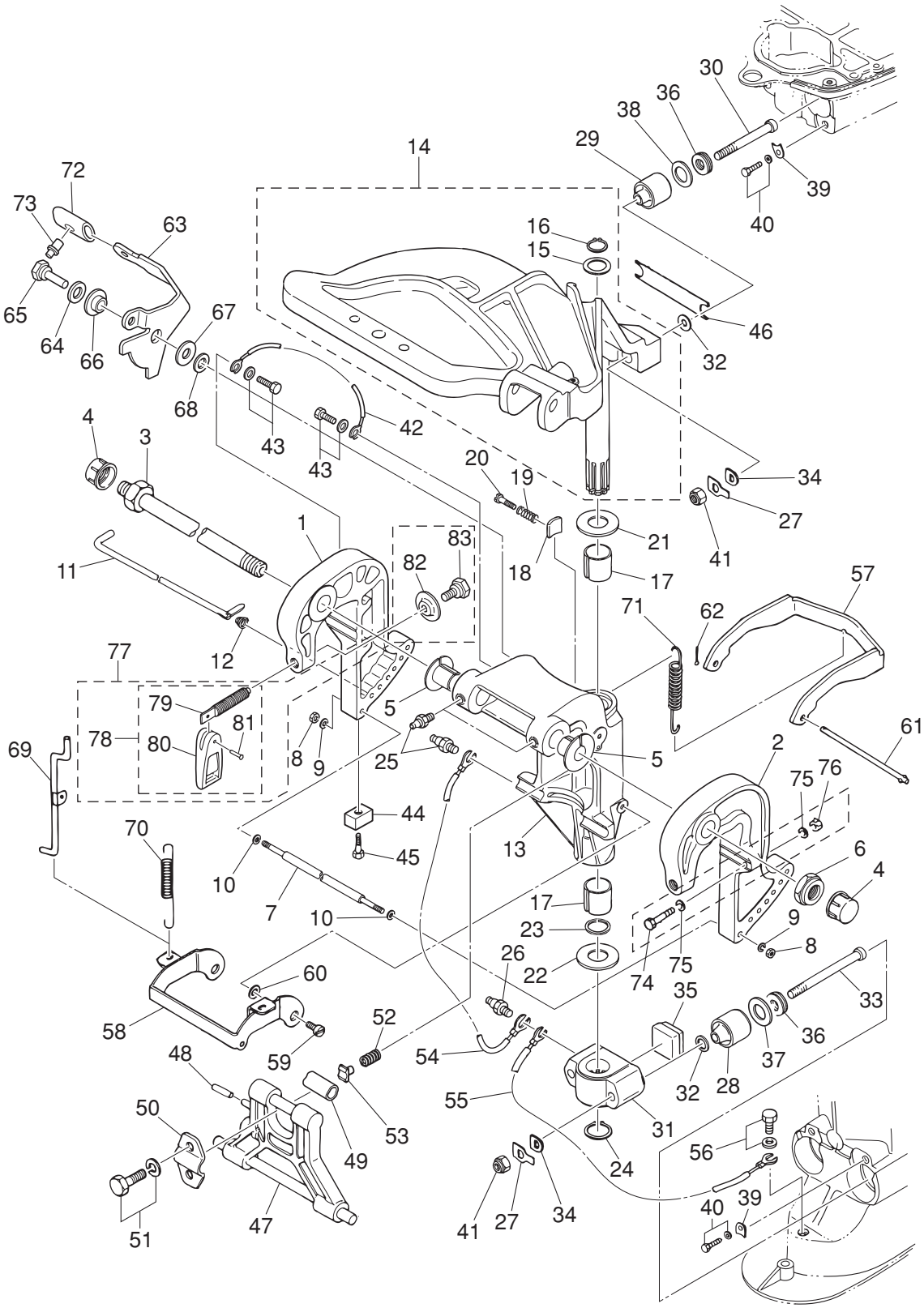

Ref.No. 見出番号	Part No. 部品番号	Description 部 品 名	Q'ty/個数 M25H	M30H	25JET	Remarks 備 考
11-30	346-61307-2	BOLT ﾎﾞﾙﾄ ﾏｳﾝﾄﾗﾊﾞｰｱｯﾊﾟ	2	2	2	
11-31	346Q61411-2	MOUNT BRACKET ﾏｳﾝﾄﾌﾞﾗｹｯﾄ	1	1	1	
11-32	9401E3-1000	WASHER ﾜｯｼｬ	4	4	4	Upper & Lower
11-33	346-61321-2	BOLT ﾎﾞﾙﾄ ﾗﾊﾞｰﾏｳﾝﾄ (ﾛﾜ)	2	2	2	
11-34	345-61322-2	WASHER 10.1-18-2.5 ﾜｯｼｬ ﾏｳﾝﾄﾗﾊﾞｰ	4	4	4	Upper & Lower
11-35	346-61336-0	DAMPER (LOWER) ﾀﾞﾝﾊﾟ (ﾛﾜ)	1	1	1	
11-36	346-61333-0	DAMPER (UPPER) ﾀﾞﾝﾊﾟ (ｱｯﾊﾟ)	4	4	4	Upper & Lower
11-37	346-61334-0	WASHER 21-35.7-3 ﾜｯｼｬ ﾛｯｸﾌﾟﾚｰﾄﾛﾜ 21-35.7-3	2	2	2	
11-38	346-61335-0	LOCK PLATE 20-31.7-3 ﾛｯｸﾌﾟﾚｰﾄ ｱｯﾊﾟ 20-31.7-3	2	2	2	
11-39	346-61312-1	RUBBER MOUNT RETAINER ﾗﾊﾞｰﾏｳﾝﾄﾘﾃｰﾅ	4	4	4	Upper & Lower
11-40	9101E3-5820	BOLT ﾎﾞﾙﾄ	4	4	4	Upper & Lower
11-41	930103-1000	NUT 10-P1.5 ﾅｯﾄ 10-P1.5	4	4	4	Upper & Lower
11-42	398-62396-1	GROUND L=130 ｸﾞﾗﾝﾄﾞ (ｱｰｽﾜｲﾔ) L=130	1	1	1	Clamp Bracket (R) -Swivel Bracket
11-43	910103-5612	BOLT ﾎﾞﾙﾄ	2	2	2	
11-44	3B7-60218-1	ANODE ｱﾉｰﾄﾞ	1	1	1	Clamp Bracket (R)
11-45	910103-5630	BOLT ﾎﾞﾙﾄ	1	1	1	Clamp Bracket (R)
11-46	346-61337-0	DAMPER (UPPER) ﾀﾞﾝﾊﾟ (ｱｯﾊﾟ)	1	1	1	
11-47	349Q62993-2	TILT STOPPER ﾁﾙﾄｽﾄｯﾊﾟ	1	1	1	
11-48	951403-0640	SPRING PIN ｽﾌﾟﾘﾝｸﾞﾋﾟﾝ	1	1	1	
11-49	346-62437-0	BUSHING 10.2-12-29.5 ﾌﾞｯｼﾝｸﾞ 10.2-12-29.5	1	1	1	
11-50	346-62439-1	SETTING PLATE ｾｯﾃｨﾝｸﾞﾌﾟﾚｰﾄ	1	1	1	
11-51	9101E3-5820	BOLT ﾎﾞﾙﾄ	2	2	2	
11-52	3C8-62421-1	FRICTION SPRING ﾌﾘｸｼｮﾝｽﾌﾟﾘﾝｸﾞ	1	1	1	
11-53	346-62438-0	SETTING PIECE ｾｯﾃｨﾝｸﾞﾋﾟｰｽ ﾁﾙﾄｽﾄｯﾊﾟ	1	1	1	
11-54	3A3-62396-1	GROUND L=110 ｸﾞﾗﾝﾄﾞ (ｱｰｽﾜｲﾔ) L=110	1	1	1	Swivel Bracket -Mount Bracket
11-55	3A3-62396-1	GROUND L=110 ｸﾞﾗﾝﾄﾞ (ｱｰｽﾜｲﾔ) L=110	1	1	1	Swivel Bracket -Drive Shaft Housing
11-56	910103-5612	BOLT ﾎﾞﾙﾄ	1	1	1	
11-57	346-66322-0	REVERSE LOCK ﾘﾊﾞｰｽﾛｯｸ	1	1	1	
11-58	349-66313-0	REVERSE LOCK ARM ﾘﾊﾞｰｽﾛｯｸｱｰﾑ	1	1	1	

Fig. 11 BRACKET
ブラケット

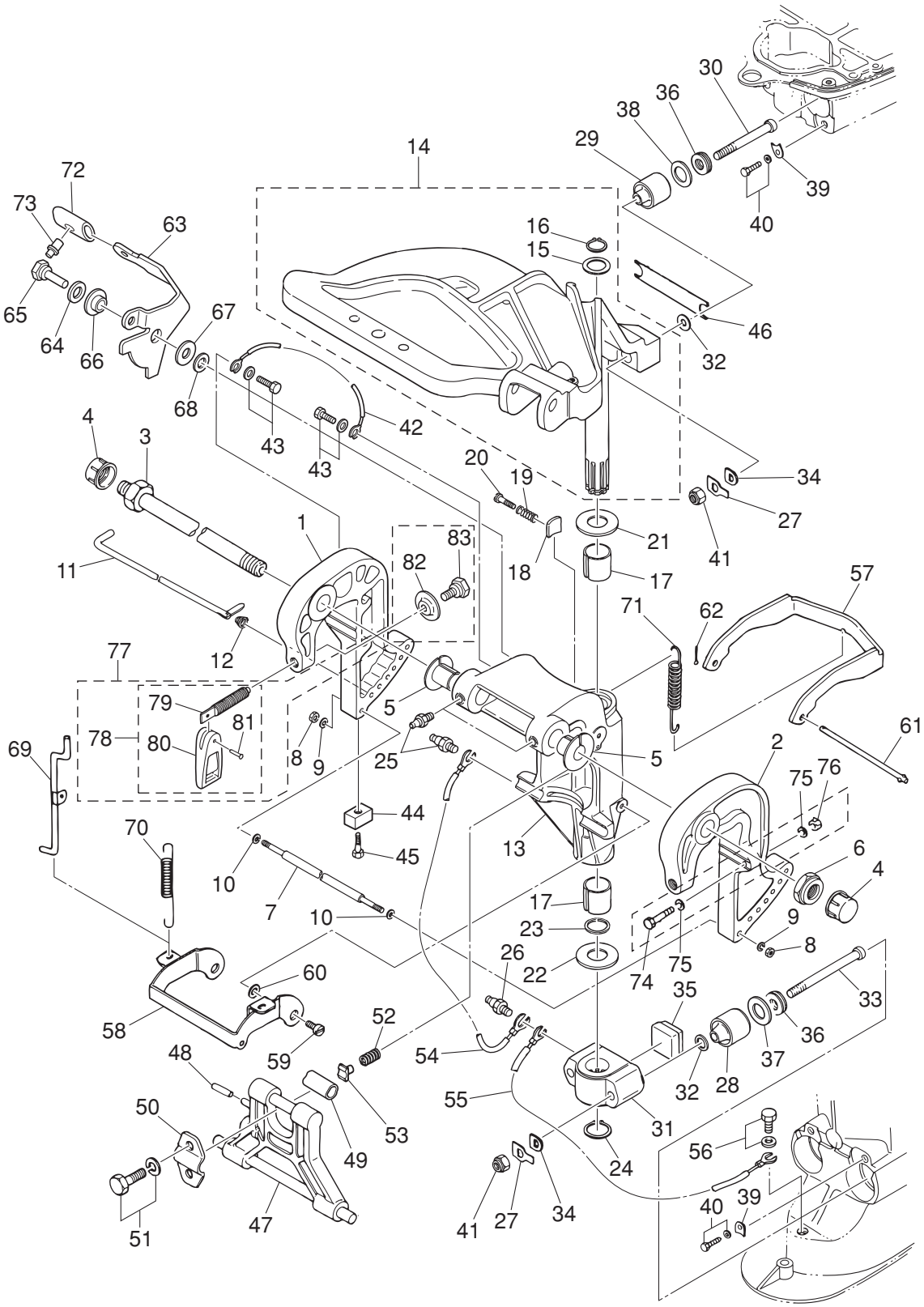

Ref.No. 見出番号		Part No. 部品番号	Description 部 品 名	Q'ty/個数 M25H	M30H	25JET	Remarks 備 考
11-59		336-66319-1	PIVOT BOLT ﾋﾟﾎﾞｯﾄﾎﾞﾙﾄ	2	2	2	
11-60		3R0-66308-0	WASHER 6-16-1.5 ﾜｯｼｬ 6-16-1.5	2	2	2	
11-61		346-66321-0	REVERSE LOCK ROD ﾘﾊﾞｰｽﾛｯｸﾛｯﾄﾞ	1	1	1	
11-62		951503-0212	SPLIT PIN 2-12 ｽﾌﾟﾘｯﾄﾋﾟﾝ 2-12	1	1	1	
11-63		3P0-66311-0	REVERSE LOCK LEVER ﾘﾊﾞｰｽﾛｯｸﾚﾊﾞｰ	1	1	1	
11-64		940103-0800	WASHER ﾜｯｼｬ	1	1	1	
11-65		3AL-05254-0	SHOULDER BOLT 6-8 ｼｮﾙﾀﾞﾎﾞﾙﾄ 6-8	1	1	1	
11-66		3AL-05212-0	BUSHING 8.1-20 ﾌﾞｯｼﾝｸﾞ 8.1-20	1	1	1	
11-67		3AA-83719-0	WASHER 8.5-18-1.6 ﾜｯｼｬ 8.5-18-1.6	1	1	1	
11-68		3R0-66308-0	WASHER 6-16-1.5 ﾜｯｼｬ 6-16-1.5	1	1	1	
11-69		349-66312-0	REVERSE LOCK LINK ﾘﾊﾞｰｽﾛｯｸﾘﾝｸ	1	1	1	
11-70		346-66323-1	REVERSE LOCK LEVER SPRING ﾘﾊﾞｰｽﾛｯｸﾚﾊﾞｰｽﾌﾟﾘﾝｸﾞ	1	1	1	
11-71	1	3R0-66332-0	REVERSE LOCK SPRING (L) ﾘﾊﾞｰｽﾛｯｸｽﾌﾟﾘﾝｸﾞ (L)	1	1		for Transom "L"
11-71	2	346-66331-0	REVERSE LOCK SPRING (S) ﾘﾊﾞｰｽﾛｯｸｽﾌﾟﾘﾝｸﾞ (S)	1	1	1	for Transom "S"
11-72		3AL-66333-0	REVERSE LOCK LEVER GRIP ﾘﾊﾞｰｽﾛｯｸﾚﾊﾞｰｸﾞﾘｯﾌﾟ	1	1	1	
11-73		346-66334-0	STOPPER ｽﾄｯﾊﾟ ﾘﾊﾞｰｽﾛｯｸﾚﾊﾞｰｸﾞﾘｯﾌﾟ	1	1	1	
11-74		916103-0885	BOLT ﾎﾞﾙﾄ	2	2	2	for EP
11-75		940103-0800	WASHER ﾜｯｼｬ	4	4	4	for EP
11-76		930103-0800	NUT ﾅｯﾄ	2	2	2	for EP
11-77		3AAQ62105-0	CLAMP SCREW KIT ｸﾗﾝﾌﾟｽｸﾘｭｷｯﾄ	2	2	2	
11-78		3AAQ62108-0	* CLAMP SCREW ASSY * ｸﾗﾝﾌﾟｽｸﾘｭｱｯｼ	1	1	1	
11-79		3AA-62106-0	** CLAMP SCREW ** ｸﾗﾝﾌﾟｽｸﾘｭ	1	1	1	
11-80		332Q62102-1	** CLAMP SCREW HANDLE ** ｸﾗﾝﾌﾟｽｸﾘｭﾊﾝﾄﾞﾙ	1	1	1	
11-81		3C8-62104-2	** RIVET 3-22 ** ﾘﾍﾞｯﾄ 3-22	1	1	1	
11-82		332-62101-1	* CLAMP SCREW PAD * ｸﾗﾝﾌﾟｽｸﾘｭﾊﾟｯﾄﾞ	1	1	1	
11-83		3C8-62107-0	* SHOULDER BOLT * ｼｮﾙﾀﾞﾎﾞﾙﾄ	1	1	1	

Fig. 12 TILLER HANDLE
ティラハンドル

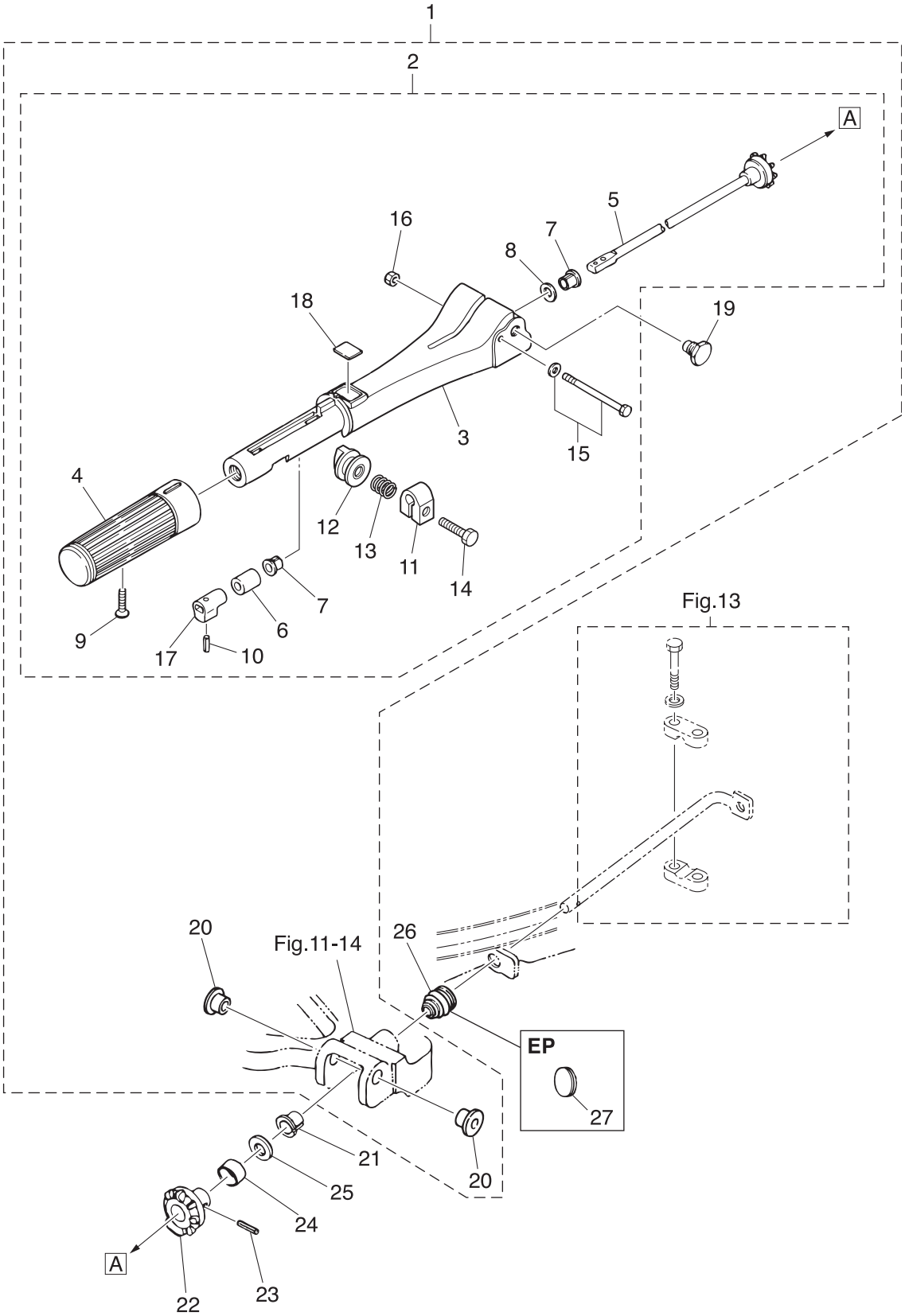

Ref.No. 見出番号	Part No. 部品番号	Description 部 品 名	Q'ty/個数 M25H	M30H	25JET	Remarks 備 考
12-1	398Q63003-2	TILLER HANDLE ASSY ﾃｨﾗｰﾊﾝﾄﾞﾙｱｯｼ	1	1	1	for MF/EF
12-2	3M3Q63005-1	* TILLER HANDLE SUB-ASSY * ﾃｨﾗﾊﾝﾄﾞﾙｻﾌﾞｱｯｼ	1	1	1	
12-3	398Q63011-1	** TILLER HANDLE ** ﾃｨﾗﾊﾝﾄﾞﾙ	1	1	1	
12-4	398-63012-0	** GRIP ** ｸﾞﾘｯﾌﾟ	1	1	1	
12-5	398-63041-0	** THROTTLE SHAFT ** ｽﾛｯﾄﾙｼｬﾌﾄ A	1	1	1	
12-6	345-63048-0	** THROTTLE SHAFT DAMPER ** ｽﾛｯﾄﾙｼｬﾌﾄﾀﾞﾝﾊﾟ A	1	1	1	
12-7	350-63046-0	** BUSHING 8.4-10-11 ** ﾌﾞｯｼﾝｸﾞ 8.4-10-11	2	2	2	
12-8	941403-1000	** WAVE WASHER d=10 ** ｳｪｰﾌﾞﾜｯｼｬ d=10	1	1	1	
12-9	921803-0525	** SCREW ** ｽｸﾘｭ	1	1	1	
12-10	951403-0310	** SPRING PIN 3-10 ** ｽﾌﾟﾘﾝｸﾞﾋﾟﾝ 3-10	1	1	1	
12-11	3V1-63035-1	** FRICTION PIECE ** ﾌﾘｸｼｮﾝﾋﾟｰｽ	1	1	1	
12-12	3V1-63077-0	** ADJUSTING NUT ** ｱｼﾞｬｽﾄﾅｯﾄ	1	1	1	
12-13	3V1-63036-0	** SPRING ** ｽﾌﾟﾘﾝｸﾞ	1	1	1	
12-14	910103-0625	** BOLT ** ﾎﾞﾙﾄ	1	1	1	
12-15	9101E3-5675	** BOLT ** ﾎﾞﾙﾄ	1	1	1	
12-16	930403-0600	** NYLON NUT 6-P1.0 ** ﾅｲﾛﾝﾅｯﾄ 6-P1.0	1	1	1	
12-17	398-63053-0	** SPACER ** ｽﾍﾟｰｻ ｽﾛｯﾄﾙｼｬﾌﾄ A	1	1	1	
12-18	369-72019-1	** THROTTLE DECAL ** ｽﾛｯﾄﾙﾃﾞｶｰﾙ	1	1	1	
12-19	346-63201-3	* BOLT 9.7-11-12-8.5 * ﾎﾞﾙﾄ	2	2	2	
12-20	345-63207-0	* COLLAR 9.8-12.7-7.5 * ｶﾗｰ 9.8-12.7-7.5	2	2	2	
12-21	350-63046-0	BUSHING 8.4-10-11 ﾌﾞｯｼﾝｸﾞ 8.4-10-11	1	1	1	
12-22	346-63064-0	UNIVERSAL PINION ﾕﾆﾊﾞｰｻﾙﾋﾟﾆｵﾝ	1	1	1	
12-23	951403-0414	SPRING PIN 4-14 ｽﾌﾟﾘﾝｸﾞﾋﾟﾝ 4-14	1	1	1	
12-24	346-63066-1	COLLAR 15.9-17-9 ｶﾗｰ 15.9-17-9	1	1	1	
12-25	940103-0800	WASHER ﾜｯｼｬ	1	1	1	
12-26	345-66226-0	GROMMET 17-3 ｸﾞﾛﾒｯﾄ 17-3	1	1	1	
12-27	345-67117-0	GROMMET 17-2.7 ｸﾞﾛﾒｯﾄ 17-2.7	1	1		for EP

Fig. 13 BOTTOM COWL
ボトムカウル

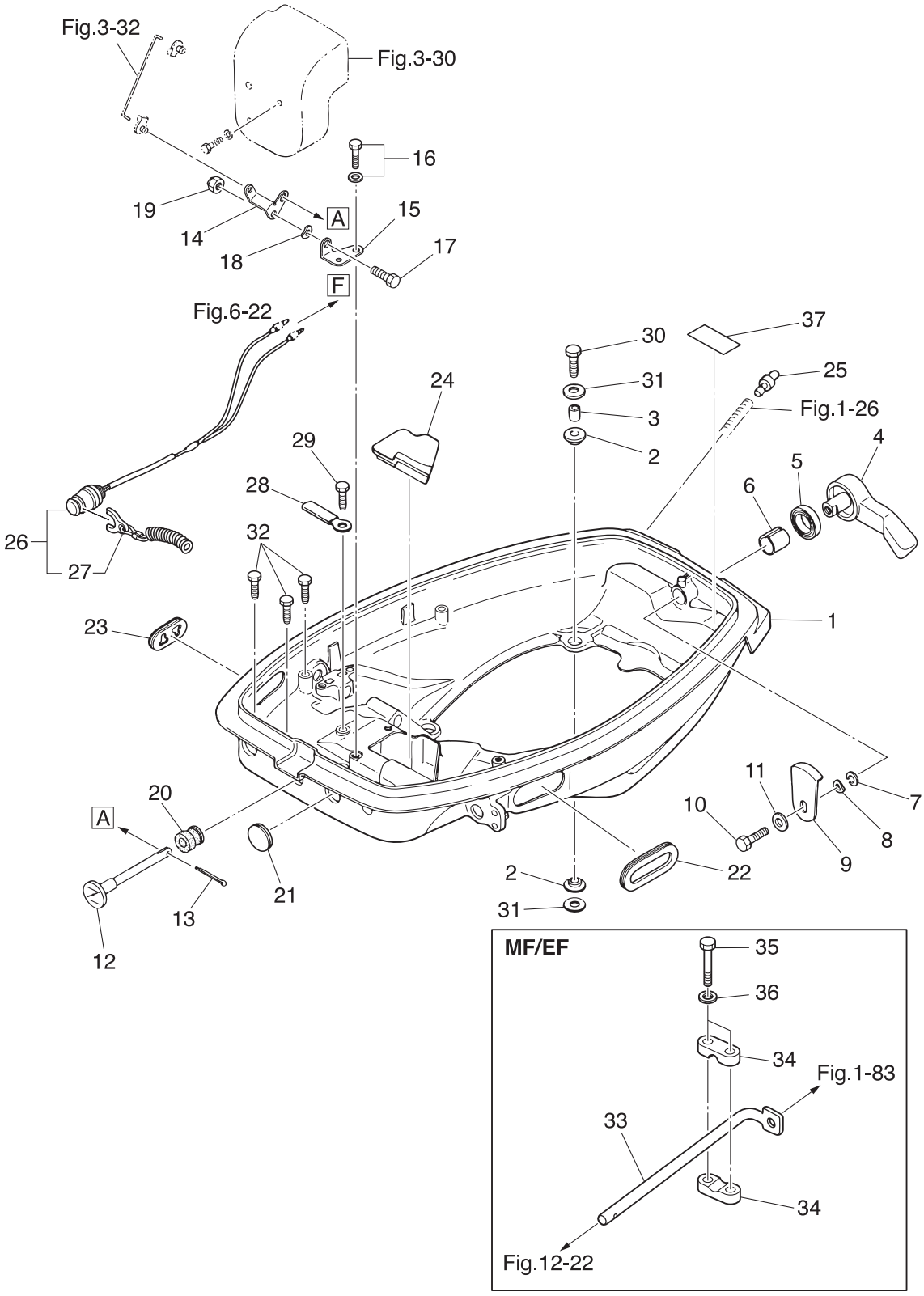

Ref.No. 見出番号		Part No. 部品番号	Description 部 品 名	Q'ty/個数 M25H	M30H	25JET	Remarks 備 考
13-1		346Q67100-3	BOTTOM COWL ﾎﾞﾄﾑｶｳﾙ	1	1	1	
13-2		346-67113-0	MOUNT 8.5-14-2.5 ﾏｳﾝﾄ 8.5-14-2.5	8	8	8	
13-3		346-67114-1	SPACER 6.2-9-15.7 ｽﾍﾟｰｻ 6.2-9-15.7	4	4	4	
13-4		338Q67141-0	HOOK LEVER ﾌｯｸﾚﾊﾞｰ	1	1	1	
13-5		338-67147-0	SEAL RING 13.8-22-3.7 ｼｰﾙﾘﾝｸﾞ 13.8-22-3.7	1	1	1	
13-6		350-67105-0	HOOK LEVER BUSHING 14-16.5-17.7 ﾌｯｸﾚﾊﾞｰﾌﾞｯｼﾝｸﾞ 14-16.5-17.7	1	1	1	
13-7		3C8-67146-0	WASHER 14-22-1 ﾜｯｼｬ 14-22-1	1	1	1	
13-8		941403-1400	WAVE WASHER d=14 ｳｪｰﾌﾞﾜｯｼｬ d=14	1	1	1	
13-9		345-67142-1	COVER HOOK ｶﾊﾞｰﾌｯｸ	1	1	1	
13-10		910103-0612	BOLT ﾎﾞﾙﾄ	1	1	1	
13-11		3C8-66308-0	WASHER 6-16-1.5 ﾜｯｼｬ 6-16-1.5	1	1	1	
13-12		346-67151-1	CHOKE ROD ﾁｮｰｸﾛｯﾄﾞ	1	1	1	
13-13		951503-0212	SPLIT PIN 2-12 ｽﾌﾟﾘｯﾄﾋﾟﾝ 2-12	1	1	1	
13-14		346-67152-0	CHOKE LEVER ﾁｮｰｸﾚﾊﾞｰ	1	1	1	
13-15		346-67153-0	CHOKE LEVER BRACKET ﾁｮｰｸﾚﾊﾞｰ ﾌﾞﾗｹｯﾄ	1	1	1	
13-16		910103-6612	BOLT ﾎﾞﾙﾄ	2	2	2	
13-17		910103-0614	BOLT ﾎﾞﾙﾄ	1	1	1	
13-18		941403-0600	WAVE WASHER d=6 ｳｪｰﾌﾞﾜｯｼｬ d=6	1	1	1	
13-19		930403-0600	NYLON NUT 6-P1.0 ﾅｲﾛﾝﾅｯﾄ 6-P1.0	1	1	1	
13-20		346-67104-0	CHOKE ROD BUSHING ﾁｮｰｸﾛｯﾄﾞﾌﾞｯｼﾝｸﾞ	1	1	1	
13-21		345-67161-0	GROMMET 22-3 ｸﾞﾛﾒｯﾄ 22-3	1	1	1	
13-22	1	346-83732-0	GROMMET 68-20-3 ｸﾞﾛﾒｯﾄ ｽﾛｯﾄﾙｹｰﾌﾞﾙ	1	1		for EP
13-22	2	346-67165-0	GROMMET 68-20-2.8 ｸﾞﾛﾒｯﾄ B ﾎﾞﾄﾑｶｳﾙ	1	1	1	for MF/EF
13-23		353-67162-0	GROMMET 41-14-3 ｸﾞﾛﾒｯﾄ ﾊﾞｯﾃﾘｺｰﾄﾞ	1	1	1	
13-24		346-67161-0	GROMMET ｸﾞﾛﾒｯﾄ D ﾎﾞﾄﾑｶｳﾙ	1	1	1	
13-25		3BA-01138-0	NIPPLE 6.8-3-10 ﾆｯﾌﾟﾙ ｳｫｰﾀ	1	1	1	
13-26		398-06830-0	STOP SWITCH ASSY ｽﾄｯﾌﾟｽｲｯﾁｱｯｼ	1	1	1	for MF/EF
13-27		353-06821-0	* STOP SWITCH LANYARD ASSY * ｽﾄｯﾌﾟｽｲｯﾁﾗﾝﾔｰﾄﾞｱｯｼ	1	1	1	
13-28		336-06973-0	CLAMP 6-9.5L ｸﾗﾝﾌﾟ 6-9.5L	1	1	1	for MF

Fig. 13 BOTTOM COWL
ボトムカウル

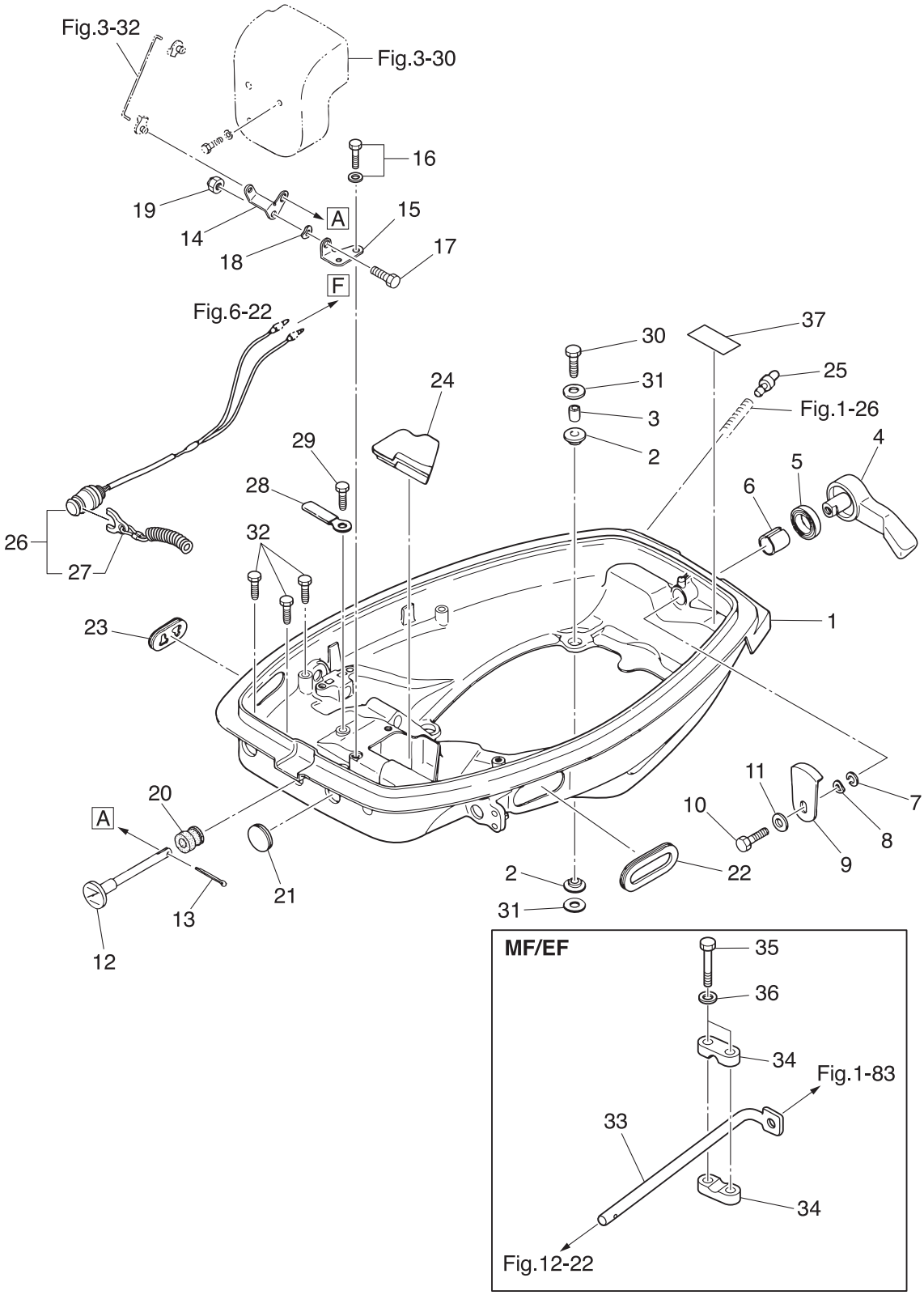

Ref.No. 見出番号		Part No. 部品番号	Description 部 品 名	Q'ty/個数 M25H	M30H	25JET	Remarks 備 考
13-29		921503-5612	SCREW ｽｸﾘｭ	1	1	1	for MF
13-30		9101E3-0630	BOLT ﾎﾞﾙﾄ	4	4	4	
13-31		346-67115-0	WASHER 6.5-21-1 ﾜｯｼｬ 6.5-21-1	8	8	8	
13-32		910121-0612	BOLT ﾎﾞﾙﾄ	3	3	3	
13-33		346-63061-2	THROTTLE SHAFT ｽﾛｯﾄﾙｼｬﾌﾄ B	1	1	1	for MF/EF
13-34		345-63063-0	THROTTLE SHAFT SUPPORT ｽﾛｯﾄﾙｼｬﾌﾄｻﾎﾟｰﾄ B	2	2	2	for MF/EF
13-35	1	9101F4-0630	BOLT ﾎﾞﾙﾄ	2	2	2	
13-36		940103-0600	WASHER ﾜｯｼｬ	2	2	2	for MF/EF
13-37	2	361-72026-0	SPARK PLUG DECAL (BR7HS10) ｽﾊﾟｰｸﾌﾟﾗｸﾞﾃﾞｶｰﾙ (BR7HS-10)	1	1	1	

Fig. 14 **SHIFT**
シフト

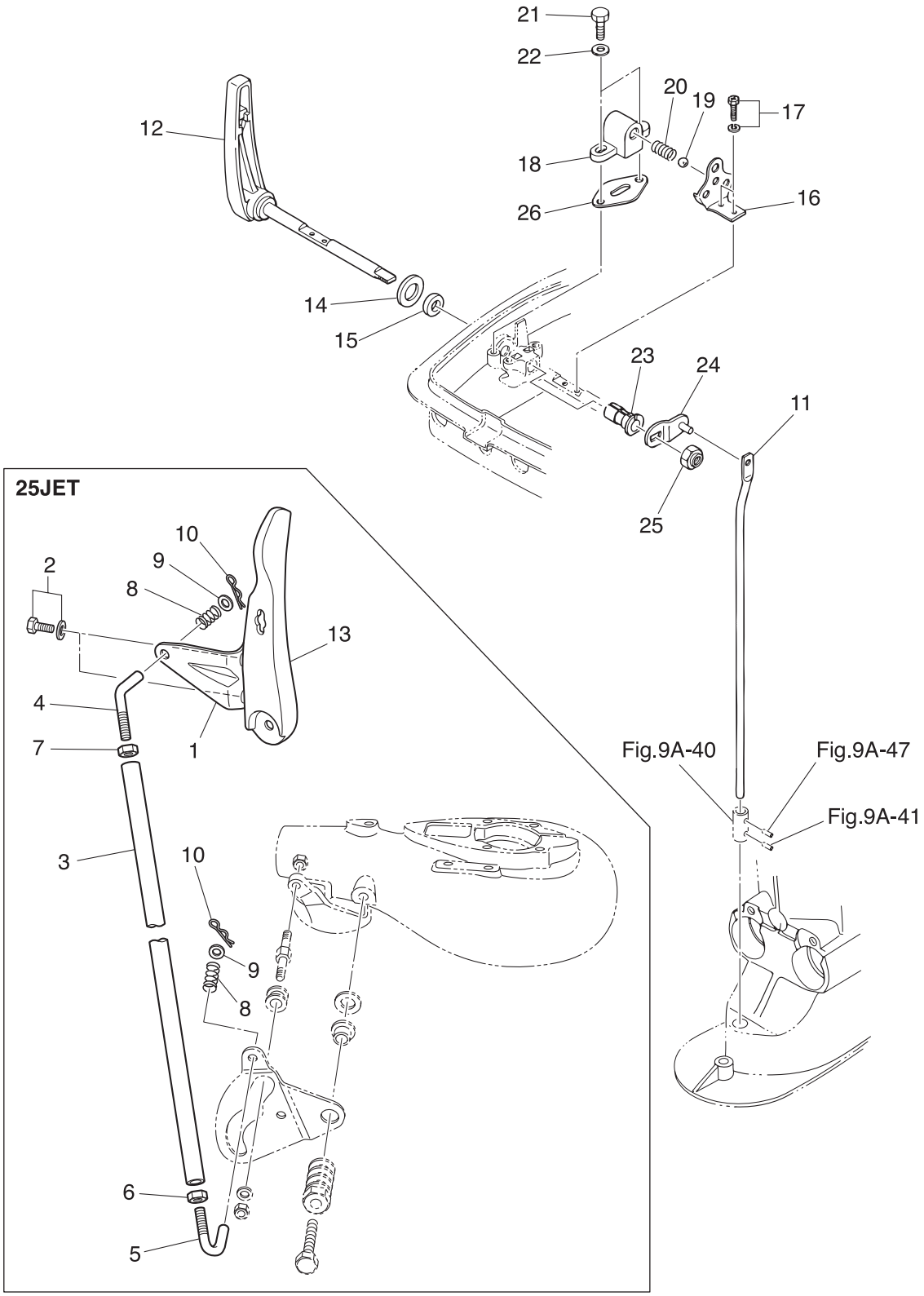

Ref.No. 見出番号		Part No. 部品番号	Description 部 品 名	Q'ty/個数 M25H	M30H	25JET	Remarks 備 考
14-1		3FG-64293-0	PLATE ﾌﾟﾚｰﾄ			1	
14-2		9101E3-5616	BOLT ﾎﾞﾙﾄ			2	
14-3		3EF-66211-0	SHIFT ROD ｼﾌﾄﾛｯﾄﾞ			1	
14-4		3EF-76076-0	LINK ROD ﾘﾝｸﾛｯﾄﾞ			1	
14-5		3EG-76076-0	LINK ROD ﾘﾝｸﾛｯﾄﾞ			1	
14-6		3EF-61114-0	NUT ﾅｯﾄ			1	
14-7		930103-0600	NUT ﾅｯﾄ			1	
14-8		3EF-66336-0	SPRING ｽﾌﾟﾘﾝｸﾞ			2	
14-9		940103-0600	WASHER ﾜｯｼｬ			2	
14-10		3EF-65307-0	SNAP PIN ｽﾅｯﾌﾟﾋﾟﾝ			2	
14-11		346-66211-1	SHIFT ROD ｼﾌﾄﾛｯﾄﾞ	1	1		
14-12		346Q66110-2	SHIFT LEVER ｼﾌﾄﾚﾊﾞｰ	1	1		
14-13		3FGQ66110-2	SHIFT LEVER ｼﾌﾄﾚﾊﾞｰ			1	
14-14		346-66138-0	SPACER 18.2-26-3 ｽﾍﾟｰｻ 18.2-26-3	1	1	1	
14-15		345-66137-0	OIL SEAL 10-20-4 ｵｲﾙｼｰﾙ 10-20-4	1	1	1	
14-16		346-66121-0	SHIFT LEVER STOPPER ｼﾌﾄﾚﾊﾞｰｽﾄｯﾊﾟ	1	1	1	
14-17		910903-6512	BOLT ﾎﾞﾙﾄ	2	2	2	
14-18		345-66115-0	SHIFT LEVER STOP HOLDER ｼﾌﾄﾚﾊﾞｰｽﾄｯﾌﾟﾎﾙﾀﾞ	1	1	1	
14-19		965002-1605	BALL 5/16 ﾎﾞｰﾙ ｽﾁｰﾙ 5/16	1	1	1	
14-20		332-66112-0	SPRING ｽﾌﾟﾘﾝｸﾞ ｼﾌﾄﾚﾊﾞｰｽﾄｯﾊﾟ	1	1	1	
14-21	1	9101F4-0616	BOLT ﾎﾞﾙﾄ	2	2	2	
14-22		940103-0600	WASHER ﾜｯｼｬ	2	2	2	for MF/EF
14-23		346-67101-0	BUSHING 10-12.8-28.5 ﾌﾞｯｼﾝｸﾞ 10-12.8-28.5	1	1	1	
14-24		346-66225-1	SHIFT ROD LEVER ｼﾌﾄﾛｯﾄﾞﾚﾊﾞｰ	1	1		
14-25		930403-1000	NYLON NUT 10-P1.5 ﾅｲﾛﾝﾅｯﾄ 10-P1.5	1	1		
14-26		345-66119-0	SHIM t=0.2 ｼﾑ ｼﾌﾄﾚﾊﾞｰｽﾄｯﾊﾟ t=0.2	1	1	1	

Fig. 15 REMOTE CONTROL PARTS
リモートコントロール パーツ

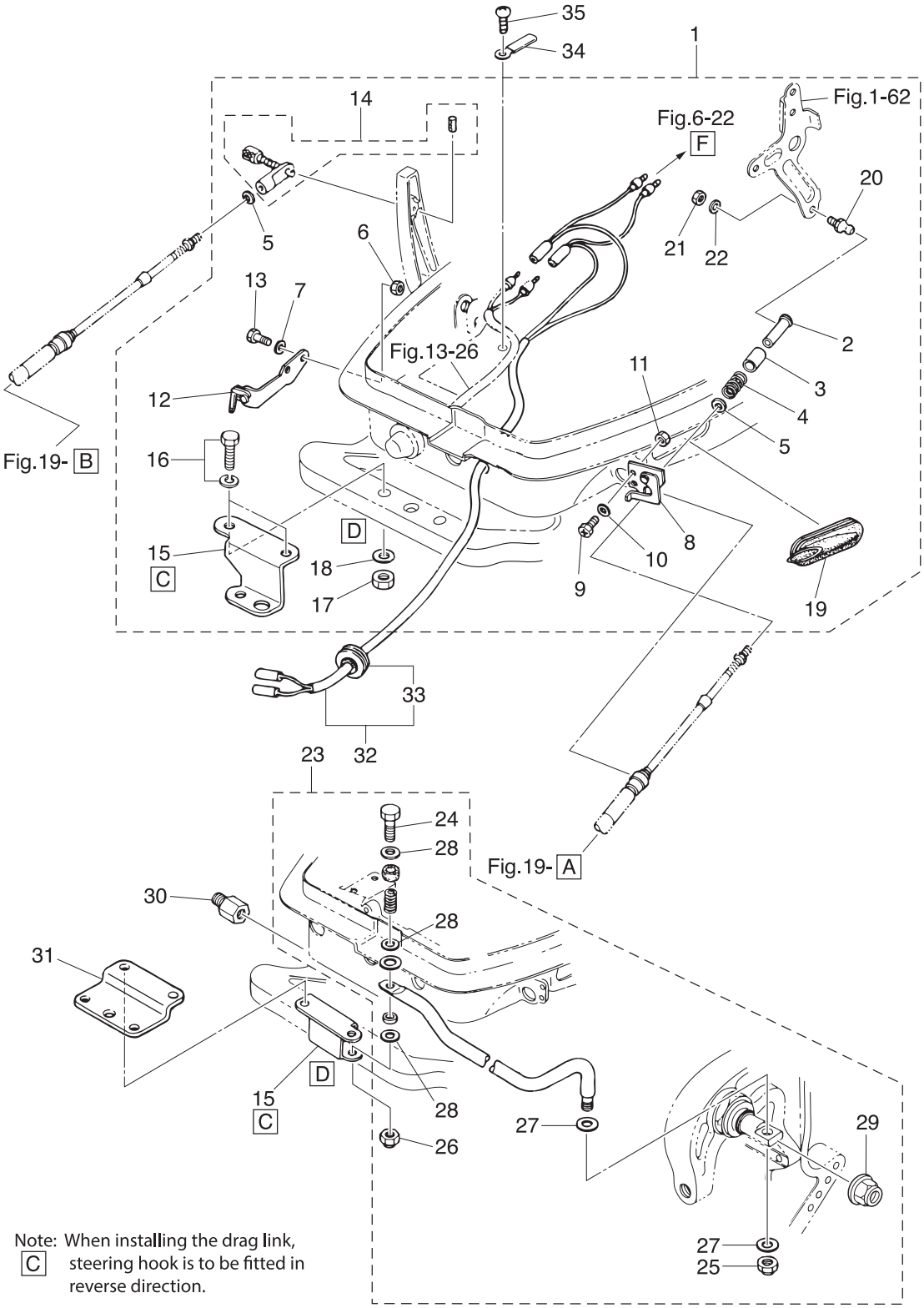

Note: When installing the drag link, C steering hook is to be fitted in reverse direction.

Ref.No. 見出番号	Part No. 部品番号	Description 部 品 名	Q'ty/個数 M25H	M30H	25JET	Remarks 備 考
15-1	3A1-83880-1	REMOTE CONTROL FITTING ASSY ﾘﾓｰﾄｺﾝﾄﾛｰﾙﾌｨｯﾃｨﾝｸﾞｱｯｼ	1	1		
15-2	3A1-83722-0	* BALL JOINT HOLDER * ﾎﾞｰﾙｼﾞｮｲﾝﾄﾎﾙﾀﾞ	1	1		
15-3	332-83723-0	* HOLDER CAP * ﾎﾙﾀﾞｷｬｯﾌﾟ	1	1		
15-4	332-83724-0	* SPRING * ｽﾌﾟﾘﾝｸﾞ ﾎﾞｰﾙｼﾞｮｲﾝﾄ	1	1		
15-5	332-83725-0	* WASHER 5.5-14-1.2 * ﾜｯｼｬ 5.5-14-1.2	2	2		
15-6	930103-0600	* NUT * ﾅｯﾄ	2	2		
15-7	941303-0600	* SPRING WASHER * ｽﾌﾟﾘﾝｸﾞﾜｯｼｬ	2	2		
15-8	345-83820-0	* CABLE CLIP ASSY * ｹｰﾌﾞﾙｸﾘｯﾌﾟｱｯｼ	1	1		
15-9	910403-0518	* BOLT * ﾎﾞﾙﾄ	2	2		
15-10	941303-0500	* SPRING WASHER * ｽﾌﾟﾘﾝｸﾞﾜｯｼｬ	2	2		
15-11	930103-0500	* NUT * ﾅｯﾄ	2	2		
15-12	346-83870-0	* CLUTCH CABLE STAY ASSY * ｸﾗｯﾁｹｰﾌﾞﾙｽﾃｰｱｯｼ	1	1		
15-13	910103-0620	* BOLT * ﾎﾞﾙﾄ	2	2		
15-14	3A1-83710-1	* CABLE JOINT ASSY * ｹｰﾌﾞﾙｼﾞｮｲﾝﾄｱｯｼ	1	1		
15-15	346-84830-1	* STEERING HOOK * ｽﾃｱﾘﾝｸﾞﾌｯｸ	1	1		
15-16	910103-6830	* BOLT * ﾎﾞﾙﾄ	2	2		
15-17	930103-0800	* NUT * ﾅｯﾄ	2	2		
15-18	940103-0800	* WASHER * ﾜｯｼｬ	2	2		
15-19	346-83732-0	* GROMMET 68-20-3 * ｸﾞﾛﾒｯﾄ ｽﾛｯﾄﾙｹｰﾌﾞﾙ	1	1		
15-20	345-83721-0	* BALL JOINT * ﾎﾞｰﾙｼﾞｮｲﾝﾄ	1	1		
15-21	930103-0600	* NUT * ﾅｯﾄ	1	1		
15-22	941303-0600	* SPRING WASHER * ｽﾌﾟﾘﾝｸﾞﾜｯｼｬ	1	1		
15-23	346-84905-1	DRAG LINK ASSY ﾄﾞﾗｯｸﾞﾘﾝｸｱｯｼ C	1	1		
15-24	910103-0835	* BOLT * ﾎﾞﾙﾄ	1	1		
15-25	353-84918-0	* NYLON NUT 3/8-24UNF * ﾅｲﾛﾝﾅｯﾄ 3/8-24UNF	1	1		
15-26	930403-0800	* NYLON NUT 8-P1.25 * ﾅｲﾛﾝﾅｯﾄ 8-P1.25	1	1		
15-27	353-84916-0	* WASHER 9.6-18-2 * ﾜｯｼｬ 9.6-18-2	2	2		
15-28	940103-0800	* WASHER * ﾜｯｼｬ	3	3		
15-29	3F3-84908-0	* SEAL RING * ｼｰﾙﾘﾝｸﾞ ﾄﾞﾗｯｸﾞﾘﾝｸ	1	1		

Fig. 15 REMOTE CONTROL PARTS
リモートコントロール パーツ

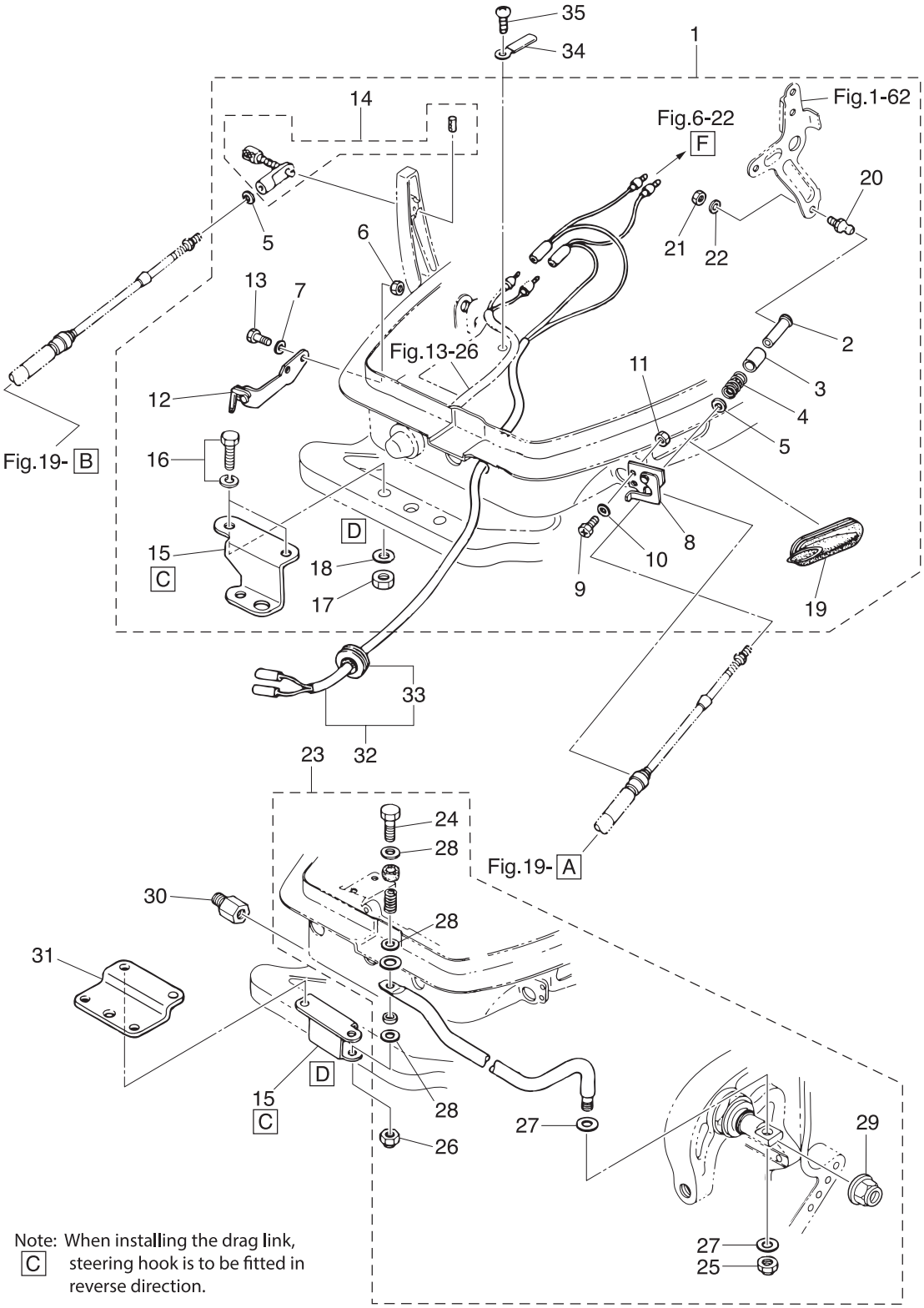

Note: When installing the drag link, C steering hook is to be fitted in reverse direction.

Ref.No. 見出番号		Part No. 部品番号	Description 部 品 名	Q'ty/個数 M25H	M30H	25JET	Remarks 備 考
15-30		353-84904-0	DRAG LINK SPACER ﾄﾞﾗｯｸﾞﾘﾝｸｽﾍﾟｰｻ	1	1		
15-31		346-84901-0	TURNING BUCKLE PLATE ﾀｰﾝﾊﾞｯｸﾙﾌﾟﾚｰﾄ	2	2		
15-32	1	3P0-83857-0	REMOTE CONTROL STOP CORD ASSY L=3900 ﾘﾓｰﾄｺﾝﾄﾛｰﾙｽﾄｯﾌﾟｺｰﾄﾞｱｯｼ L=3900	1	1		OPT
15-32	2	361-83857-0	REMOTE CONTROL STOP CORD ASSY L=5900 ﾘﾓｰﾄｺﾝﾄﾛｰﾙｽﾄｯﾌﾟｺｰﾄﾞｱｯｼ L=5900	1	1		OPT
15-33		345-76023-0	* GROMMET 22-2.5 * ｸﾞﾛﾒｯﾄ 22-2.5	1	1		
15-34		336-06973-0	CLAMP 6-9.5L ｸﾗﾝﾌﾟ 6-9.5L	1	1		
15-35		921503-0612	SCREW ｽｸﾘｭ	1	1		

Fig. 16 TOP COWL
トップカウル

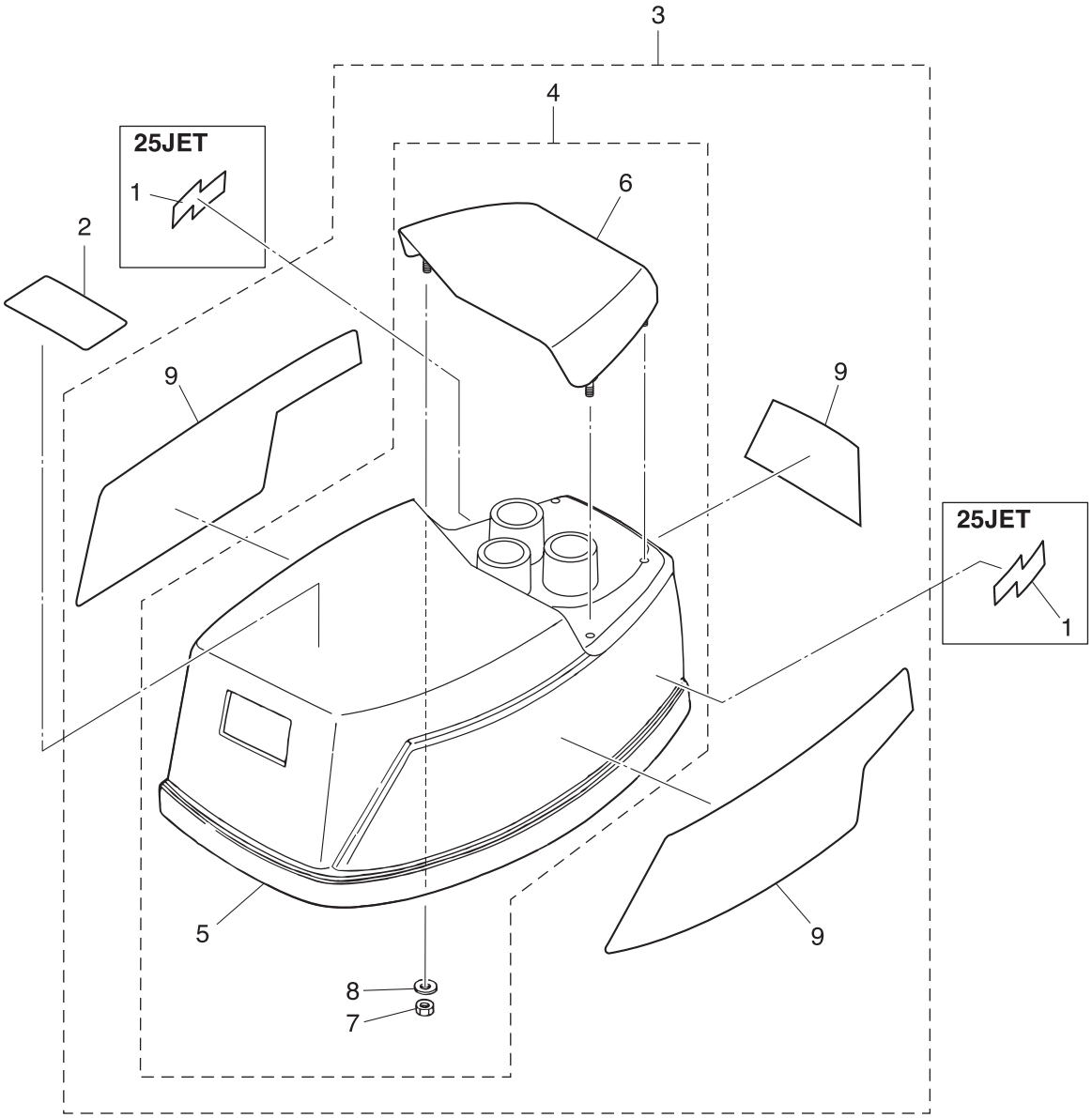

Ref.No. 見出番号		Part No. 部品番号	Description 部 品 名	Q'ty/個数 M25H	M30H	25JET	Remarks 備 考
16-1		3HT-67564-0	JET DRIVE DECAL ｼﾞｪｯﾄﾄﾞﾗｲﾌﾞﾃﾞｶｰﾙ			2	
16-2		3C7-72180-3	CAUTION DECAL (A) ｺｰｼｮﾝﾃﾞｶｰﾙ (A)	1	1	1	
16-3	1	3KMQ67645-0	TOP COWL ASSY (SERVICE) ﾄｯﾌﾟｶｳﾙｱｯｼ	1	1	1	Aqua Marine
16-4	2	3KMQ67640-0	* TOP COWL SUB-ASSY * ﾄｯﾌﾟｶｳﾙｻﾌﾞｱｯｼ	1	1	1	Aqua Marine
16-5		3KM-67501-0	** TOP COWL SEAL ** ﾄｯﾌﾟｶｳﾙｼｰﾙ	1	1	1	
16-6	1	3KMQ67521-0	** TILT HANDLE ** ﾁﾙﾄﾊﾝﾄﾞﾙ	1	1	1	Aqua Marine
16-7		930403-0600	** NYLON NUT 6-P1.0 ** ﾅｲﾛﾝﾅｯﾄ 6-P1.0	4	4	4	
16-8		3C8-66308-0	** WASHER 6-16-1.5 ** ﾜｯｼｬ 6-16-1.5	4	4	4	
16-9	1	3KM-87801-0	* DECAL SET (M30H) * ﾃﾞｶｰﾙｾｯﾄ (M30H)		1		30ps
16-9	2	3MV-87801-0	* DECAL SET (M25H) * ﾃﾞｶｰﾙｾｯﾄ (M25H)	1		1	25ps

Fig. 17 FUEL TANK
フュエルタンク

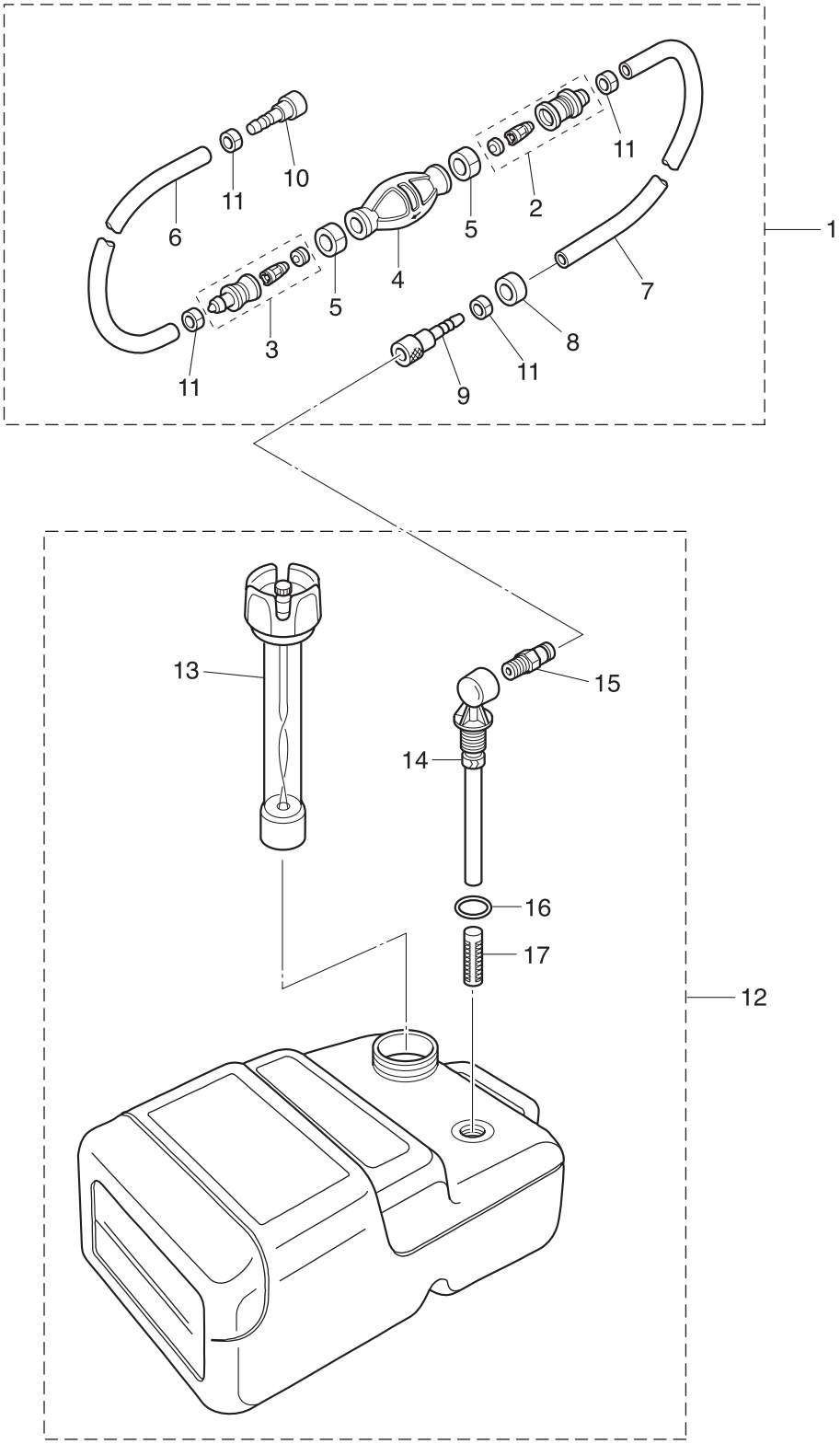

Ref.No. 見出番号	Part No. 部品番号	Description 部 品 名	Q'ty/個数 M25H	M30H	25JET	Remarks 備 考
17-1	3B7-70200-4	PRIMER BULB ASSY ﾌﾟﾗｲﾏﾊﾞﾙﾌﾞｱｯｼ	1	1	1	
17-2	3C7-70220-1	* JOINT ASSY (INLET) * ｼﾞｮｲﾝﾄｱｯｼ (ｲﾝﾚｯﾄ)	1	1	1	
17-3	3C7-70224-1	* JOINT ASSY (OUTLET) * ｼﾞｮｲﾝﾄｱｯｼ (ｱｳﾄﾚｯﾄ)	1	1	1	
17-4	3C7-70211-1	* PRIMER BULB * ﾌﾟﾗｲﾏﾊﾞﾙﾌﾞ	1	1	1	
17-5	3C7-70217-0	* CLAMP * ｸﾗﾝﾌﾟ	2	2	2	
17-6	98AB-70-700	* HOSE * ﾎｰｽ	1	1	1	98AB-701000
17-7	98AB-701600	* HOSE * ﾎｰｽ	1	1	1	98AB-701000 x2
17-8	3B7-70280-1	* FUEL CONNECTOR MARK * ﾌｭｴﾙｺﾈｸﾀﾏｰｸ	1	1	1	
17-9	3GF-70281-0	* FUEL CONNECTOR * ﾌｭｴﾙｺﾈｸﾀ (ﾀﾝｸﾌｨﾒｰﾙ)	1	1	1	
17-10	3GF-70250-0	* FUEL CONNECTOR * ﾌｭｴﾙｺﾈｸﾀ	1	1	1	
17-11	332-70201-0	* CLAMP * ｸﾗﾝﾌﾟ	4	4	4	
17-12	3C7-70177-1	FUEL TANK ASSY 25L ﾌｭｴﾙﾀﾝｸｱｯｼ 25L (ﾄｰﾊﾂ)	1	1	1	
17-13	3C7-70050-1	* FUEL GAUGE VENT CAP ASSY (25L) * ﾌｪｴﾙｹﾞｰｼﾞﾍﾞﾝﾄｷｬｯﾌﾟｱｯｼ (25L)	1	1	1	
17-14	3C7-70155-0	* PICK-UP ELBOW ASSY (25L) * ﾋﾟｯｸｱｯﾌﾟｴﾙﾎﾞｱｯｼ (25L)	1	1	1	
17-15	3E0-70270-0	* QUICK-CONNECTOR (MALE) * ｸｲｯｸｺﾈｸﾀ (ﾀﾝｸﾒｰﾙ)	1	1	1	
17-16	3C7-70199-0	* O-RING * Oﾘﾝｸﾞ	1	1	1	
17-17	3C7-70113-0	* FILTER * ﾌｨﾙﾀ	1	1	1	

Fig. 18 COMPONENT PARTS OF REMOTE CONTROL
リモコンボックス構成部品

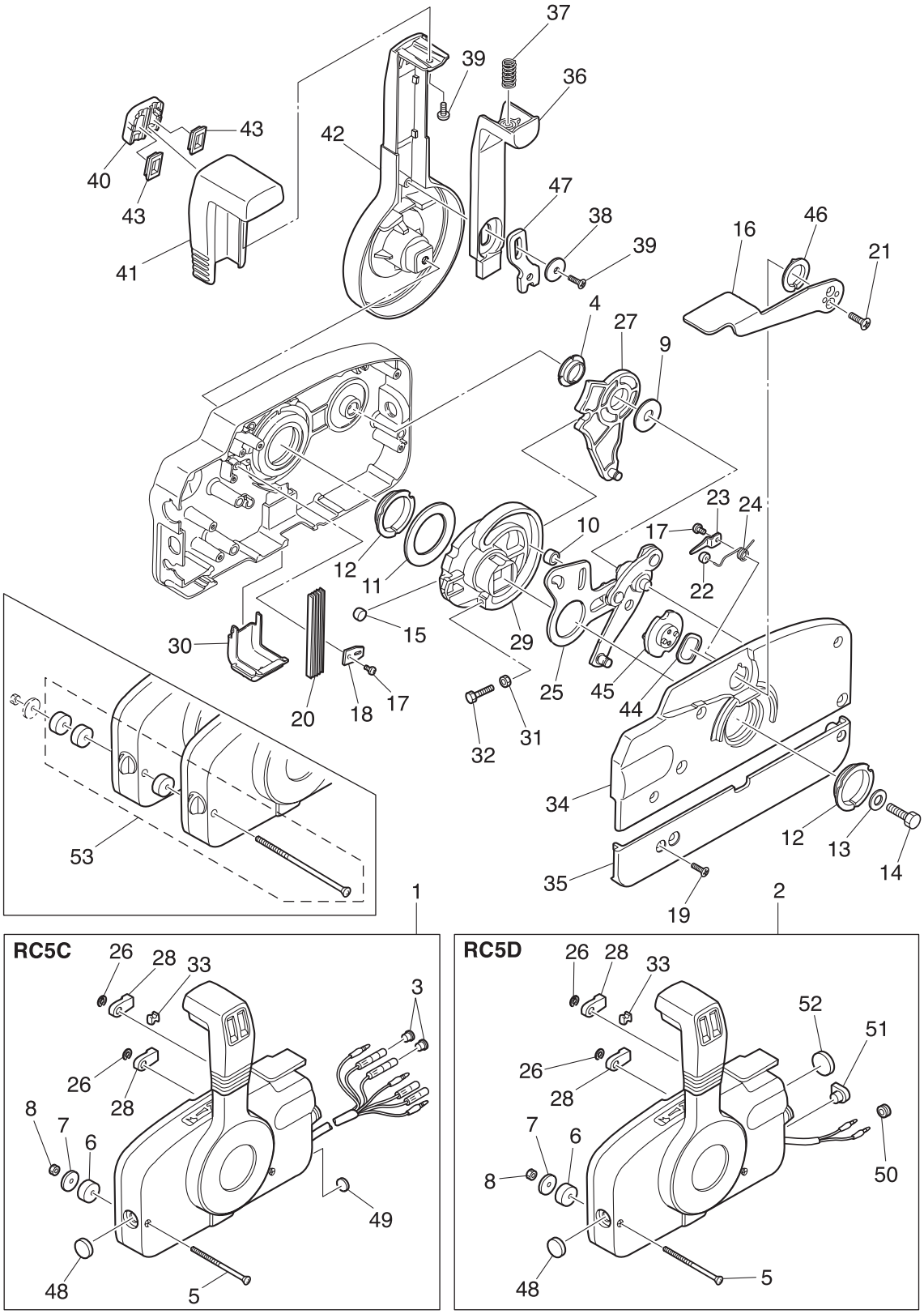

Ref.No. 見出番号	Part No. 部品番号	Description 部 品 名	Q'ty/個数			Remarks 備 考
			M25H	M30H	25JET	
18-1	3B7Q84350-3	REMOTE CONTROL HEAD ASSY (RC5C) ﾘﾓｰﾄｺﾝﾄﾛｰﾙﾍｯﾄﾞｱｯｼ (RC5C)	1	1		RC5C for EP
18-2	3B7Q84360-1	REMOTE CONTROL HEAD ASSY (RC5D) ﾘﾓｰﾄｺﾝﾄﾛｰﾙﾍｯﾄﾞｱｯｼ (RC5D)	1	1	1	RC5D for MF/EF
18-3	3A3-76037-0	* CABLE TERMINAL PLUG * ｹｰﾌﾞﾙﾀｰﾐﾅﾙ ﾌﾟﾗｸﾞ	2	2		RC5C for EP
18-4	3A3-84432-0	* BUSHING * ﾌﾞｯｼﾝｸﾞ B	1	1		
18-5	3A3-84375-0	* SCREW * ｽｸﾘｭ	3	3		
18-6	3A3-84374-0	* SPACER * ｽﾍﾟｰｻ	3	3		
18-7	353-84371-0	* WASHER * ﾜｯｼｬ ﾘﾓｺﾝﾎﾞｯｸｽ	3	3		
18-8	930103-0600	* NUT * ﾅｯﾄ	3	3		
18-9	3A3-84383-0	* WASHER * ﾜｯｼｬ	1	1		
18-10	3A3-84421-0	* ROLLER * ﾛｰﾗ	1	1		
18-11	3A3-84422-0	* THRUST PLATE * ｽﾗｽﾄﾌﾟﾚｰﾄ	1	1		
18-12	3A3-84431-0	* BUSHING * ﾌﾞｯｼﾝｸﾞ A	2	2		
18-13	940103-0800	* WASHER * ﾜｯｼｬ	1	1		
18-14	3A3-84442-0	* BOLT * ﾎﾞﾙﾄ	1	1		
18-15	353-84388-0	* DETENT ROLLER * ﾃﾞﾃﾝﾄﾛｰﾗ	1	1		
18-16	3B7Q84312-0	* FREE THROTTLE LEVER * ﾌﾘｰｽﾛｯﾄﾙﾚﾊﾞｰ	1	1		
18-17	921503-0406	* SCREW * ｽｸﾘｭ	2	2		
18-18	3A3-84423-0	* DETENT RETAINER * ﾃﾞﾃﾝﾄﾘﾃｰﾅ	1	1		
18-19	921603-0518	* SCREW * ｽｸﾘｭ	5	5		
18-20	3A3-84307-0	* DETENT SPRING * ﾃﾞﾃﾝﾄｽﾌﾟﾘﾝｸﾞ	5	5		
18-21	921603-0512	* SCREW * ｽｸﾘｭ	2	2		
18-22	3A3-84424-0	* FREE THROTTLE ROLLER * ﾌﾘｰｽﾛｯﾄﾙﾛｰﾗ	1	1		
18-23	3A3-84426-0	* ROLLER RETAINER * ﾛｰﾗﾘﾃｰﾅ	1	1		
18-24	3A3-84425-0	* FREE THROTTLE SPRING * ﾌﾘｰｽﾛｯﾄﾙｽﾌﾟﾘﾝｸﾞ	1	1		
18-25	3A3-84365-1	* THROTTLE ARM * ｽﾛｯﾄﾙｱｰﾑ	1	1		
18-26	945303-0600	* E-RING d=6 * Eﾘﾝｸﾞ d=6	2	2		
18-27	3A3-84381-0	* SHIFT GEAR ASSY * ｼﾌﾄｷﾞﾔｱｯｼ	1	1		
18-28	3A3-83314-2	* CABLE TERMINAL * ｹｰﾌﾞﾙﾀｰﾐﾅﾙ	2	2		
18-29	3A3-84364-2	* DRIVE GEAR * ﾄﾞﾗｲﾌﾞｷﾞﾔ	1	1		

Fig. 18 COMPONENT PARTS OF REMOTE CONTROL
リモコンボックス構成部品

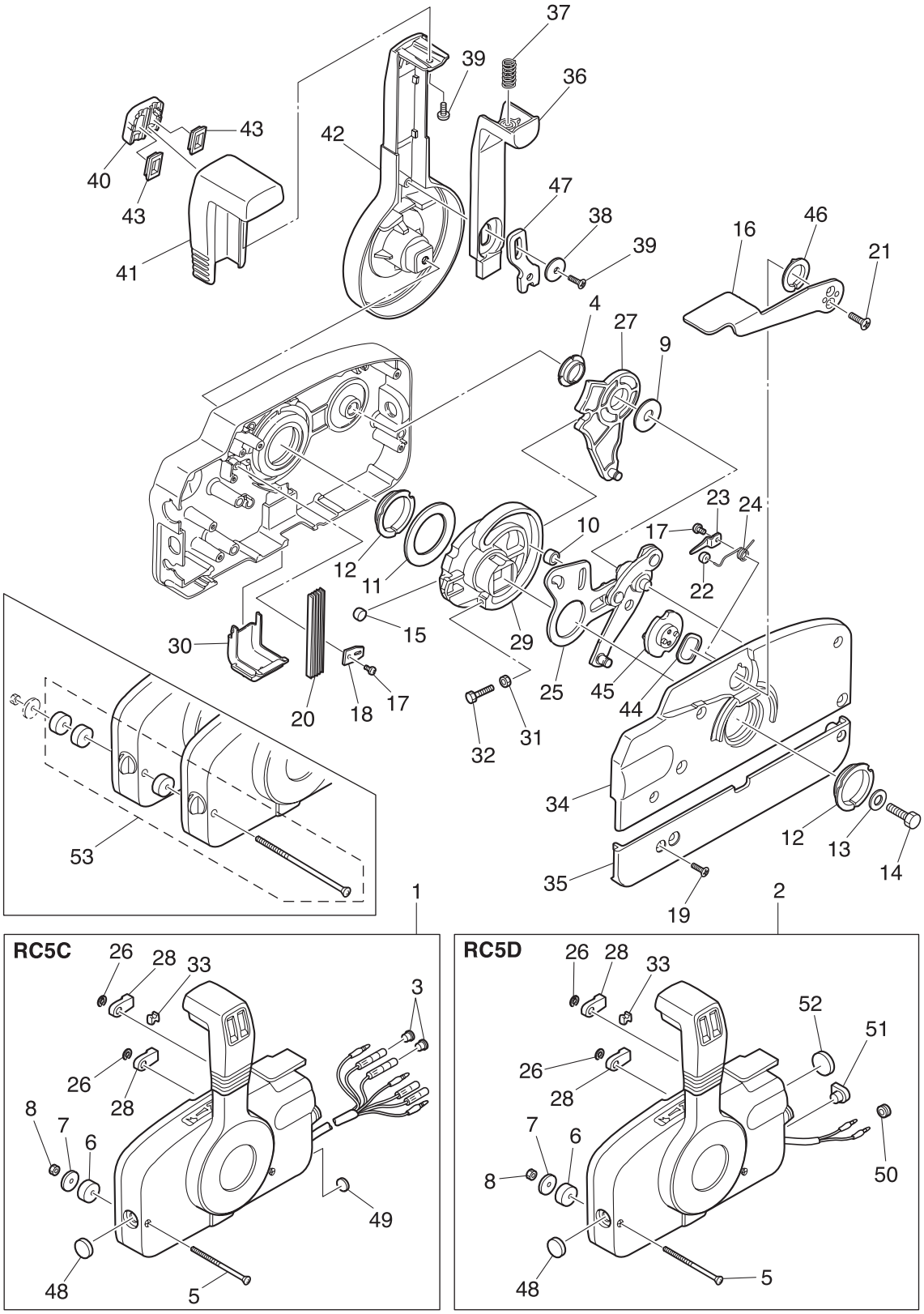

Ref.No. 見出番号	Part No. 部品番号	Description 部 品 名	Q'ty/個数 M25H	M30H	25JET	Remarks 備 考
18-30	3A3-84429-0	* WIRE COVER * ﾜｲﾔｶﾊﾞｰ	1	1		
18-31	930103-0500	* NUT * ﾅｯﾄ	1	1		
18-32	910103-0525	* BOLT * ﾎﾞﾙﾄ	1	1		
18-33	3A3-84376-0	* GROMMET * ｸﾞﾛﾒｯﾄ	1	1		
18-34	3B7Q84441-0	* REAR HOUSING * ﾘﾔﾊｳｼﾞﾝｸﾞ	1	1		
18-35	3B7Q84366-0	* REAR PANEL * ﾘﾔﾊﾟﾈﾙ	1	1		
18-36	3A3-84401-0	* NEUTRAL LOCK ARM * ﾆｭｰﾄﾗﾙﾛｯｸｱｰﾑ	1	1		
18-37	3A3-84403-0	* NEUTRAL LOCK SPRING * ﾆｭｰﾄﾗﾙﾛｯｸｽﾌﾟﾘﾝｸﾞ	1	1		
18-38	3A3-84407-0	* WASHER * ﾜｯｼｬ ﾛｯｸｱｰﾑ	1	1		
18-39	921503-0510	* SCREW * ｽｸﾘｭ	2	2		
18-40	3A3-84451-0	* TILT SWITCH COVER * ﾁﾙﾄｽｲｯﾁｶﾊﾞｰ	1	1		
18-41	3A3-84404-0	* GRIP * ｸﾞﾘｯﾌﾟ	1	1		
18-42	3B7Q84343-0	* CONTROL LEVER * ｺﾝﾄﾛｰﾙﾚﾊﾞｰ	1	1		
18-43	3A3-84452-0	* TILT SWITCH PLUG * ﾁﾙﾄｽｲｯﾁﾌﾟﾗｸﾞ	2	2		
18-44	3A3-84368-0	* WAVE WASHER * ｳｪｰﾌﾞﾜｯｼｬ	1	1		
18-45	3A3-84391-0	* FREE THROTTLE DRUM * ﾌﾘｰｽﾛｯﾄﾙﾄﾞﾗﾑ	1	1		
18-46	3A3-84435-0	* BUSHING * ﾌﾞｯｼﾝｸﾞ D	1	1		
18-47	3A3-84406-0	* PLATE * ﾌﾟﾚｰﾄ ﾛｯｸｱｰﾑ	1	1		
18-48	361-84414-0	* GROMMET * ｸﾞﾛﾒｯﾄ A	1	1		
18-49	361-84415-0	* GROMMET * ｸﾞﾛﾒｯﾄ B	1	1		RC5C for EP
18-50	369-84416-0	* GROMMET * ｸﾞﾛﾒｯﾄ C	1	1	1	RC5D for MF/EF
18-51	353-84321-0	* GROMMET * ｸﾞﾛﾒｯﾄ	1	1	1	RC5D for MF/EF
18-52	369-84418-0	* GROMMET * ｸﾞﾛﾒｯﾄ E	1	1	1	RC5D for MF/EF
18-53	3A3-81301-0	TWIN REMOTE CONTROL KIT ﾂｲﾝﾘﾓｰﾄｺﾝﾄﾛｰﾙｷｯﾄ	1	1	1	for Twin Outdoards

Fig. 19 COMPONENT PARTS OF REMOTE CONTROL (ELECTRIC PARTS)
リモコンボックス構成部品（電装品関係）

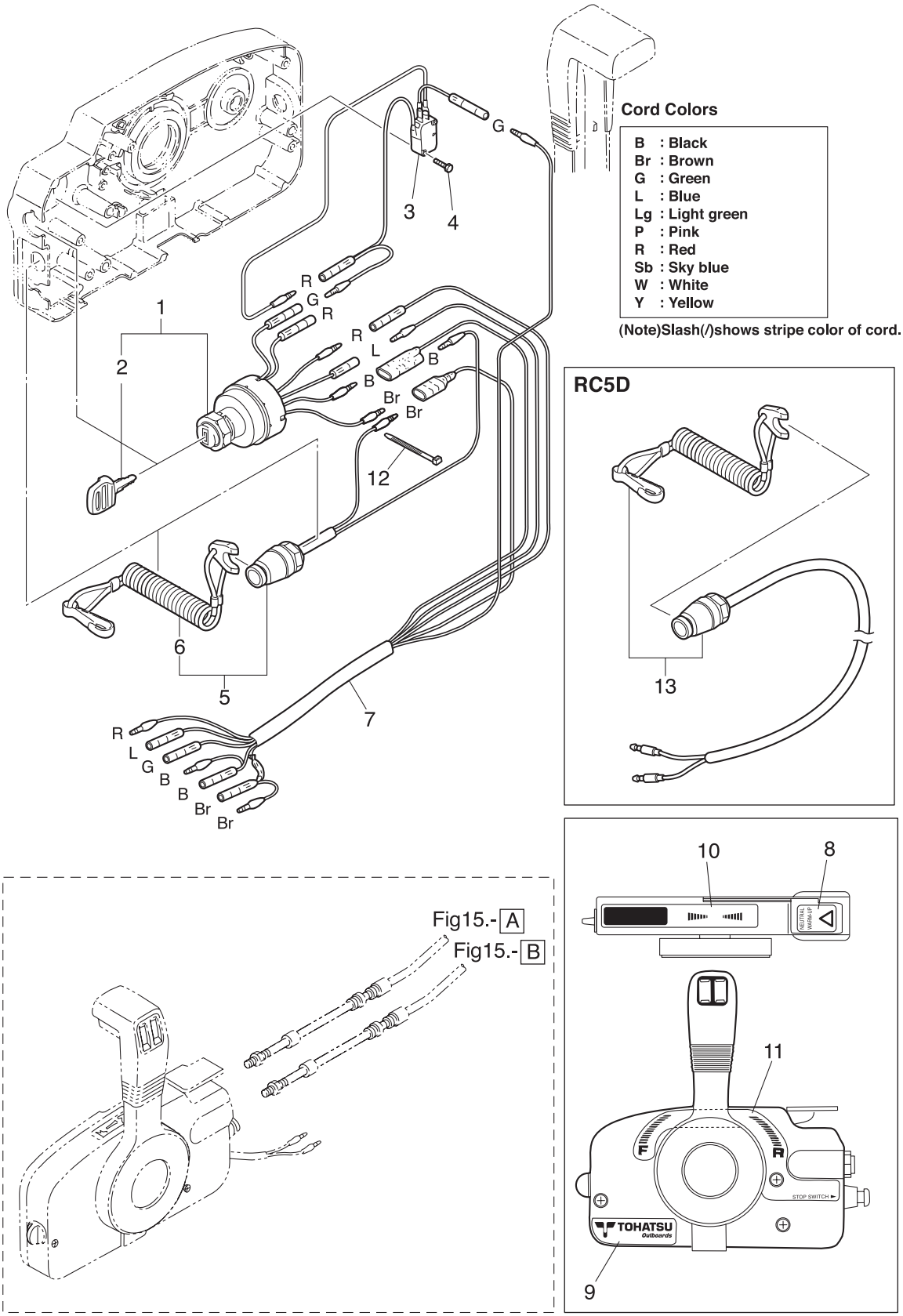

Ref.No. 見出番号		Part No. 部品番号	Description 部 品 名	Q'ty/個数 M25H	M30H	25JET	Remarks 備 考
19-1		353-76020-3	MAIN SWITCH ASSY ﾒｲﾝｽｲｯﾁｱｯｼ	1	1		RC5C for EP
19-2	1	3F3-76217-0	* MAIN SWITCH KEY No.301 * ﾒｲﾝｽｲｯﾁｷｰ No.301	A	A		
19-2	2	3F3-76218-0	* MAIN SWITCH KEY No.302 * ﾒｲﾝｽｲｯﾁｷｰ No.302	A	A		
19-2	3	3F3-76219-0	* MAIN SWITCH KEY No.303 * ﾒｲﾝｽｲｯﾁｷｰ No.303	A	A		
19-3		3A3-76086-1	NEUTRAL SWITCH (REMOTE CONT) ﾆｭｰﾄﾗﾙｽｲｯﾁ (ﾘﾓｰﾄｺﾝﾄﾛｰﾙ)	1	1		RC5C for EP
19-4		921503-5316	SCREW ｽｸﾘｭ	2	2		
19-5		3A3-06830-0	STOP SWITCH ASSY ｽﾄｯﾌﾟｽｲｯﾁｱｯｼ	1	1		RC5C for EP
19-6		353-06821-0	* STOP SWITCH LANYARD ASSY * ｽﾄｯﾌﾟｽｲｯﾁﾗﾝﾔｰﾄﾞｱｯｼ	1	1		
19-7		361-76110-1	CORD ASSY ｺｰﾄﾞｱｯｼ	1	1		RC5C for EP
19-8		3N5-84331-0	DECAL (LEVER) ﾃﾞｶｰﾙ (ﾚﾊﾞｰ)	1	1		
19-9		3N5-84333-0	DECAL (TOHATSU) ﾃﾞｶｰﾙ (ﾄｰﾊﾂ)	1	1		
19-10		3N5-84336-0	SHIFT POSITION DECAL ｼﾌﾄﾎﾟｼﾞｼｮﾝﾃﾞｶｰﾙ	1	1		
19-11		3N5-84465-0	SHIFT POSITION SIDE DECAL ｼﾌﾄﾎﾟｼﾞｼｮﾝｻｲﾄﾞﾃﾞｶｰﾙ	1	1		
19-12		3A3-84398-0	BAND ﾊﾞﾝﾄﾞ ﾘｰﾄﾞﾜｲﾔ	2	2		
19-13		398-06830-0	STOP SWITCH ASSY ｽﾄｯﾌﾟｽｲｯﾁｱｯｼ	1	1	1	RC5D for MF/EF

Fig. 20 OPTIONAL PARTS (ACCESSORIES) (1)
オプショナルパーツ（アクセサリ）(1)

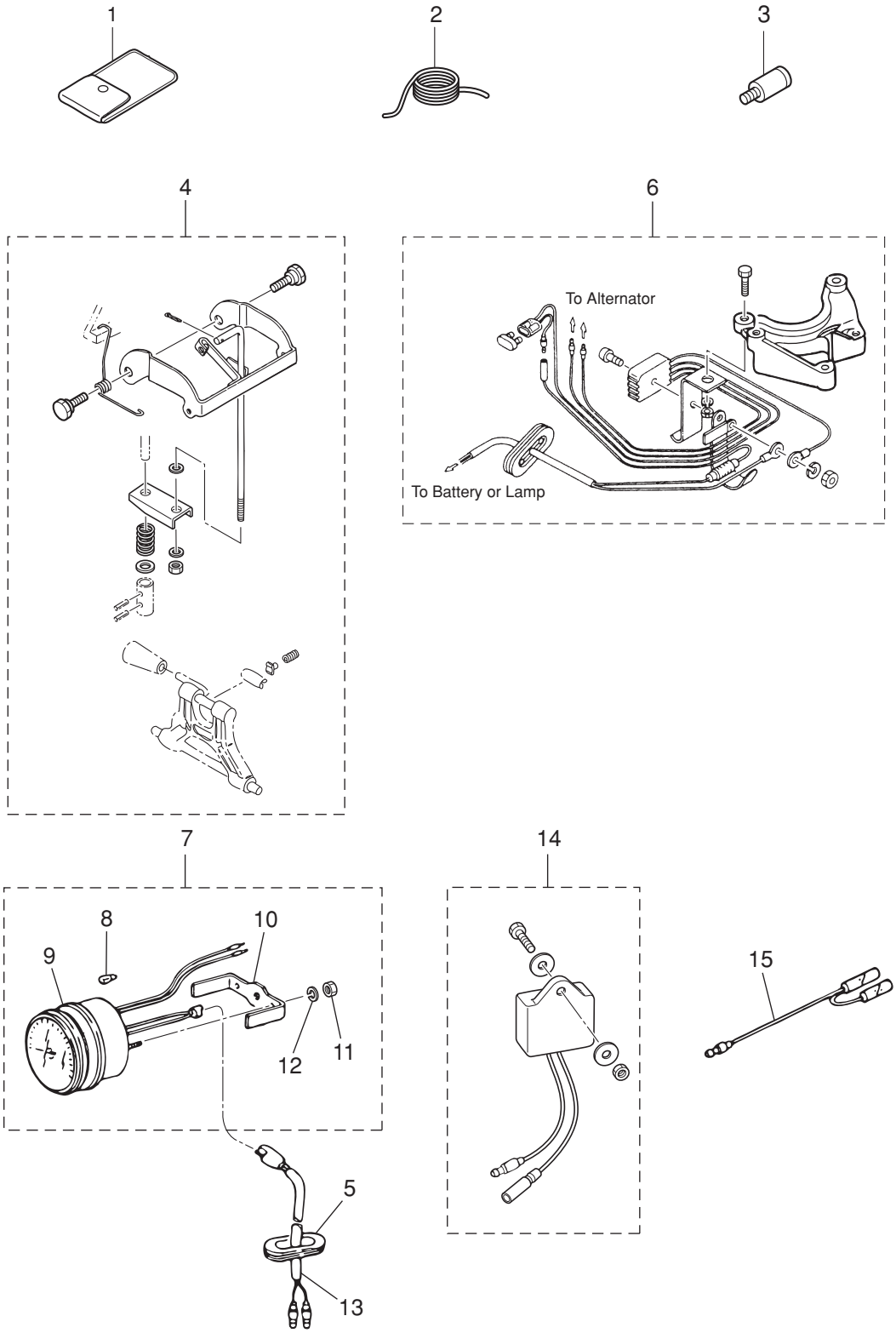

Ref.No. 見出番号		Part No. 部品番号	Description 部 品 名	Q'ty/個数 M25H	M30H	25JET	Remarks 備 考
20-1		3C8-72100-1	TOOL KIT ﾂｰﾙｷｯﾄ	1	1	1	
20-2		3B7-72201-0	SAFETY ROPE φ5-1600 ｾｰﾌﾃｨﾛｰﾌﾟ φ5-1600	1	1	1	
20-3		336-60007-0	FLUSHING PLUG ﾌﾗｯｼﾝｸﾞﾌﾟﾗｸﾞ	1	1	1	
20-4		3P0-66901-0	REVERSE LOCK SHIFT LEVER KIT ﾘﾊﾞｰｽﾛｯｸｼﾌﾄﾚﾊﾞｰｷｯﾄ	1	1	1	
20-5		345-67169-0	GROMMET 40-13-3 ｸﾞﾛﾒｯﾄ ｺｰﾄﾞ	1	1	1	
20-6		346-76160-2	RECTIFIER KIT ﾚｸﾁﾌｧｲﾔｷｯﾄ	1	1	1	for MF
20-7		3B7-72530-2	TACHOMETER ASSY ﾀｺﾒｰﾀｱｯｼ	1	1	1	
20-8		3B7-72659-0	* METER BULB 12V-1.8W * ﾒｰﾀﾊﾞﾙﾌﾞ 12V-1.8W	1	1	1	
20-9		3B7-72656-0	* METER DAMPER * ﾒｰﾀﾀﾞﾝﾊﾟ	1	1	1	
20-10		3B7-72661-0	* FITTING PLATE * ﾌｨｯﾃｨﾝｸﾞﾌﾟﾚｰﾄ	1	1	1	
20-11		930103-0500	* NUT * ﾅｯﾄ	2	2	2	
20-12		941303-0500	* SPRING WASHER * ｽﾌﾟﾘﾝｸﾞﾜｯｼｬ	2	2	2	
20-13		361-72539-0	TACHOMETER LEAD WIRE L=6000 ﾀｺﾒｰﾀﾘｰﾄﾞﾜｲﾔ L=6000	1	1	1	
20-14		3P0-72679-0	TACHOMETER UNIT KIT ﾀｺﾒｰﾀﾕﾆｯﾄｷｯﾄ	1	1	1	
20-15	1	361-72542-0	SEPARATE CORD ｾﾊﾟﾚｰﾄｺｰﾄﾞ (ﾎﾜｲﾄ)	1	1	1	White
20-15	2	361-72543-0	SEPARATE CORD ｾﾊﾟﾚｰﾄｺｰﾄﾞ (ｲｴﾛｰ)	1	1	1	Yellow

Fig. 20A OPTIONAL PARTS (2)
オプショナルパーツ（2）

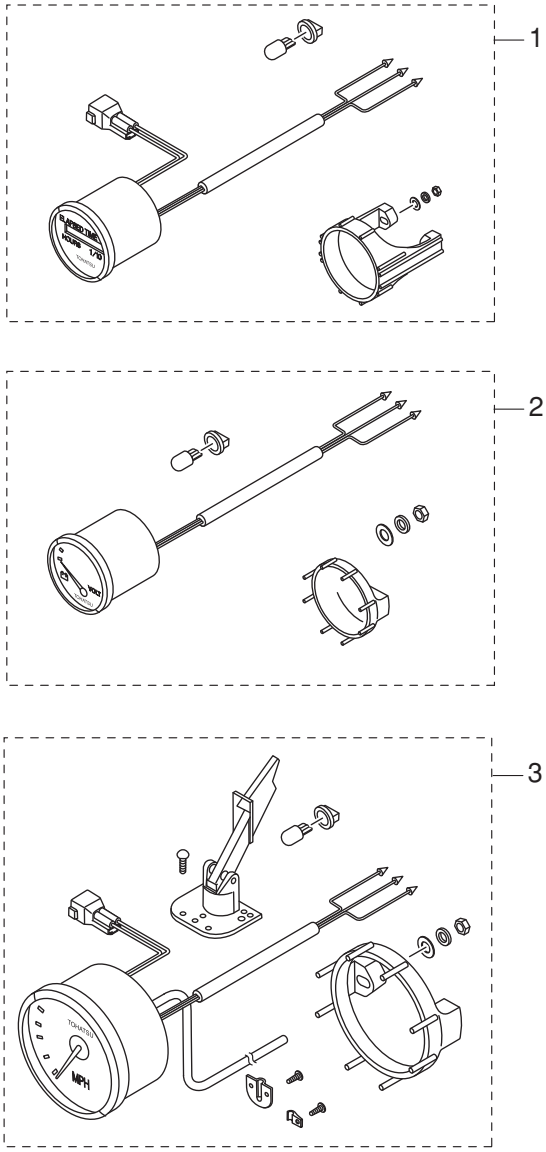

Ref.No. 見出番号		Part No. 部品番号	Description 部 品 名	Q'ty/個数 M25H	M30H	25JET	Remarks 備 考
20A-1	1	3GL-72524-0	HOUR METER ASSY ｱﾜｰﾒｰﾀｱｯｼ	1	1	1	for EP Type WHITE
20A-1	2	3GF-72524-0	HOUR METER ASSY ｱﾜｰﾒｰﾀｱｯｼ	1	1	1	for EP Type BLACK
20A-2	1	3GL-72529-0	VOLTMETER ASSY ﾎﾞﾙﾄﾒｰﾀｱｯｼ	1	1	1	for EP Type WHITE
20A-2	2	3GF-72529-0	VOLTMETER ASSY ﾎﾞﾙﾄﾒｰﾀｱｯｼ	1	1	1	for EP Type BLACK
20A-3	1	3GL-72672-0	SPEEDOMETER KIT (60MPH) ｽﾋﾟｰﾄﾞﾒｰﾀｷｯﾄ (60MPH)	1	1	1	for EP Type WHITE
20A-3	2	3GF-72672-0	SPEEDOMETER KIT (60MPH) ｽﾋﾟｰﾄﾞﾒｰﾀｷｯﾄ (60MPH)	1	1	1	for EP Type BLACK

Fig. 21 ASSEMBLY・KIT PARTS
アッセンブリ・キットパーツ

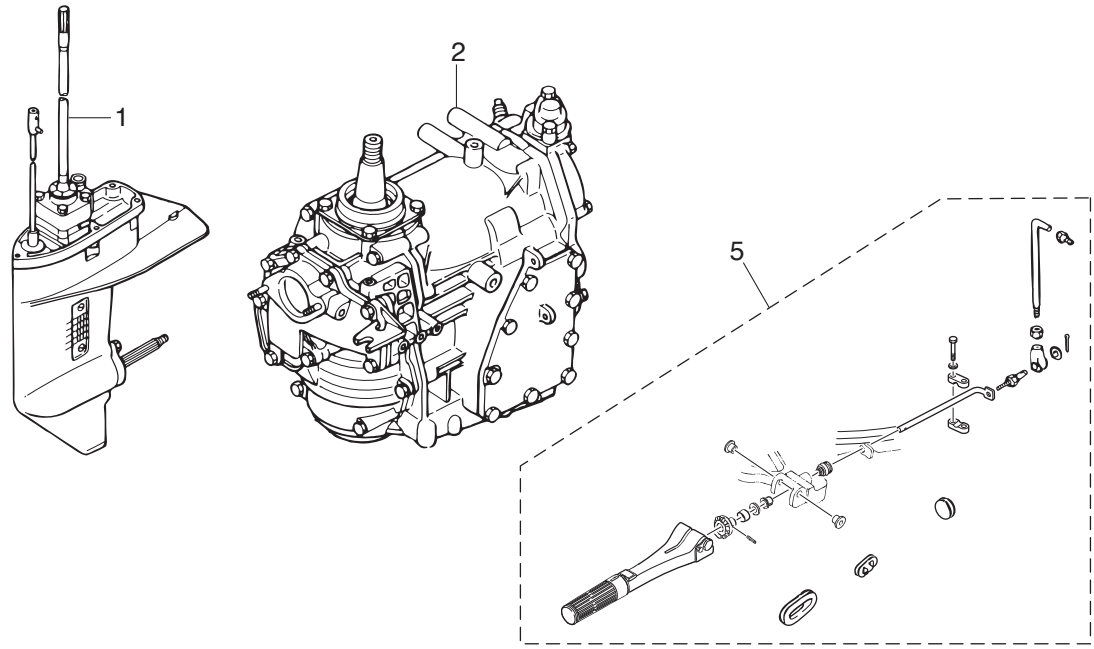

CARBURETOR REPAIR KIT
キャブレタリペアキット — 3

POWER HEAD GASKET SET
パワーヘッドガスケットセット — 4

WATER PUMP REPAIR KIT
ウォータポンプリペアキット — 6

WATER PUMP KIT (CHROME PLATED)
ウォータポンプリペアキット(クロムメッキ) — 7

LOWER UNIT GASKET SET
ロワユニットガスケットセット — 8

ELECTRIC STARTER KIT (P TYPE)
エレクトリックスタータキット(P タイプ) — 10

ELECTRIC STARTER KIT (F TYPE)
エレクトリックスタータキット(F タイプ) — 11

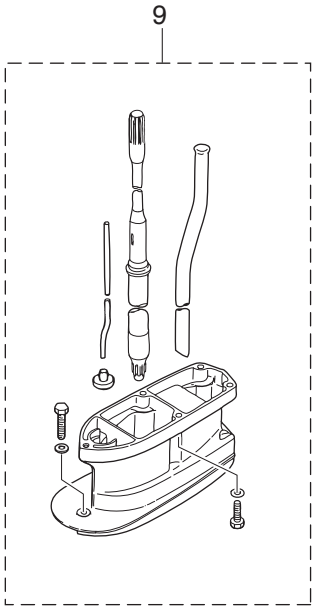

Ref.No. 見出番号		Part No. 部品番号	Description 部 品 名	Q'ty/個数 M25H	M30H	25JET	Remarks 備 考
21-1	1	346Q87301-C	LOWER UNIT ASSY (S) ﾛﾜﾕﾆｯﾄｱｯｼ (S)	1	1		for Transom "S"
21-1	2	346Q87302-C	LOWER UNIT ASSY (L) ﾛﾜﾕﾆｯﾄｱｯｼ (L)	1	1		for Transom "L"
21-2	2	3P1B87090-A	ENGINE SHORT BLOCK KIT ｴﾝｼﾞﾝｼｮｰﾄﾌﾞﾛｯｸｷｯﾄ	1	1	1	Black
21-3	1	346-87122-0	CARBURETOR REPAIR KIT ｷｬﾌﾞﾚﾀﾘﾍﾟｱｷｯﾄ	1	1	1	
21-3	2	346-02011-1	* CARBURETOR GASKET * ｷｬﾌﾞﾚﾀｶﾞｽｹｯﾄ	1	1	1	
21-3	3	922503-6414	* SCREW * ｽｸﾘｭ	4	4	4	
21-3	4	346-03222-0	* FLOAT CHAMBER O-RING * ﾌﾛｰﾄﾁｬﾝﾊﾞOﾘﾝｸﾞ	1	1	1	
21-3	5	346-03231-0	* FLOAT * ﾌﾛｰﾄ	1	1	1	
21-3	6	346-03232-0	* FLOAT ARM PIN * ﾌﾛｰﾄｱｰﾑﾋﾟﾝ	1	1	1	
21-3	7	3B7-03240-0	* FLOAT VALVE * ﾌﾛｰﾄﾊﾞﾙﾌﾞ	1	1	1	
21-3	8	334-03242-0	* VALVE PIN * ﾊﾞﾙﾌﾞﾋﾟﾝ	1	1	1	
21-3	9	344-03244-0	* CLIP * ｸﾘｯﾌﾟ	1	1	1	
21-3	10	346-03256-0	* RUBBER CAP * ﾗﾊﾞｰｷｬｯﾌﾟ	1	1	1	
21-3	11	346-03265-0	* STOP SCREW * ｽﾄｯﾌﾟｽｸﾘｭ	1	1	1	
21-3	12	346-03266-0	* PILOT SCREW * ﾊﾟｲﾛｯﾄｽｸﾘｭ	1	1	1	
21-3	13	336-03293-0	* O-RING * Oﾘﾝｸﾞ	1	1	1	
21-4	1	3A1-87121-5	POWER HEAD GASKET SET ﾊﾟﾜｰﾍｯﾄﾞｶﾞｽｹｯﾄｾｯﾄ	1	1	1	
21-4	2	346-01005-2	* CYLINDER HEAD GASKET * ｼﾘﾝﾀﾞｰﾍｯﾄﾞｶﾞｽｹｯﾄ	1	1	1	
21-4	3	346-01032-0	* THERMOSTAT CAP GASKET * ｻｰﾓｽﾀｯﾄｷｬｯﾌﾟｶﾞｽｹｯﾄ	1	1	1	
21-4	4	346-02305-2	* EXHAUST COVER GASKET * ｴｷｿﾞｰｽﾄｶﾊﾞｰｶﾞｽｹｯﾄ	1	1	1	
21-4	5	346-00122-0	* OIL SEAL 24-40-8 * ｵｲﾙｼｰﾙ 24-40-8	1	1	1	Crankshaft (Lower)
21-4	6	338-01403-0	* O-RING 2-55.5 * Oﾘﾝｸﾞ 2-55.5	1	1	1	Magneto Basement
21-4	7	346-01215-0	* OIL SEAL 16-28-6 * ｵｲﾙｼｰﾙ 16-28-6	1	1	1	Crankcase Head
21-4	8	346-02011-1	* CARBURETOR GASKET * ｷｬﾌﾞﾚﾀｶﾞｽｹｯﾄ	1	1	1	
21-4	9	346-01216-0	* O-RING 1.7-59 * Oﾘﾝｸﾞ 1.7-59	1	1	1	Crankcase Head
21-4	10	126-00121-0	* OIL SEAL 30-45-8 * ｵｲﾙｼｰﾙ 30-45-8	1	1	1	Crankshaft (Upper)

Fig. 21 ASSEMBLY・KIT PARTS
アッセンブリ・キットパーツ

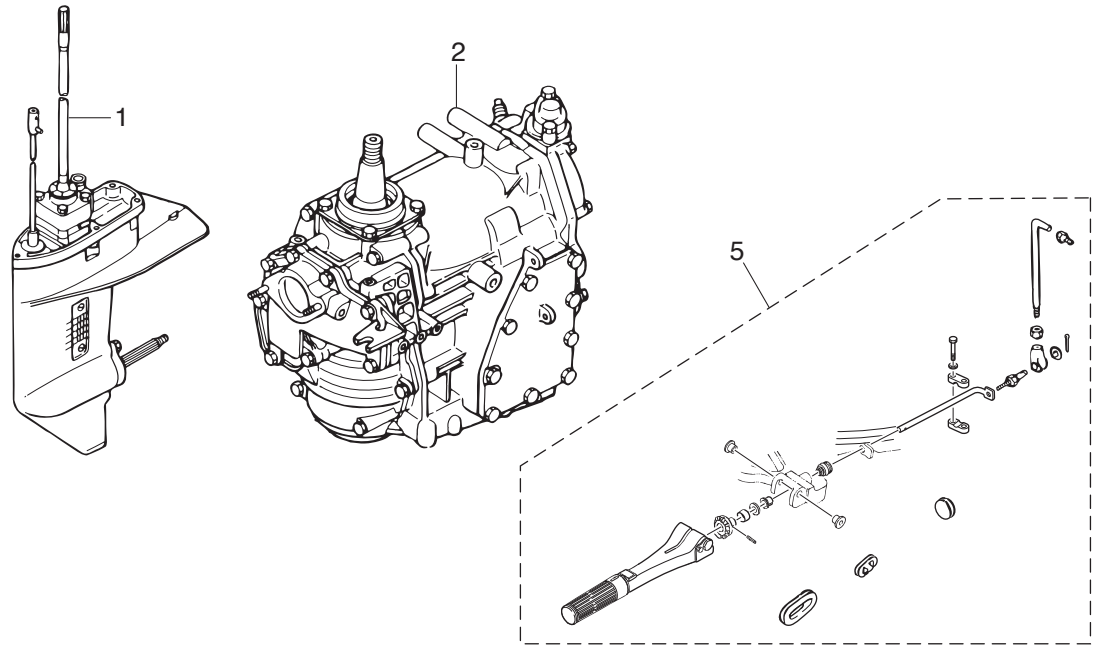

CARBURETOR REPAIR KIT
キャブレタリペアキット — 3

POWER HEAD GASKET SET
パワーヘッドガスケットセット — 4

WATER PUMP REPAIR KIT
ウォータポンプリペアキット — 6

WATER PUMP KIT (CHROME PLATED)
ウォータポンプリペアキット(クロムメッキ) — 7

LOWER UNIT GASKET SET
ロワユニットガスケットセット — 8

ELECTRIC STARTER KIT (P TYPE)
エレクトリックスタータキット(P タイプ) — 10

ELECTRIC STARTER KIT (F TYPE)
エレクトリックスタータキット(F タイプ) — 11

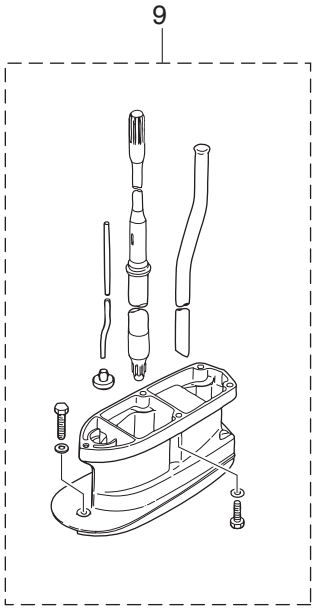

Ref.No. 見出番号		Part No. 部品番号	Description 部 品 名	Q'ty/個数 M25H	M30H	25JET	Remarks 備 考
21-4	11	346-04901-2	GASKET ｶﾞｽｹｯﾄ ﾌｭｴﾙﾎﾟﾝﾌﾟ	1	1	1	
21-4	12	346-01303-1	* ENGINE BASEMENT GASKET * ｴﾝｼﾞﾝﾍﾞｰｽｶﾞｽｹｯﾄ	1	1	1	
21-5	1	3KKQ63000-1	TILLER HANDLE KIT ﾃｨﾗｰﾊﾝﾄﾞﾙｷｯﾄ	1	1	1	
21-5	2	398Q63003-2	* TILLER HANDLE ASSY * ﾃｨﾗｰﾊﾝﾄﾞﾙｱｯｼ	1	1	1	
21-5	3	346-63064-0	* UNIVERSAL PINION * ﾕﾆﾊﾞｰｻﾙﾋﾟﾆｵﾝ	1	1	1	
21-5	4	951403-0414	* SPRING PIN 4-14 * ｽﾌﾟﾘﾝｸﾞﾋﾟﾝ 4-14	1	1	1	
21-5	5	346-63061-2	* THROTTLE SHAFT * ｽﾛｯﾄﾙｼｬﾌﾄ B	1	1	1	
21-5	6	345-63063-0	* THROTTLE SHAFT SUPPORT * ｽﾛｯﾄﾙｼｬﾌﾄｻﾎﾟｰﾄ B	1	1	1	
21-5	7	9101E3-0630	* BOLT * ﾎﾞﾙﾄ	2	2	2	
21-5	8	940103-0600	* WASHER * ﾜｯｼｬ	1	1	1	
21-5	9	346-63066-1	* COLLAR 15.9-17-9 * ｶﾗｰ 15.9-17-9	1	1	1	
21-5	10	940103-0800	* WASHER * ﾜｯｼｬ	1	1	1	
21-5	11	345-66226-0	* GROMMET 17-3 * ｸﾞﾛﾒｯﾄ 17-3	1	1	1	
21-5	12	350-63046-0	* BUSHING 8.4-10-11 * ﾌﾞｯｼﾝｸﾞ 8.4-10-11	1	1	1	
21-5	13	353-83728-1	* PIN * ﾋﾟﾝ ｹｰﾌﾞﾙ	1	1	1	
21-5	14	930103-0600	* NUT * ﾅｯﾄ	1	1	1	
21-5	15	3AA-83719-0	* WASHER 8.5-18-1.6 * ﾜｯｼｬ 8.5-18-1.6	1	1	1	
21-5	16	951603-0800	* SNAP PIN d=8 * ｽﾅｯﾌﾟﾋﾟﾝ d=8	1	1	1	
21-5	17	348-63715-1	* ROD 5-75L * ﾛｯﾄﾞ ｱﾄﾞﾊﾞﾝｻﾘﾝｸ 5-75L	1	1	1	
21-5	18	346-05234-0	* ROD JOINT φ5 * ﾛｯﾄﾞｼﾞｮｲﾝﾄ φ5	1	1	1	
21-5	19	930103-0500	* NUT * ﾅｯﾄ	1	1	1	
21-5	20	3B7-63733-0	* ROD SNAP 5-2.5 * ﾛｯﾄﾞｽﾅｯﾌﾟ 5-2.5	1	1	1	
21-5	21	346-67165-0	* GROMMET 68-20-2.8 * ｸﾞﾛﾒｯﾄ B ﾎﾞﾄﾑｶｳﾙ	1	1	1	
21-5	22	353-67162-0	* GROMMET 41-14-3 * ｸﾞﾛﾒｯﾄ ﾊﾞｯﾃﾘｺｰﾄﾞ	1	1	1	
21-6	1	361-87322-0	WATER PUMP REPAIR KIT ｳｫｰﾀﾎﾟﾝﾌﾟﾘﾍﾟｱｷｯﾄ	1	1		
21-6	2	332-65022-0	* KEY 20-4.6-2 * ｷｰ ﾎﾟﾝﾌﾟｲﾝﾍﾟﾗ	1	1		
21-6	3	345-65021-0	* WATER PUMP IMPELLER * ｳｫｰﾀﾎﾟﾝﾌﾟｲﾝﾍﾟﾗ	1	1		

Fig. 21 ASSEMBLY・KIT PARTS
アッセンブリ・キットパーツ

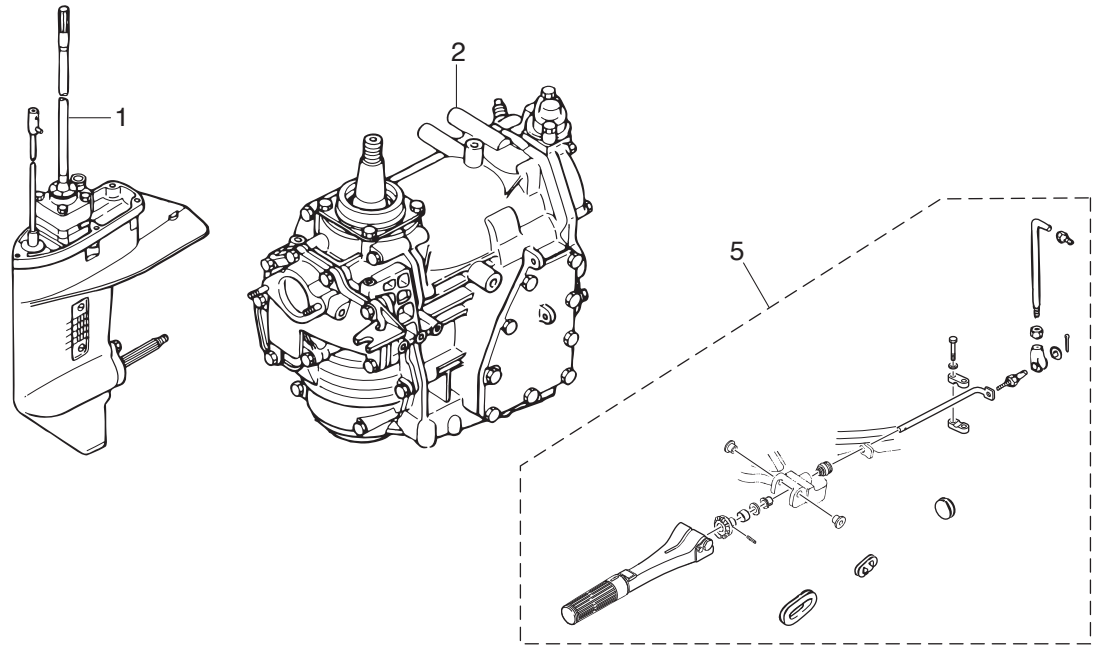

CARBURETOR REPAIR KIT
キャブレタリペアキット — 3

POWER HEAD GASKET SET
パワーヘッドガスケットセット — 4

WATER PUMP REPAIR KIT
ウォータポンプリペアキット — 6

WATER PUMP KIT (CHROME PLATED)
ウォータポンプリペアキット(クロムメッキ) — 7

LOWER UNIT GASKET SET
ロワユニットガスケットセット — 8

ELECTRIC STARTER KIT (P TYPE)
エレクトリックスタータキット(P タイプ) — 10

ELECTRIC STARTER KIT (F TYPE)
エレクトリックスタータキット(F タイプ) — 11

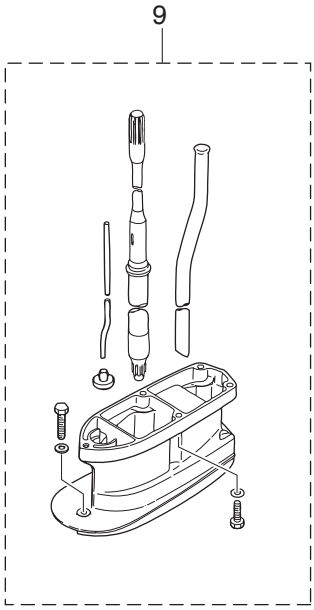

Ref.No. 見出番号		Part No. 部品番号	Description 部 品 名	Q'ty/個数 M25H	M30H	25JET	Remarks 備 考
21-6	4	348-65011-0	* PUMP CASE LINER * ﾎﾟﾝﾌﾟｹｰｽﾗｲﾅ	1	1		
21-6	5	348-65025-0	* WATER PUMP GUIDE PLATE * ｳｫｰﾀﾎﾟﾝﾌﾟｶﾞｲﾄﾞﾌﾟﾚｰﾄ	1	1		
21-6	6	348-65029-1	* GUIDE PLATE GASKET * ｶﾞｲﾄﾞﾌﾟﾚｰﾄｶﾞｽｹｯﾄ	1	1		
21-6	7	348-65018-0	* PUMP CASE GASKET * ﾎﾟﾝﾌﾟｹｰｽｶﾞｽｹｯﾄ	1	1		
21-6	8	9101E3-5652	* BOLT * ﾎﾞﾙﾄ	4	4		
21-7	1	361-65231-0	WATER PUMP KIT (CHROME PLATED) ｳｫｰﾀﾎﾟﾝﾌﾟｷｯﾄ (ｸﾛﾑﾒｯｷ)	1	1		
21-7	2	345-65021-0	* WATER PUMP IMPELLER * ｳｫｰﾀﾎﾟﾝﾌﾟｲﾝﾍﾟﾗ	1	1		
21-7	3	361-65238-0	* PUMP CASE LINER * ﾎﾟﾝﾌﾟｹｰｽﾗｲﾅ ｸﾛﾑﾒｯｷ	1	1		Chrome Plated
21-7	4	361-65239-0	* WATER PUMP GUIDE PLATE * ｳｫｰﾀﾎﾟﾝﾌﾟｶﾞｲﾄﾞﾌﾟﾚｰﾄ ｸﾛﾑﾒｯｷ	1	1		Chrome Plated
21-7	5	348-65018-0	* PUMP CASE GASKET * ﾎﾟﾝﾌﾟｹｰｽｶﾞｽｹｯﾄ	1	1		
21-7	6	348-65029-1	* GUIDE PLATE GASKET * ｶﾞｲﾄﾞﾌﾟﾚｰﾄｶﾞｽｹｯﾄ	1	1		
21-8	1	346-87321-7	LOWER UNIT GASKET SET ﾛﾜﾕﾆｯﾄｶﾞｽｹｯﾄｾｯﾄ	1	1		
21-8	2	332-60006-0	* GASKET 8.1-15-1 * ｶﾞｽｹｯﾄ 8.1-15-1	3	3		
21-8	3	332-60103-0	* O-RING 3-62.5 * Oﾘﾝｸﾞ 3-62.5	1	1		Propeller Shaft Housing
21-8	4	3AC-60111-0	* OIL SEAL 18-28-8 * ｵｲﾙｼｰﾙ 18-28-8	2	2		
21-8	5	346-65013-0	* OIL SEAL 17-30-9 * ｵｲﾙｼｰﾙ 17-30-9	1	1		Pump Case (Lower)
21-8	6	336-62415-0	* O-RING 3.5-36 * Oﾘﾝｸﾞ 3.5-36	1	1		Pump Case (Lower)
21-8	7	348-65029-1	* GUIDE PLATE GASKET * ｶﾞｲﾄﾞﾌﾟﾚｰﾄｶﾞｽｹｯﾄ	1	1		
21-8	8	348-65018-0	* PUMP CASE GASKET * ﾎﾟﾝﾌﾟｹｰｽｶﾞｽｹｯﾄ	1	1		
21-8	9	332-66021-0	* O-RING 2.4-5.8 * Oﾘﾝｸﾞ 2.4-5.8	1	1		Cam Rod
21-8	10	3C8-66032-0	* O-RING 3.5-21.7 * Oﾘﾝｸﾞ 3.5-21.7	1	1		Cam Rod Bushing
21-9	1	346Q87314-6	EXTENSION HOUSING KIT (UL) ｴｸｽﾃﾝｼｮﾝﾊｳｼﾞﾝｸﾞｷｯﾄ (UL)	1	1		for Transom "L"⇒"UL"
21-9	2	346Q61110-5	* EXTENSION HOUSING * ｴｸｽﾃﾝｼｮﾝﾊｳｼﾞﾝｸﾞ	1	1		
21-9	3	9161E3-0835	* BOLT * ﾎﾞﾙﾄ	4	4		
21-9	4	9161E3-0845	* BOLT * ﾎﾞﾙﾄ	1	1		
21-9	5	3P0-66233-0	* WASHER 8.1-16-1.5 * ﾜｯｼｬ 8.1-16-1.5	5	5		

Fig. 21 ASSEMBLY・KIT PARTS
アッセンブリ・キットパーツ

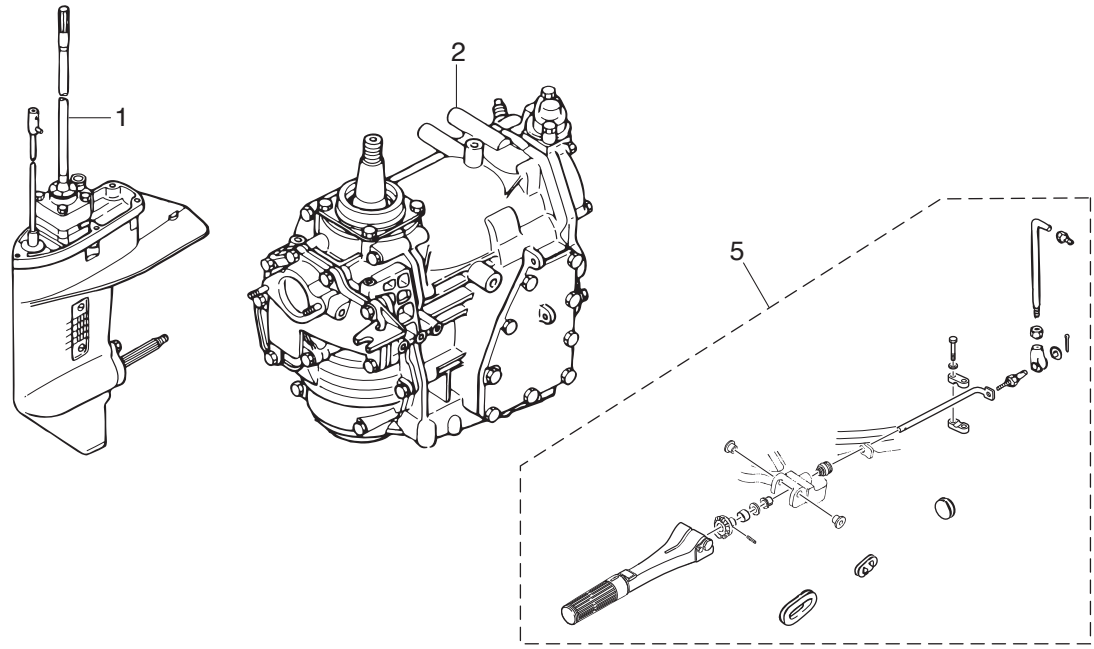

CARBURETOR REPAIR KIT
キャブレタリペアキット — 3

POWER HEAD GASKET SET
パワーヘッドガスケットセット — 4

WATER PUMP REPAIR KIT
ウォータポンプリペアキット — 6

WATER PUMP KIT (CHROME PLATED)
ウォータポンプリペアキット(クロムメッキ) — 7

LOWER UNIT GASKET SET
ロワユニットガスケットセット — 8

ELECTRIC STARTER KIT (P TYPE)
エレクトリックスタータキット(P タイプ) — 10

ELECTRIC STARTER KIT (F TYPE)
エレクトリックスタータキット(F タイプ) — 11

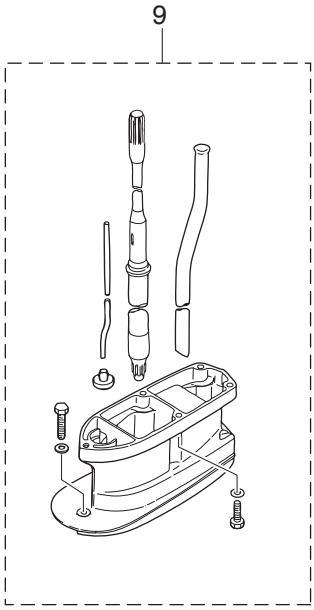

Ref.No. 見出番号		Part No. 部品番号	Description 部 品 名	Q'ty/個数 M25H	M30H	25JET	Remarks 備 考
21-9	6	346-64303-5	* DRIVE SHAFT (UL) * ﾄﾞﾗｲﾌﾞｼｬﾌﾄ (UL)	1	1		
21-9	7	346-65120-0	* WATER PIPE (UL) * ｳｫｰﾀﾊﾟｲﾌﾟ (UL)	1	1		
21-9	8	346-66014-1	* CAM ROD (UL) * ｶﾑﾛｯﾄﾞ (UL) (25)	1	1		
21-9	9	346-66037-0	* CAM ROD HOLDER * ｶﾑﾛｯﾄﾞﾎﾙﾀﾞ	1	1		
21-10	1	3P0-76000-0	ELECTRIC STARTER KIT (P) ｴﾚｸﾄﾘｯｸｽﾀｰﾀｷｯﾄ (Pﾀｲﾌﾟ)	1	1	1	for MF⇒EP
21-10	2	346-76010-0	* STARTER MOTOR ASSY * ｽﾀｰﾀﾓｰﾀｱｯｼ	1	1	1	
21-10	3	916103-0835	* BOLT * ﾎﾞﾙﾄ	2	2	2	
21-10	4	930103-0800	* NUT * ﾅｯﾄ	2	2	2	
21-10	5	941303-0800	* SPRING WASHER * ｽﾌﾟﾘﾝｸﾞﾜｯｼｬ	2	2	2	
21-10	6	346-76040-0	* STARTER SOLENOID * ｽﾀｰﾀｿﾚﾉｲﾄﾞ	1	1	1	
21-10	7	910103-0616	* BOLT * ﾎﾞﾙﾄ	1	1	1	
21-10	8	941303-0600	* SPRING WASHER * ｽﾌﾟﾘﾝｸﾞﾜｯｼｬ	3	3	3	
21-10	9	930103-0600	* NUT * ﾅｯﾄ	3	3	3	
21-10	10	346-76043-2	* STARTER SOLENOID BRACKET * ｽﾀｰﾀｿﾚﾉｲﾄﾞﾌﾞﾗｹｯﾄ	1	1	1	
21-10	11	3G2-76060-0	* RECTIFIER COMPLETE * ﾚｸﾁﾌｧｲﾔｺﾝﾌﾟﾘｰﾄ	1	1	1	
21-10	12	921503-0525	* SCREW * ｽｸﾘｭ	1	1	1	
21-10	13	941303-0500	* SPRING WASHER * ｽﾌﾟﾘﾝｸﾞﾜｯｼｬ	1	1	1	
21-10	14	930103-0500	* NUT * ﾅｯﾄ	1	1	1	
21-10	15	353-06281-0	* CABLE TERMINAL HOLDER * ｹｰﾌﾞﾙﾀｰﾐﾅﾙﾎﾙﾀﾞ	1	1	1	
21-10	16	353-06283-0	* COLLAR 6.4-10-4.7 * ｶﾗｰ 6.4-10-4.7	2	2	2	
21-10	17	910103-0620	* BOLT * ﾎﾞﾙﾄ	2	2	2	
21-10	18	309-06972-0	* CLAMP 6.5-47.5P * ｸﾗﾝﾌﾟ 6.5-47.5P	3	3	3	
21-10	19	346-76081-1	* NEUTRAL SWITCH BRACKET * ﾆｭｰﾄﾗﾙｽｲｯﾁﾌﾞﾗｹｯﾄ	1	1	1	
21-10	20	910903-6616	* BOLT * ﾎﾞﾙﾄ	2	2	2	
21-10	21	910903-6508	* BOLT * ﾎﾞﾙﾄ	3	3	3	
21-10	22	3B2-76062-0	* FUSE WIRE ASSY L=355 * ﾋｭｰｽﾞﾜｲﾔｱｯｼ L=355	1	1	1	
21-10	23	3B2-76120-1	* BATTERY CABLE L=2000 * ﾊﾞｯﾃﾘｹｰﾌﾞﾙ L=2000	1	1	1	
21-10	24	3B7-76145-0	* TERMINAL CAP 8-13-30 * ﾀｰﾐﾅﾙｷｬｯﾌﾟ	1	1	1	

Fig. 21 ASSEMBLY・KIT PARTS
アッセンブリ・キットパーツ

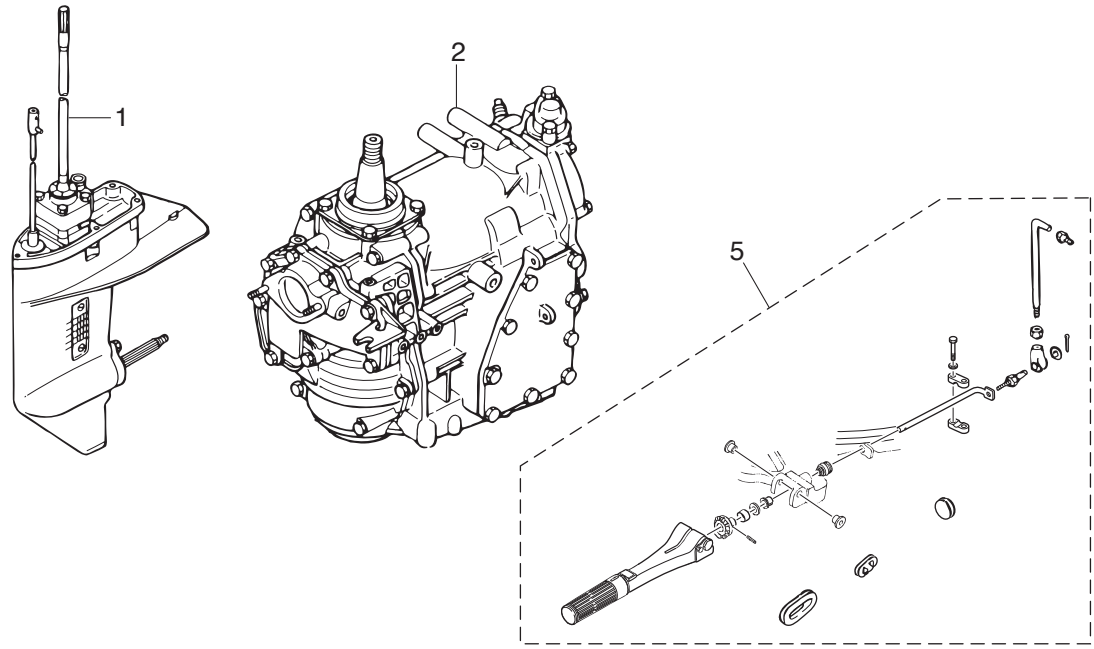

CARBURETOR REPAIR KIT
キャブレタリペアキット — 3

POWER HEAD GASKET SET
パワーヘッドガスケットセット — 4

WATER PUMP REPAIR KIT
ウォータポンプリペアキット — 6

WATER PUMP KIT (CHROME PLATED)
ウォータポンプリペアキット(クロムメッキ) — 7

LOWER UNIT GASKET SET
ロワユニットガスケットセット — 8

ELECTRIC STARTER KIT (P TYPE)
エレクトリックスタータキット(P タイプ) — 10

ELECTRIC STARTER KIT (F TYPE)
エレクトリックスタータキット(F タイプ) — 11

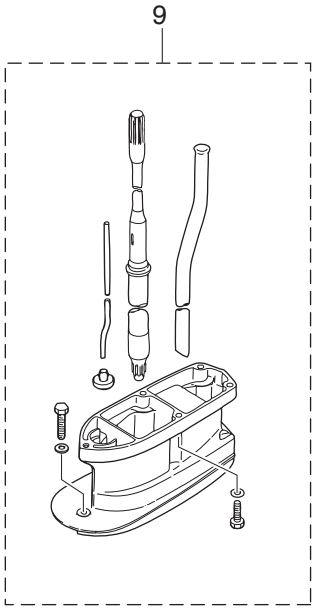

Ref.No. 見出番号		Part No. 部品番号	Description 部 品 名	Q'ty/個数 M25H	M30H	25JET	Remarks 備 考
21-10	25	334-76141-1	* STARTER CABLE L=150 * ｽﾀｰﾀｹｰﾌﾞﾙ L=150	1	1	1	
21-10	26	910103-0612	* BOLT * ﾎﾞﾙﾄ	1	1	1	
21-10	27	3B2-76147-2	* STARTER CABLE L=200 * ｽﾀｰﾀｹｰﾌﾞﾙ L=200	1	1	1	
21-10	28	3A3-76145-0	* TERMINAL CAP 8-13-28 * ﾀｰﾐﾅﾙｷｬｯﾌﾟ ｽﾀｰﾀ	2	2	2	
21-10	29	336-76091-0	* LEAD WIRE BAND 100 * ﾘｰﾄﾞﾜｲﾔﾊﾞﾝﾄﾞ 100	2	2	2	
21-10	30	361-76050-0	* CHOKE SOLENOID * ﾁｮｰｸｿﾚﾉｲﾄﾞ	1	1	1	
21-10	31	346-76057-0	* CHOKE SOLENOID HOOK * ﾁｮｰｸｿﾚﾉｲﾄﾞﾌｯｸ	1	1	1	
21-10	32	951403-0312	* SPRING PIN 3-12 * ｽﾌﾟﾘﾝｸﾞﾋﾟﾝ 3-12	1	1	1	
21-10	33	345-76072-1	* ROD * ﾛｯﾄﾞ ﾁｮｰｸｿﾚﾉｲﾄﾞ	1	1	1	
21-10	34	930403-0400	* NYLON NUT 4-P0.7 * ﾅｲﾛﾝﾅｯﾄ 4-P0.7	1	1	1	
21-10	35	921503-6408	* SCREW * ｽｸﾘｭ	3	3	3	
21-10	36	336-06973-0	* CLAMP 6-9.5L * ｸﾗﾝﾌﾟ 6-9.5L	1	1	1	
21-10	37	921503-0612	* SCREW * ｽｸﾘｭ	1	1	1	
21-10	38	345-76023-0	* GROMMET 22-2.5 * ｸﾞﾛﾒｯﾄ 22-2.5	1	1	1	
21-10	39	346-76007-0	* DAMPER * ﾀﾞﾝﾊﾟ ｽﾀｰﾀﾓｰﾀ	1	1	1	
21-10	40	361-76149-0	* SPIRAL TUBE PROTECTOR L=130-140 * ｽﾊﾟｲﾗﾙﾁｭｰﾌﾞﾌﾟﾛﾃｸﾀ	1	1	1	
21-10	41	3G2-76142-0	* GROUND CABLE * ｸﾞﾗﾝﾄﾞｹｰﾌﾞﾙ	1	1	1	Rectifier
21-11	1	3P0-76300-0	ELECTRIC STARTER KIT (F) ｴﾚｸﾄﾘｯｸｽﾀｰﾀｷｯﾄ (Fﾀｲﾌﾟ)	1	1	1	for MF⇒EF
21-11	2	346-76010-0	* STARTER MOTOR ASSY * ｽﾀｰﾀﾓｰﾀｱｯｼ	1	1	1	
21-11	3	916103-0835	* BOLT * ﾎﾞﾙﾄ	2	2	2	
21-11	4	930103-0800	* NUT * ﾅｯﾄ	2	2	2	
21-11	5	941303-0800	* SPRING WASHER * ｽﾌﾟﾘﾝｸﾞﾜｯｼｬ	2	2	2	
21-11	6	346-76040-0	* STARTER SOLENOID * ｽﾀｰﾀｿﾚﾉｲﾄﾞ	1	1	1	
21-11	7	910103-0616	* BOLT * ﾎﾞﾙﾄ	1	1	1	
21-11	8	941303-0600	* SPRING WASHER * ｽﾌﾟﾘﾝｸﾞﾜｯｼｬ	3	3	3	
21-11	9	930103-0600	* NUT * ﾅｯﾄ	3	3	3	
21-11	10	346-76043-2	* STARTER SOLENOID BRACKET * ｽﾀｰﾀｿﾚﾉｲﾄﾞﾌﾞﾗｹｯﾄ	1	1	1	
21-11	11	3G2-76060-0	* RECTIFIER COMPLETE * ﾚｸﾁﾌｧｲﾔｺﾝﾌﾟﾘｰﾄ	1	1	1	

Fig. 21 ASSEMBLY・KIT PARTS
アッセンブリ・キットパーツ

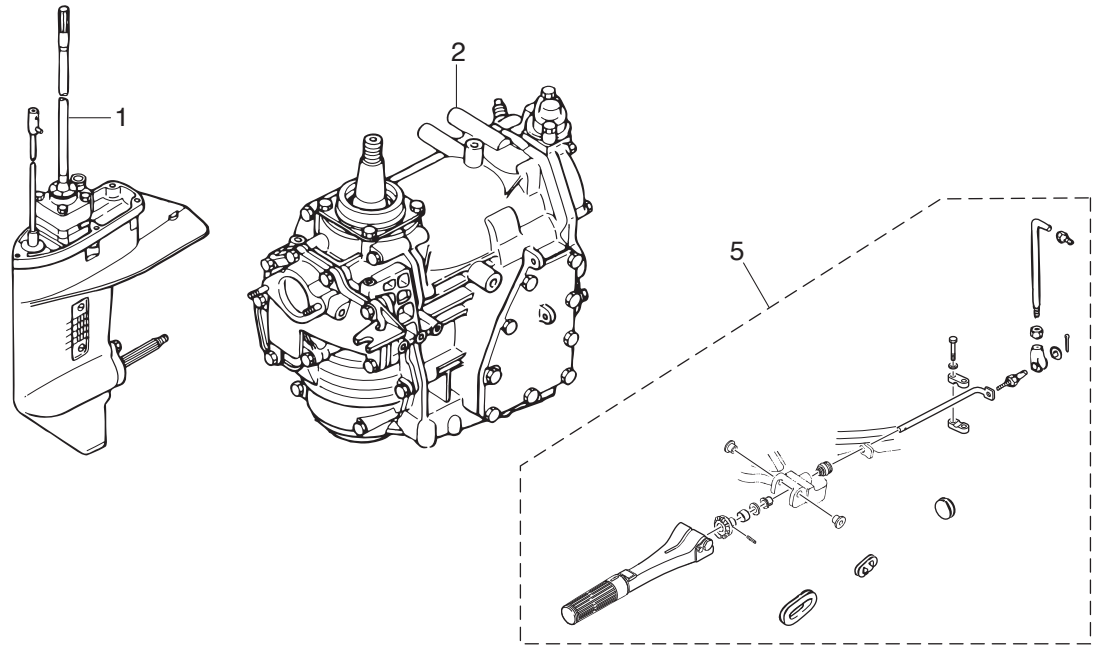

CARBURETOR REPAIR KIT
キャブレタリペアキット — 3

POWER HEAD GASKET SET
パワーヘッドガスケットセット — 4

WATER PUMP REPAIR KIT
ウォータポンプリペアキット — 6

WATER PUMP KIT (CHROME PLATED)
ウォータポンプリペアキット(クロムメッキ) — 7

LOWER UNIT GASKET SET
ロワユニットガスケットセット — 8

ELECTRIC STARTER KIT (P TYPE)
エレクトリックスタータキット(P タイプ) — 10

ELECTRIC STARTER KIT (F TYPE)
エレクトリックスタータキット(F タイプ) — 11

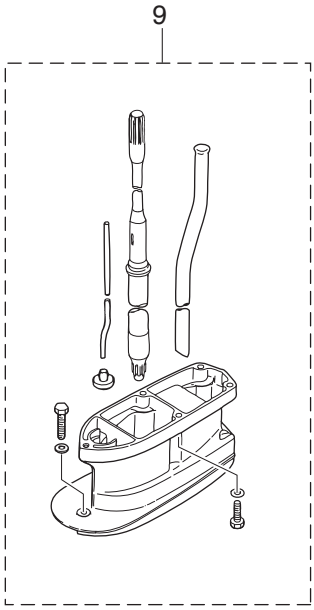

Ref.No. 見出番号		Part No. 部品番号	Description 部 品 名	Q'ty/個数 M25H	M30H	25JET	Remarks 備 考
21-11	12	921503-0525	* SCREW * ｽｸﾘｭ	1	1	1	
21-11	13	941303-0500	* SPRING WASHER * ｽﾌﾟﾘﾝｸﾞﾜｯｼｬ	1	1	1	
21-11	14	930103-0500	* NUT * ﾅｯﾄ	1	1	1	
21-11	15	353-06281-0	* CABLE TERMINAL HOLDER * ｹｰﾌﾞﾙﾀｰﾐﾅﾙﾎﾙﾀﾞ	1	1	1	
21-11	16	353-06283-0	* COLLAR 6.4-10-4.7 * ｶﾗｰ 6.4-10-4.7	2	2	2	
21-11	17	910103-0620	* BOLT * ﾎﾞﾙﾄ	2	2	2	
21-11	18	309-06972-0	* CLAMP 6.5-47.5P * ｸﾗﾝﾌﾟ 6.5-47.5P	3	3	3	
21-11	19	346-76081-1	* NEUTRAL SWITCH BRACKET * ﾆｭｰﾄﾗﾙｽｲｯﾁﾌﾞﾗｹｯﾄ	1	1	1	
21-11	20	910903-6508	* BOLT * ﾎﾞﾙﾄ	3	3	3	
21-11	21	361-76080-0	* NEUTRAL SWITCH * ﾆｭｰﾄﾗﾙｽｲｯﾁ	1	1	1	
21-11	22	3A1-76082-0	* NEUTRAL SWITCH OPERATING LEVER * ﾆｭｰﾄﾗﾙｽｲｯﾁｵﾍﾟﾚｰﾃｨﾝｸﾞﾚﾊﾞｰ	1	1	1	Neutral Switch Plate
21-11	23	3M4-76084-0	* SPACER 12-14-2.2 * ｽﾍﾟｰｻ ﾆｭｰﾄﾗﾙｽｲｯﾁ 12-14-2.2	1	1	1	
21-11	24	910903-6616	* BOLT * ﾎﾞﾙﾄ	3	3	3	
21-11	25	3B2-76062-0	* FUSE WIRE ASSY L=355 * ﾋｭｰｽﾞﾜｲﾔｱｯｼ L=355	1	1	1	
21-11	26	3B2-76120-1	* BATTERY CABLE L=2000 * ﾊﾞｯﾃﾘｹｰﾌﾞﾙ L=2000	1	1	1	
21-11	27	3B7-76145-0	* TERMINAL CAP 8-13-30 * ﾀｰﾐﾅﾙｷｬｯﾌﾟ	1	1	1	
21-11	28	334-76141-1	* STARTER CABLE L=150 * ｽﾀｰﾀｹｰﾌﾞﾙ L=150	1	1	1	
21-11	29	910103-0612	* BOLT * ﾎﾞﾙﾄ	1	1	1	
21-11	30	3B2-76147-2	* STARTER CABLE L=200 * ｽﾀｰﾀｹｰﾌﾞﾙ L=200	1	1	1	
21-11	31	3A3-76145-0	* TERMINAL CAP 8-13-28 * ﾀｰﾐﾅﾙｷｬｯﾌﾟ ｽﾀｰﾀ	2	2	2	
21-11	32	336-76091-0	* LEAD WIRE BAND 100 * ﾘｰﾄﾞﾜｲﾔﾊﾞﾝﾄﾞ 100	2	2	2	
21-11	33	361-76026-0	* MAIN SWITCH ASSY * ﾒｲﾝｽｲｯﾁｱｯｼ	1	1	1	
21-11	34	346-76007-0	* DAMPER * ﾀﾞﾝﾊﾟ ｽﾀｰﾀﾓｰﾀ	1	1	1	
21-11	35	3B7-63731-0	* WASHER 12.5-24-1 * ﾜｯｼｬ 12.5-24-1	1	1	1	
21-11	36	3G2-76142-0	* GROUND CABLE * ｸﾞﾗﾝﾄﾞｹｰﾌﾞﾙ	1	1	1	Rectifier

索引

<C>
CDユニット 6-22
Cリング d=22 11-16
Cリング d=25 2-16
Cリング d=25 11-24
<E>
Eリング d=5 5-7
Eリング d=6 5-34
Eリング d=6 18-26
<O>
Oリング 3-23
Oリング 4-24
Oリング 17-16
Oリング 21-3-13
Oリング 1.7-59 1-38
Oリング 1.7-59 21-4-9
Oリング 1.9-13 1-12
Oリング 2.4-5.8 . . . . . 9A-35
Oリング 2.4-5.8 21-8-9
Oリング 2.5-4.5 5-23
Oリング 2-55.5 6-3
Oリング 2-55.5 21-4-6
Oリング 3.5-21.7 . . . . . 9A-36
Oリング 3.5-21.7 21-8-10
Oリング 3.5-25.7 11-23
Oリング 3.5-36 . . . . . 9A-28
Oリング 3.5-36 21-8-6
Oリング 3-62.5 . . . . . 9B-6
Oリング 3-62.5 21-8-3
<ア>
アジャストナット 12-12
アドバンサアームアッシ 1-62
アノード 1-13
アノード 10-35
アノード 11-44
アノードプラグ 1-11
アワーメータアッシ 20A-1-1
アワーメータアッシ 20A-1-2
<イ>
イグニッションコイルアッシ W/ラベル 6-26-1
インテークサイレンサ 3-30
インテークハウジングアッシ 10-31
インペラ 10-38
インペラライナ 10-32
インレットマニホールドアッシ 3-1-1
<ウ>
ウェーブワッシャ 18-44
ウェーブワッシャ d=10 1-46
ウェーブワッシャ d=10 1-51
ウェーブワッシャ d=10 1-76
ウェーブワッシャ d=10 12-8
ウェーブワッシャ d=14 13-8
ウェーブワッシャ d=6 13-18
ウェルチプラグ 1-10
ウォータストレーナ サブ 9A-16
ウォータストレーナセット 9A-49
ウォータパイプ (L) 9A-42-2
ウォータパイプ (S) 9A-42-1
ウォータパイプ (UL) 21-9-7
ウォータパイプオウキシリアリマウント 9A-46
ウォータパイプシール (アッパ) 9A-45
ウォータパイプシール (ロワ) 9A-22
ウォータパイプシール (ロワ) 10-7
ウォータポンプインペラ 9A-18
ウォータポンプインペラ 10-8
ウォータポンプインペラ 21-6-3
ウォータポンプインペラ 21-7-2
ウォータポンプガイドプレート 9A-29
ウォータポンプガイドプレート 10-11
ウォータポンプガイドプレート 21-6-5
ウォータポンプガイドプレート クロムメッキ 21-7-4
ウォータポンプキット (クロムメッキ) 21-7-1
ウォータポンプリペアキット 21-6-1
<エ>
エキサイタコイル 6-10
エキゾーストカバー (アウタ) 1-23-1
エキゾーストカバーガスケット 1-24
エキゾーストカバーガスケット 21-4-4
エクステンションハウジング 21-9-2
エクステンションハウジングキット (UL) 21-9-1
エレクトリックスタータキット (Fタイプ) 21-11-1
エレクトリックスタータキット (Pタイプ) 21-10-1
エンジンショートブロックキット 21-2-2
エンジンベースガスケット 1-93
エンジンベースガスケット 21-4-12
エンジンベースシール L=630 8-2
<オ>
オイルシール 10-20-4 14-15
オイルシール 16-28-6 1-37
オイルシール 16-28-6 21-4-7
オイルシール 17-30-9 . . . . . 9A-24
オイルシール 17-30-9 21-8-5
オイルシール 18-28-8 . . . . . 9B-7
オイルシール 18-28-8 21-8-4
オイルシール 24-40-8 2-20
オイルシール 24-40-8 21-4-5
オイルシール 30-45-8 6-2
オイルシール 30-45-8 21-4-10
オルタネータアッシ 6-8
<カ>
ガイドプレート 6-18
ガイドプレートガスケット 9A-25
ガイドプレートガスケット 10-12
ガイドプレートガスケット 21-6-6
ガイドプレートガスケット 21-7-6
ガイドプレートガスケット 21-8-7
ガスケット 10.2-16-0.5 3-36
ガスケット 8.1-15-1 8-5
ガスケット 8.1-15-1 . . . . . 9A-7
ガスケット 8.1-15-1 21-8-2
ガスケット フュエルポンプ 3-19
ガスケット フュエルポンプ 21-4-11
カップ 3-22
カバーフック 13-9
カムロッド (L) (20) 9A-31-2
カムロッド (S) (15) 9A-31-1
カムロッド (UL) (25) 21-9-8
カムロッドブッシング 9A-34
カムロッドホルダ 21-9-9
カラー 15.9-17-9 12-24
カラー 15.9-17-9 21-5-9
カラー 6.2-9-7.4 6-42
カラー 6.4-10-4.7 . . . . . 7A-39
カラー 6.4-10-4.7 21-10-16
カラー 6.4-10-4.7 21-11-16
カラー 9.8-12.7-7.5 12-20
<キ>
キー 6-47
キー 10-28
キー ポンプインペラ 9A-19
キー ポンプインペラ 10-9
キー ポンプインペラ 21-6-2
ギヤケースアッシ 9A-3
キャップナット スタータロックロッド 5-39
キャップナット ブラケットボルト 11-4
キャブレタアッシ 4-1-1
キャブレタガスケット 3-8
キャブレタガスケット 21-3-2
キャブレタガスケット 21-4-8
キャブレタリペアキット 21-3-1
<ク>
クイックコネクタ (タンクメール) 17-15
クラッチ 9B-16
クラッチカム 9A-32
クラッチケーブルステーアッシ 15-12
クランクケースヘッド 1-36
クランクシャフト A 2-2
クランクシャフト B 2-3
クランクシャフト C 2-4
クランクシャフト D 2-5
クランクシャフトサブアッシ 2-1-1
クランクピン 2-6
グランド (アースワイヤ) L=110 11-54
グランド (アースワイヤ) L=110 11-55
グランド (アースワイヤ) L=130 11-42
グランドケーブル 7A-21
グランドケーブル 21-10-41
グランドケーブル 21-11-36
グランドケーブル (AV2) L=120 1-22
グランドケーブル L=170 6-50

クランプ 17-5
クランプ 17-11
クランプ 6.5-11L 6-45
クランプ 6.5-14L 5-40
クランプ 6.5-47.5P 1-87
クランプ 6.5-47.5P 7A-19
クランプ 6.5-47.5P 21-10-18
クランプ 6.5-47.5P 21-11-18
クランプ 6.5-67P 1-92
クランプ 6.5-87P 6-40
クランプ 6-9.5L 7A-47
クランプ 6-9.5L 13-28
クランプ 6-9.5L 15-34
クランプ 6-9.5L 21-10-36
クランプ 9-20U 1-89
クランプスクリュ 11-79
クランプスクリュアッシ 11-78
クランプスクリュキット 11-77
クランプスクリュパッド 11-82
クランプスクリュハンドル 11-80
クランプブラケット (L) 11-2
クランプブラケット (R) 11-1
グリスフィッティング 11-25
グリスフィッティング 11-26
クリップ 4-9
クリップ 21-3-9
グリップ 12-4
グリップ 18-41
クリップ φ10 3-29
クリップ φ10 3-38
クリップ φ7 1-34
クリップ φ8 1-33
グロメット 18-33
グロメット 18-51
グロメット 17-2.7 12-27
グロメット 17-3 12-26
グロメット 17-3 21-5-11
グロメット 22-2.5 . . . . . 7A-49
グロメット 22-2.5 15-33
グロメット 22-2.5 21-10-38
グロメット 22-3 13-21
グロメット A 18-48
グロメット B 18-49
グロメット B ボトムカウル 13-22-2
グロメット B ボトムカウル 21-5-21
グロメット C 18-50
グロメット D ボトムカウル 13-24
グロメット E 18-52
グロメット コード 20-5
グロメット シフトロッド 8-9
グロメット スロットルケーブル 13-22-1
グロメット スロットルケーブル 15-19
グロメット バッテリコード 13-23
グロメット バッテリコード 21-5-22
<ケ>
ケーブルクリップアッシ 15-8
ケーブルジョイントアッシ 15-14
ケーブルターミナル 18-28
ケーブルターミナル プラグ 6-16
ケーブルターミナル プラグ 6-17
ケーブルターミナル プラグ 18-3
ケーブルターミナルホルダ 7A-35
ケーブルターミナルホルダ 21-10-15
ケーブルターミナルホルダ 21-11-15
<コ>
コイルプレートアッシ W/オルタネータ 6-6
コーションデカール (A) 16-2
コーションデカール (B) 6-33
コーションデカール (CE-C) 5-41
コードアッシ 19-7
コントロールレバー 18-42
コンロッド 2-10-1
<サ>
サーモスタット 1-18
サーモスタットキャップ 1-19-1
サーモスタットキャップガスケット 1-20
サーモスタットキャップガスケット 21-4-3
サブウォータインレットホースプラグ 9A-48
<シ>
シーリングプレート スタータ 5-25
シールリング 13.8-22-3.7 13-5
シールリング ドラッグリンク 15-29
ジェットドライブデカール 16-1
シフトカム 10-23
シフトギヤアッシ 18-27
シフトポジションサイドデカール 19-11
シフトポジションデカール 19-10
シフトリンケージセット 10-41
シフトレバー 14-12
シフトレバー 14-13
シフトレバーストッパ 14-16
シフトレバーストップホルダ 14-18
シフトロッド 14-3
シフトロッド 14-11
シフトロッドジョイント 9A-40
シフトロッドレバー 14-24
シム 2-14
シム 10-29
シム 26.5-34.8-0.1 . . . . . 9B-10-1
シム 26.5-34.8-0.15 . . . . . 9B-10-2
シム 35-41.9-0.1 . . . . . 9A-5-1
シム 35-41.9-0.15 . . . . . 9A-5-2
シム 35-41.9-0.3 . . . . . 9A-5-3
シム 35-41.9-0.5 . . . . . 9A-5-4
シム シフトレバーストッパ t=0.2 14-26
ジョイントアッシ (アウトレット) 17-3
ジョイントアッシ (インレット) 17-2
ショルダボルト 11-83
ショルダボルト 6-8 11-65
シリンダブロック&クランクケースアッシ 1-1-1
シリンダヘッドアッシ 1-9-1
シリンダヘッドガスケット 1-15
シリンダヘッドガスケット 21-4-2
シリンダヘッドボルト 1-16-1
<ス>
スイッチプロテクタ 7B-6
スイベルブラケット 11-13
スイベルブラケットシャフトアッシ 11-3
スクリュ 1-14
スクリュ 1-48
スクリュ 1-67
スクリュ 1-73
スクリュ 1-88
スクリュ 3-5
スクリュ 3-12
スクリュ 3-17
スクリュ 3-20-1
スクリュ 4-3
スクリュ 6-9
スクリュ 6-11
スクリュ 6-14-1
スクリュ 6-20-1
スクリュ 6-44
スクリュ 7A-22
スクリュ 7A-42
スクリュ 7A-48
スクリュ 9A-17
スクリュ 9A-51
スクリュ 10-27
スクリュ 12-9
スクリュ 13-29
スクリュ 15-35
スクリュ 18-5
スクリュ 18-17
スクリュ 18-19
スクリュ 18-21
スクリュ 18-39
スクリュ 19-4
スクリュ 21-3-3
スクリュ 21-10-12
スクリュ 21-10-35
スクリュ 21-10-37
スクリュ 21-11-12
スクリュ アームピン 4-10
スタータケース 5-2
スタータケーブル L=150 . . . . . 7A-32
スタータケーブル L=150 21-10-25
スタータケーブル L=150 21-11-28
スタータケーブル L=200 . . . . . 7A-29
スタータケーブル L=200 21-10-27
スタータケーブル L=200 21-11-30
スタータシール 5-27
スタータシャフト 5-12
スタータスプリング 5-10
スタータソレノイド 7A-10
スタータソレノイド 21-10-6
スタータソレノイド 21-11-6
スタータソレノイドブラケット 7A-14

スタータソレノイドブラケット 21-10-10
スタータソレノイドブラケット 21-11-10
スタータハンドル 5-20
スタータプーリ 5-32
スタータモータアッシ 7A-1
スタータモータアッシ 21-10-2
スタータモータアッシ 21-11-2
スタータロープ φ5-2000 5-21
スタータロックアーム 1-45-1
スタータロックアーム 1-45-2
スタータロックスプリング 5-36
スタータロックレバー 5-35
スタータロックレバーシャフト 5-26
スタータロックロッド 1-53
スタータロックロッドアッシ. 5-38
スタッド. 1-42-1
スタッド. 1-63-1
スタッドボルト 3-2-1
ステアリングシャフトアッシ. 11-14
ステアリングフック 15-15
ストッパ リバースロックレバーグリップ 11-73
ストップスイッチアッシ 13-26
ストップスイッチアッシ 19-5
ストップスイッチアッシ 19-13
ストップスイッチランヤードアッシ 13-27
ストップスイッチランヤードアッシ 19-6
ストップスクリュ 4-19
ストップスクリュ 21-3-11
スナップ クラッチピン. 9B-18
スナップピン. 14-10
スナップピン d=8. 1-60
スナップピン d=8. 1-86
スナップピン d=8. 21-5-16
スパークプラグ (BR7HS-10). 1-27-2
スパークプラグデカール (BR7HS-10) 13-37-2
スパイラルチューブプロテクタ 7A-34
スパイラルチューブプロテクタ 21-10-40
スピードメータキット (60MPH) 20A-3-1
スピードメータキット (60MPH) 20A-3-2
スプリットピン 2-12 11-62
スプリットピン 2-12 13-13
スプリットピン 3-22 . . . . . 9B-26
スプリング 12-13
スプリング 14-8
スプリング A 4-20
スプリング B 4-22
スプリング クラッチ 9B-14
スプリング シフトレバーストッパ 14-20
スプリング ボールジョイント 15-4
スプリングピン 11-48
スプリングピン 3-10 12-10
スプリングピン 3-12 . . . . . 7A-44
スプリングピン 3-12 . . . . . 9A-33
スプリングピン 3-12 . . . . . 9A-41
スプリングピン 3-12 . . . . . 9A-47
スプリングピン 3-12 21-10-32
スプリングピン 3-16 5-11
スプリングピン 3-8. 2-9
スプリングピン 4-14 12-23
スプリングピン 4-14 21-5-4
スプリングリテーナ クラッチ 9B-15
スプリングワッシャ 1-40
スプリングワッシャ 3-7
スプリングワッシャ 4-16
スプリングワッシャ 5-14
スプリングワッシャ 5-19
スプリングワッシャ 5-29
スプリングワッシャ 5-31
スプリングワッシャ 6-35
スプリングワッシャ 7A-9
スプリングワッシャ 7A-12
スプリングワッシャ 7A-23
スプリングワッシャ 7A-37
スプリングワッシャ 10-34
スプリングワッシャ 15-7
スプリングワッシャ 15-10
スプリングワッシャ 15-22
スプリングワッシャ 20-12
スプリングワッシャ 21-10-5
スプリングワッシャ 21-10-8
スプリングワッシャ 21-10-13
スプリングワッシャ 21-11-5
スプリングワッシャ 21-11-8
スプリングワッシャ 21-11-13
スペーサ. 18-6
スペーサ 18.2-26-3 14-14
スペーサ 25.2-34-1.6 2-15
スペーサ 6.2-9-15.7. 13-3
スペーサ スロットルシャフト A 12-17
スペーサ ニュートラルスイッチ 12-14-2.2 . . . . . 7B-3
スペーサ ニュートラルスイッチ 12-14-2.2 21-11-23
スラストプレート 18-11
スラストプレート (アッパ) 27-50-1 11-21
スラストプレート (ロワ) 26.5-46-1 11-22
スラストプレート クランクシャフト 2-19
スラストホルダ プロペラ 9B-23
スラストロッド 11-11
スラストロッドスプリング 11-12
スロージェット (#85). 4-17-1
スロットルアーム 18-25
スロットルカム 1-72-1
スロットルシャフト A 12-5
スロットルシャフト B 13-33
スロットルシャフト B 21-5-5
スロットルシャフトサポート B 13-34
スロットルシャフトサポート B 21-5-6
スロットルシャフトダンパ A. 12-6
スロットルデカール 12-18
スロットルリミッタアーム 1-50
スロットルリミッタロッド 5-27L 1-56
スロットルレバー. 4-14
スロットルレバーカラー 4-13
スロットルロッド. 1-77
<セ>
セーフティロープ φ5-1600 20-2
セッティングピース チルトストッパ. 11-53
セッティングプレート 11-50
セッティングリング 6-19
セパレートコード (イエロー). 20-15-2
セパレートコード (ホワイト). 20-15-1
<タ>
ターミナルキャップ 7A-31
ターミナルキャップ 21-10-24
ターミナルキャップ 21-11-27
ターミナルキャップ スタータ 7A-30
ターミナルキャップ スタータ 21-10-28
ターミナルキャップ スタータ 21-11-31
ターンバックルプレート 15-31
ダイヤフラムガスケット B 3-14
ダイヤフラムガスケットセット 3-15
ダウェルピン 4-10 . . . . . 9A-27
ダウェルピン 4-10 10-13
ダウェルピン 6-12 8-6
ダウェルピン 8.7-11.5-12.7 1-5
タコメータアッシ. 20-7
タコメータユニットキット 20-14
タコメータリードワイヤ L=6000 20-13
ダンパ (アッパ). 11-36
ダンパ (アッパ). 11-46
ダンパ (ロワ) 11-35
ダンパ スタータモータ. 7A-6
ダンパ スタータモータ. 21-10-39
ダンパ スタータモータ. 21-11-34
<チ>
チェックバルブ 1-29
チェックバルブ 3-16
チョークソレノイド 7A-40
チョークソレノイド 21-10-30
チョークソレノイドフック 7A-43
チョークソレノイドフック 21-10-31
チョークレバー 13-14
チョークレバー ブラケット. 13-15
チョークロッド 3-32
チョークロッド 13-12
チョークロッドブッシング 13-20
チルトスイッチカバー 18-40
チルトスイッチプラグ. 18-43
チルトストッパ 11-47
チルトハンドル 16-6-1
<ツ>
ツインリモートコントロールキット 18-53
ツールキット. 20-1
<テ>
ディスタンスピース 11-7
ティラハンドル 12-3
ティラ-ハンドルアッシ 12-1
ティラ-ハンドルアッシ 21-5-2
ティラ-ハンドルキット 21-5-1

ティラハンドルサブアッシ 12-2
テーパーローラベアリング 30205. . . . . 9B-1
テーパーローラベアリング 32004. . . . . 9A-15
デカール (トーハツ). 19-9
デカール (レバー) 19-8
デカールセット (M25H) 16-9-2
デカールセット (M30H) 16-9-1
デテントスプリング 18-20
デテントリテーナ 18-18
デテントローラ 18-15
<ト>
トップカウルアッシ 16-3-1
トップカウルサブアッシ 16-4-2
トップカウルシール 16-5
ドライブギヤ. 18-29
ドライブシャフト (L) 9A-14-2
ドライブシャフト (S). 9A-14-1
ドライブシャフト (UL) 21-9-6
ドライブシャフト W/ベアリングハウジングアッシ. 10-24
ドライブシャフトスプリング. 9A-12
ドライブシャフトスプリングガイド 9A-13
ドライブシャフトハウジング (L). 8-1-2
ドライブシャフトハウジング (S) 8-1-1
ドライブスリーブ. 10-25
ドラッグリンクアッシ C. 15-23
ドラッグリンクスペーサ 15-30
トリムタブ 9A-8
ドレンスクリュ 4-23
<ナ>
ナイロンナット 10-P1.5 14-25
ナイロンナット 3/8-24UNF 15-25
ナイロンナット 4-P0.7 . . . . . 7A-46
ナイロンナット 4-P0.7 . . . . . 9A-50
ナイロンナット 4-P0.7 21-10-34
ナイロンナット 6-P1.0 12-16
ナイロンナット 6-P1.0 13-19
ナイロンナット 6-P1.0 16-7
ナイロンナット 7/8-14. 11-6
ナイロンナット 8-P1.25 1-65
ナイロンナット 8-P1.25 15-26
ナット 1-43-1
ナット 1-58
ナット 1-68
ナット 1-71
ナット 1-81
ナット 1-84
ナット 1-91
ナット 3-6
ナット 3-18
ナット 3-25
ナット 4-15
ナット 5-16
ナット 6-25
ナット 6-36
ナット 6-48
ナット 7A-8
ナット 7A-13
ナット 7A-24
ナット 7A-38
ナット 10-26
ナット 11-8
ナット 11-76
ナット 14-6
ナット 14-7
ナット 15-6
ナット 15-11
ナット 15-17
ナット 15-21
ナット 18-8
ナット 18-31
ナット 20-11
ナット 21-5-14
ナット 21-5-19
ナット 21-10-4
ナット 21-10-9
ナット 21-10-14
ナット 21-11-4
ナット 21-11-9
ナット 21-11-14
ナット 10-P1.25 3-35
ナット 10-P1.5 11-41
ナット ベベルギヤ B 9A-11
<ニ>
ニップル 5.5-5 1-2
ニップル 7-7 1-4
ニップル L. 1-3
ニップル ウォータ 13-25
ニュートラルスイッチ 7B-1
ニュートラルスイッチ 21-11-21
ニュートラルスイッチ (リモートコントロール) 19-3
ニュートラルスイッチオペレーティングレバー. 7B-2
ニュートラルスイッチオペレーティングレバー. 21-11-22
ニュートラルスイッチブラケット. 7A-17
ニュートラルスイッチブラケット. 21-10-19
ニュートラルスイッチブラケット. 21-11-19
ニュートラルロックアーム 18-36
ニュートラルロックスプリング 18-37
<ハ>
パイロットスクリュ 4-21
パイロットスクリュ 21-3-12
バッテリケーブル L=2000. . . . . 7A-27
バッテリケーブル L=2000. 21-10-23
バッテリケーブル L=2000. 21-11-26
バルブピン 4-8
バルブピン 21-3-8
パワーヘッドガスケットセット 21-4-1
バンド リードワイヤ 19-12
<ヒ>
ピストン. 2-27-1
ピストン (0.5 O/S). 2-27-2
ピストンピン. 2-28
ピストンピンクリップ. 2-29
ピストンリペアキット 2-26-1
ピストンリペアキット (0.5 O/S) 2-26-2
ピストンリング 2-22-1
ピストンリング (0.5 O/S) 2-22-2
ピストンリングセット 2-21-1
ピストンリングセット (0.5 O/S) 2-21-2
ピックアップエルボアッシ (25L) 17-14
ピニオンアッシ 7A-2
ピボットボルト 11-59
ヒューズ 15A. 7A-26
ヒューズワイヤアッシ L=355 . . . . . 7A-25
ヒューズワイヤアッシ L=355 21-10-22
ヒューズワイヤアッシ L=355 21-11-25
ピン クラッチ 9B-17
ピン ケーブル 1-83
ピン ケーブル 21-5-13
<フ>
フィッティングプレート 20-10
フィルタ. 3-24
フィルタ. 17-17
フェエルゲージベントキャップアッシ (25L) 17-13
フックレバー. 13-4
フックレバーブッシング 14-16.5-17.7 13-6
プッシュロッド クラッチ 9B-19
ブッシング 11-5
ブッシング 10.2-12-29.5 11-49
ブッシング 10-12.8-28.5 14-23
ブッシング 14.7-15.9-6. 5-5
ブッシング 26-32 11-17
ブッシング 6.2-16-5. 1-74
ブッシング 6.2-16-7. 1-47
ブッシング 8.1-20 11-66
ブッシング 8.4-10-11. 12-7
ブッシング 8.4-10-11. 12-21
ブッシング 8.4-10-11. 21-5-12
ブッシング 8-14-4. 1-64
ブッシング A 18-12
ブッシング B 18-4
ブッシング D. 18-46
フュエルコネクタ 17-10
フュエルコネクタ (エンジンメール) 3-34
フュエルコネクタ (タンクフィメール). 17-9
フュエルコネクタマーク 17-8
フュエルタンクアッシ 25L (トーハツ) 17-12
フュエルフィルタアッシ 3-21
フュエルポンプアッシ 3-10
フライホイール W/ギヤ 6-5
プライマバルブ 17-4
プライマバルブアッシ 17-1
プラグ 8-8. . . . . 9A-6
プラグキャップ W/レジスタンス 6-30
プラグキャップ W/レジスタンス 6-52
ブラケット スタータモータ. 1-41-1
ブラシ (-) 7A-5
ブラシ (+) 7A-4
ブラシホルダ. 7A-3

フラッシングプラグ 20-3
プランジャ チョークソレノイド. 7A-41
フリースロットルスプリング. 18-24
フリースロットルドラム 18-45
フリースロットルレバー 18-16
フリースロットルローラ 18-22
フリクションスプリング 11-19
フリクションスプリング 11-52
フリクションピース 11-18
フリクションピース 12-11
プレート. 14-1
プレート エレクトリック 6-37
プレート ロックアーム. 18-47
フロート. 4-5
フロート. 21-3-5
フロートアームピン 4-6
フロートアームピン 21-3-6
フロートチャンバ. 4-2
フロートチャンバOリング 4-4
フロートチャンバOリング 21-3-4
フロートバルブ 4-7
フロートバルブ 21-3-7
プロテクタ 6-31
プロテクタ 6-32
プロペラアッシ (10") DS. 9B-21-3
プロペラアッシ (11") DS. 9B-21-4
プロペラアッシ (12") DS. 9B-21-5
プロペラアッシ (13") DS. 9B-21-6
プロペラアッシ (14") 9B-21-7
プロペラアッシ (8"). 9B-21-1
プロペラアッシ (9") DS. 9B-21-2
プロペラシャフト. 9B-13
プロペラシャフトハウジング. 9B-3
プロペラシャフトハウジングアッシ 9B-2
プロペラナット 9B-25
プロペラハードウェアキット. 9B-22
<へ>
ベベルギヤ B 9A-10
ベベルギヤ C 9B-11
ベベルギヤアッシ (A). 9B-9
<ホ>
ホース 1-26
ホース 1-32
ホース 3-27
ホース 3-28
ホース 3-37
ホース 17-6
ホース 17-7
ホースアッシ. 10-20
ボール スチール 3/8 . . . . . 9B-20
ボール スチール 5/16. 14-19
ボールジョイント. 15-20
ボールジョイント B. 6-21
ボールジョイントコネクタ 1-57
ボールジョイントコネクタ 1-70
ボールジョイントホルダ 15-2
ボールベアリング 6205 . . . . . 9B-5
ボトムカウル. 13-1
ボリュートハウジングアダプタ 10-1
ボリュートハウジングアッシ. 10-39
ホルダ 6-13
ホルダ マグネトコード. 6-12
ホルダキャップ 15-3
ボルト 1-6-1
ボルト 1-7-1
ボルト 1-21
ボルト 1-25-1
ボルト 1-39
ボルト 1-90-1
ボルト 3-3-1
ボルト 3-31
ボルト 5-13
ボルト 5-18
ボルト 5-28-1
ボルト 5-30-1
ボルト 5-33
ボルト 6-4
ボルト 6-23
ボルト 6-34
ボルト 6-38
ボルト 6-51
ボルト 7A-7
ボルト 7A-11
ボルト 7A-15
ボルト 7A-16
ボルト 7A-18
ボルト 7A-36
ボルト 8-3
ボルト 8-4
ボルト 9A-1-2
ボルト 9A-1-3
ボルト 9A-1-4
ボルト 9A-9
ボルト 9A-30
ボルト 9A-37
ボルト 9A-44
ボルト 9B-8
ボルト 10-2
ボルト 10-3
ボルト 10-15
ボルト 10-17
ボルト 10-18
ボルト 10-21
ボルト 10-33
ボルト 10-36
ボルト 10-37
ボルト 11-20
ボルト 11-40
ボルト 11-43
ボルト 11-45
ボルト 11-51
ボルト 11-56
ボルト 11-74
ボルト 12-14
ボルト 12-15
ボルト 12-19
ボルト 13-10
ボルト 13-16
ボルト 13-17
ボルト 13-30
ボルト 13-32
ボルト 13-35-1
ボルト 14-2
ボルト 14-17
ボルト 14-21-1
ボルト 15-9
ボルト 15-13
ボルト 15-16
ボルト 15-24
ボルト 18-14
ボルト 18-32
ボルト 21-5-7
ボルト 21-6-8
ボルト 21-9-3
ボルト 21-9-4
ボルト 21-10-3
ボルト 21-10-7
ボルト 21-10-17
ボルト 21-10-20
ボルト 21-10-21
ボルト 21-10-26
ボルト 21-11-3
ボルト 21-11-7
ボルト 21-11-17
ボルト 21-11-20
ボルト 21-11-24
ボルト 21-11-29
ボルト マウントラバーアッパ 11-30
ボルト ラバーマウント (ロワ) 11-33
ボルトメータアッシ 20A-2-1
ボルトメータアッシ 20A-2-2
ポンプカバー. 3-11
ポンプケース (アッパ) 9A-20
ポンプケース (アッパ) 10-5
ポンプケース (ロワ). 9A-23
ポンプケース (ロワ). 10-14
ポンプケースガスケット 9A-26
ポンプケースガスケット 10-10
ポンプケースガスケット 21-6-7
ポンプケースガスケット 21-7-5
ポンプケースガスケット 21-8-8
ポンプケースライナ 9A-21
ポンプケースライナ 10-6
ポンプケースライナ 21-6-4
ポンプケースライナ クロムメッキ 21-7-3
ポンプダイヤフラム 3-13
<マ>
マウント 8.5-14-2.5. 13-2

マウントブラケット 11-31
マグネトベース 6-1
<メ>
メインジェット (#155) 4-12-1
メインスイッチアッシ 7B-5
メインスイッチアッシ 19-1
メインスイッチアッシ 21-11-33
メインスイッチキー No.301 19-2-1
メインスイッチキー No.302 19-2-2
メインスイッチキー No.303 19-2-3
メインノズル (#100) 4-11
メインベアリング 5206 2-12
メインベアリング 6305 2-7
メインベアリング 6305 2-13
メータダンパ 20-9
メータバルブ 12V-1.8W 20-8
<ユ>
ユニバーサルピニオン 12-22
ユニバーサルピニオン 21-5-3
<ラ>
ラチェット 5-4
ラバーキャップ 4-18
ラバーキャップ 21-3-10
ラバーマウント (アッパ) 11-29
ラバーマウント (ロワ) 11-28
ラバーマウント 8.5-12-2 6-43
ラバーマウント 9-16-4.3 6-41
ラバーマウントリテーナ 11-39
ラビリンスパッキン 2-8
<リ>
リードバルブアッシ 3-4
リードワイヤバンド 100 6-46
リードワイヤバンド 100 . . . . . 7A-28
リードワイヤバンド 100 . . . . . 7A-33
リードワイヤバンド 100 21-10-29
リードワイヤバンド 100 21-11-32
リールアッシ 5-3
リコイルスタータアッシ 5-1
リストリクタ 3-9
リターンスプリング A 5-8
リターンスプリング B 5-9
リバースゲートアッシ 10-40
リバースロック 11-57
リバースロックアーム 11-58
リバースロックシフトレバーキット 20-4
リバースロックスプリング (L) 11-71-1
リバースロックスプリング (S) 11-71-2
リバースロックリンク 11-69
リバースロックレバー 11-63
リバースロックレバーグリップ 11-72
リバースロックレバースプリング 11-70
リバースロックロッド 11-61
リベット 3-22 11-81
リモートコントロールストップコードアッシ L=3900 15-32-1
リモートコントロールストップコードアッシ L=5900 15-32-2
リモートコントロールフィッティングアッシ 15-1
リモートコントロールヘッドアッシ (RC5C) 18-1
リモートコントロールヘッドアッシ (RC5D) 18-2
リヤハウジング 18-34
リヤパネル 18-35
リンクロッド 14-4
リンクロッド 14-5
<レ>
レクチファイヤキット 20-6
レクチファイヤコンプリート 7A-20
レクチファイヤコンプリート 21-10-11
レクチファイヤコンプリート 21-11-11
<ロ>
ロープアンカ 5-22
ロープアンカプレート 5-24
ロープガイド 5-17
ローラ 18-10
ローラベアリング 17-21-27 2-17
ローラベアリング 18-25-2.5 . . . . . 9B-4
ローラベアリング 20-27-30 . . . . . 9A-4
ローラベアリング 20-28-18 2-11
ローラリテーナ 18-23
ロックプレート アッパ 20-31.7-3 11-38
ロックプレート ウォータパイプ 9A-43
ロックプレート マウントラバー 11-27
ロックワッシャ 10-30
ロッド アドバンサリンク 5-75L 1-79
ロッド アドバンサリンク 5-75L 21-5-17
ロッド チョークソレノイド 7A-45
ロッド チョークソレノイド 21-10-33
ロッド ハンドルリンク L=50 1-69
ロッドジョイント φ5 1-59
ロッドジョイント φ5 1-80
ロッドジョイント φ5 21-5-18
ロッドスナップ 3.5-2 1-55
ロッドスナップ 3.5-2 1-78
ロッドスナップ 3-B 3-33
ロッドスナップ 5-2.5 1-54
ロッドスナップ 5-2.5 1-82
ロッドスナップ 5-2.5 21-5-20
ロワユニットアッシ (L) 21-1-2
ロワユニットアッシ (S) 21-1-1
ロワユニットガスケットセット 21-8-1
<ワ>
ワイヤカバー 18-30
ワッシャ 1-8-1
ワッシャ 1-44-1
ワッシャ 1-52
ワッシャ 5-15
ワッシャ 5-37
ワッシャ 10-4
ワッシャ 10-16
ワッシャ 10-19
ワッシャ 10-22
ワッシャ 11-9
ワッシャ 11-10
ワッシャ 11-32
ワッシャ 11-64
ワッシャ 11-75
ワッシャ 12-25
ワッシャ 13-36
ワッシャ 14-9
ワッシャ 14-22
ワッシャ 15-18
ワッシャ 15-28
ワッシャ 18-9
ワッシャ 18-13
ワッシャ 21-5-8
ワッシャ 21-5-10
ワッシャ 12.5-24-1 . . . . . 7B-4
ワッシャ 12.5-24-1 21-11-35
ワッシャ 12.5-32-2.5 . . . . . 9B-24
ワッシャ 14-22-1 13-7
ワッシャ 17-30-1.6 6-49
ワッシャ 22.6-30-2 11-15
ワッシャ 5.5-14-1.2 15-5
ワッシャ 6.5-21-1 13-31
ワッシャ 6.5-23-1.5 5-6
ワッシャ 6-16-1.5 1-49
ワッシャ 6-16-1.5 1-75
ワッシャ 6-16-1.5 6-24
ワッシャ 6-16-1.5 6-39
ワッシャ 6-16-1.5 . . . . . 9A-38
ワッシャ 6-16-1.5 11-60
ワッシャ 6-16-1.5 11-68
ワッシャ 6-16-1.5 13-11
ワッシャ 6-16-1.5 16-8
ワッシャ 8.1-16-1.5 1-66
ワッシャ 8.1-16-1.5 3-26
ワッシャ 8.1-16-1.5 . . . . . 9A-2-2
ワッシャ 8.1-16-1.5 21-9-5
ワッシャ 8.5-18-1.6 1-61
ワッシャ 8.5-18-1.6 1-85
ワッシャ 8.5-18-1.6 11-67
ワッシャ 8.5-18-1.6 21-5-15
ワッシャ 8.5-19.5-3.2 1-17-1
ワッシャ 9.6-18-2 15-27
ワッシャ ベベルギヤ C 18-24-1.5 . . . . . 9B-12
ワッシャ マウントラバー 11-34
ワッシャ リモコンボックス 18-7
ワッシャ ロックアーム 18-38
ワッシャ ロックプレートロワ 21-35.7-3 11-37

INDEX

<A>
ADJUSTING NUT 12-12
ADVANCER ARM ASSY 1-62
ALTERNATOR ASSY 6-8
ANODE 1-13
ANODE 10-35
ANODE 11-44
ANODE PLUG 1-11
<B>
BALL 3/8 ..... 9B-20
BALL 5/16 14-19
BALL BEARING 6205 ..... 9B-5
BALL JOINT 6-21
BALL JOINT 15-20
BALL JOINT CONNECTOR 1-57
BALL JOINT CONNECTOR 1-70
BALL JOINT HOLDER 15-2
BAND 19-12
BATTERY CABLE L=2000 ..... 7A-27
BATTERY CABLE L=2000 21-10-23
BATTERY CABLE L=2000 21-11-26
BEVEL GEAR ASSY (A) 9B-9
BEVEL GEAR B 9A-10
BEVEL GEAR C 9B-11
BOLT 1-6-1
BOLT 1-7-1
BOLT 1-21
BOLT 1-25-1
BOLT 1-39
BOLT 1-90-1
BOLT 3-3-1
BOLT 3-31
BOLT 5-13
BOLT 5-18
BOLT 5-28-1
BOLT 5-30-1
BOLT 5-33
BOLT 6-4
BOLT 6-23
BOLT 6-34
BOLT 6-38
BOLT 6-51
BOLT 7A-7
BOLT 7A-11
BOLT 7A-15
BOLT 7A-16
BOLT 7A-18
BOLT 7A-36
BOLT 8-3
BOLT 8-4
BOLT 9A-1-2
BOLT 9A-1-3
BOLT 9A-1-4
BOLT 9A-9
BOLT 9A-30
BOLT 9A-37
BOLT 9A-44
BOLT 9B-8
BOLT 10-2
BOLT 10-3
BOLT 10-15
BOLT 10-17
BOLT 10-18
BOLT 10-21
BOLT 10-33
BOLT 10-36
BOLT 10-37
BOLT 11-20
BOLT 11-30
BOLT 11-33
BOLT 11-40
BOLT 11-43
BOLT 11-45
BOLT 11-51
BOLT 11-56
BOLT 11-74
BOLT 12-14
BOLT 12-15
BOLT 13-10
BOLT 13-16
BOLT 13-17
BOLT 13-30
BOLT 13-32
BOLT 13-35-1
BOLT 14-2
BOLT 14-17
BOLT 14-21-1
BOLT 15-9
BOLT 15-13
BOLT 15-16
BOLT 15-24
BOLT 18-14
BOLT 18-32
BOLT 21-5-7
BOLT 21-6-8
BOLT 21-9-3
BOLT 21-9-4
BOLT 21-10-3
BOLT 21-10-7
BOLT 21-10-17
BOLT 21-10-20
BOLT 21-10-21
BOLT 21-10-26
BOLT 21-11-3
BOLT 21-11-7
BOLT 21-11-17
BOLT 21-11-20
BOLT 21-11-24
BOLT 21-11-29
BOLT 9.7-11-12-8.5 12-19
BOTTOM COWL 13-1
BRACKET 1-41-1
BRUSH HOLDER 7A-3
BUSHING 11-5
BUSHING 18-4
BUSHING 18-12
BUSHING 18-46
BUSHING 10.2-12-29.5 11-49
BUSHING 10-12.8-28.5 14-23
BUSHING 14.7-15.9-6 5-5
BUSHING 26-32 11-17
BUSHING 6.2-16-5 1-74
BUSHING 6.2-16-7 1-47
BUSHING 8.1-20 11-66
BUSHING 8.4-10-11 12-7
BUSHING 8.4-10-11 12-21
BUSHING 8.4-10-11 21-5-12
BUSHING 8-14-4 1-64
<C>
CABLE CLIP ASSY 15-8
CABLE JOINT ASSY 15-14
CABLE TERMINAL 18-28
CABLE TERMINAL HOLDER 7A-35
CABLE TERMINAL HOLDER 21-10-15
CABLE TERMINAL HOLDER 21-11-15
CABLE TERMINAL PLUG 6-16
CABLE TERMINAL PLUG 6-17
CABLE TERMINAL PLUG 18-3
CAM ROD (L) 9A-31-2
CAM ROD (S) 9A-31-1
CAM ROD (UL) 21-9-8
CAM ROD BUSHING 9A-34
CAM ROD HOLDER 21-9-9
CAP NUT 5-39
CAP NUT 11-4
CARBURETOR ASSY 4-1-1
CARBURETOR GASKET 3-8
CARBURETOR GASKET 21-3-2
CARBURETOR GASKET 21-4-8
CARBURETOR REPAIR KIT 21-3-1
CAUTION DECAL (A) 16-2
CAUTION DECAL (B) 6-33
CAUTION DECAL (C) 5-41
CD UNIT 6-22
CHECK VALVE 1-29
CHECK VALVE 3-16
CHOKE LEVER 13-14
CHOKE LEVER BRACKET 13-15
CHOKE ROD 3-32
CHOKE ROD 13-12
CHOKE ROD BUSHING 13-20
CHOKE SOLENOID 7A-40
CHOKE SOLENOID 21-10-30
CHOKE SOLENOID HOOK 7A-43
CHOKE SOLENOID HOOK 21-10-31
CLAMP 17-5
CLAMP 17-11
CLAMP 6.5-11L 6-45
CLAMP 6.5-14L 5-40
CLAMP 6.5-47.5P 1-87
CLAMP 6.5-47.5P 7A-19
CLAMP 6.5-47.5P 21-10-18
CLAMP 6.5-47.5P 21-11-18
CLAMP 6.5-67P 1-92
CLAMP 6.5-87P 6-40
CLAMP 6-9.5L 7A-47
CLAMP 6-9.5L 13-28
CLAMP 6-9.5L 15-34
CLAMP 6-9.5L 21-10-36
CLAMP 9-20U 1-89
CLAMP BRACKET (L) 11-2
CLAMP BRACKET (R) 11-1
CLAMP SCREW 11-79
CLAMP SCREW ASSY 11-78
CLAMP SCREW HANDLE 11-80
CLAMP SCREW KIT 11-77
CLAMP SCREW PAD 11-82
CLIP 4-9
CLIP 21-3-9
CLIP φ10 3-29
CLIP φ10 3-38
CLIP φ7 1-34
CLIP φ8 1-33
CLUTCH 9B-16
CLUTCH CABLE STAY ASSY 15-12
CLUTCH CAM 9A-32
COIL PLATE ASSY W/ALTERNATOR 6-6
COLLAR 15.9-17-9 12-24
COLLAR 15.9-17-9 21-5-9
COLLAR 6.2-9-7.4 6-42
COLLAR 6.4-10-4.7 ..... 7A-39
COLLAR 6.4-10-4.7 21-10-16
COLLAR 6.4-10-4.7 21-11-16
COLLAR 9.8-12.7-7.5 12-20
CONNECTING ROD 2-10-1
CONTROL LEVER 18-42
CORD ASSY 19-7
COVER HOOK 13-9
CRANK PIN 2-6
CRANKCASE HEAD 1-36
CRANKSHAFT A 2-2
CRANKSHAFT B 2-3
CRANKSHAFT C 2-4
CRANKSHAFT D 2-5
CRANKSHAFT SUB-ASSY 2-1-1
C-RING d=22 11-16
C-RING d=25 2-16
C-RING d=25 11-24
CUP 3-22
CYL BLOCK & CRANKCASE ASSY 1-1-1
CYLINDER HEAD ASSY 1-9-1
CYLINDER HEAD BOLT 1-16-1
CYLINDER HEAD GASKET 1-15
CYLINDER HEAD GASKET 21-4-2
<D>
DAMPER 7A-6
DAMPER 21-10-39
DAMPER 21-11-34
DAMPER (LOWER) 11-35
DAMPER (UPPER) 11-36
DAMPER (UPPER) 11-46
DECAL (LEVER) 19-8
DECAL (TOHATSU) 19-9
DECAL SET (M25H) 16-9-2
DECAL SET (M30H) 16-9-1
DETENT RETAINER 18-18
DETENT ROLLER 18-15

DETENT SPRING 18-20
DIAPHRAGM GASKET 3-14
DIAPHRAGM GASKET SET 3-15
DISTANCE PIECE 11-7
DOWEL PIN 4-10 ..... 9A-27
DOWEL PIN 4-10 10-13
DOWEL PIN 6-12 8-6
DOWEL PIN 8.7-11.5-12.7 1-5
DRAG LINK ASSY 15-23
DRAG LINK SPACER 15-30
DRAIN SCREW 4-23
DRIVE GEAR 18-29
DRIVE SHAFT (L) 9A-14-2
DRIVE SHAFT (S) 9A-14-1
DRIVE SHAFT (UL) 21-9-6
DRIVE SHAFT HOUSING (L) 8-1-2
DRIVE SHAFT HOUSING (S) 8-1-1
DRIVE SHAFT SPRING 9A-12
DRIVE SHAFT SPRING GUIDE 9A-13
DRIVE SHAFT W/BEARING HSG ASSY 10-24
DRIVE SLEEVE 10-25
<E>
ELECTRIC STARTER KIT (F) 21-11-1
ELECTRIC STARTER KIT (P) 21-10-1
ENGINE BASEMENT GASKET 1-93
ENGINE BASEMENT GASKET 21-4-12
ENGINE BASEMENT SEAL L=630 8-2
ENGINE SHORT BLOCK KIT 21-2-2
E-RING d=5 5-7
E-RING d=6 5-34
E-RING d=6 18-26
EXCITER COIL 6-10
EXHAUST COVER (OUTER) 1-23-1
EXHAUST COVER GASKET 1-24
EXHAUST COVER GASKET 21-4-4
EXTENSION HOUSING 21-9-2
EXTENSION HOUSING KIT (UL) 21-9-1
<F>
FILTER 3-24
FILTER 17-17
FITTING PLATE 20-10
FLOAT 4-5
FLOAT 21-3-5
FLOAT ARM PIN 4-6
FLOAT ARM PIN 21-3-6
FLOAT CHAMBER 4-2
FLOAT CHAMBER O-RING 4-4
FLOAT CHAMBER O-RING 21-3-4
FLOAT VALVE 4-7
FLOAT VALVE 21-3-7
FLUSHING PLUG 20-3
FLYWHEEL W/GEAR 6-5
FREE THROTTLE DRUM 18-45
FREE THROTTLE LEVER 18-16
FREE THROTTLE ROLLER 18-22
FREE THROTTLE SPRING 18-24
FRICTION PIECE 11-18
FRICTION PIECE 12-11
FRICTION SPRING 11-19
FRICTION SPRING 11-52
FUEL CONNECTOR 17-9
FUEL CONNECTOR 17-10
FUEL CONNECTOR (MALE) 3-34
FUEL CONNECTOR MARK 17-8
FUEL FILTER ASSY 3-21
FUEL GAUGE VENT CAP ASSY (25L) 17-13
FUEL PUMP ASSY 3-10
FUEL TANK ASSY 25L 17-12
FUSE 15A 7A-26
FUSE WIRE ASSY L=355 ..... 7A-25
FUSE WIRE ASSY L=355 21-10-22
FUSE WIRE ASSY L=355 21-11-25
<G>
GASKET 3-19
GASKET 21-4-11
GASKET 10.2-16-0.5 3-36
GASKET 8.1-15-1 8-5
GASKET 8.1-15-1 ..... 9A-7
GASKET 8.1-15-1 21-8-2
GEAR CASE ASSY 9A-3
GREASE FITTING 11-25
GREASE FITTING 11-26
GRIP 12-4
GRIP 18-41
GROMMET 13-24
GROMMET 18-33
GROMMET 18-48
GROMMET 18-49
GROMMET 18-50
GROMMET 18-51
GROMMET 18-52
GROMMET 17-2.7 12-27
GROMMET 17-3 12-26
GROMMET 17-3 21-5-11
GROMMET 17-5.5 8-9
GROMMET 22-2.5 ..... 7A-49
GROMMET 22-2.5 15-33
GROMMET 22-2.5 21-10-38
GROMMET 22-3 13-21
GROMMET 40-13-3 20-5
GROMMET 41-14-3 13-23
GROMMET 41-14-3 21-5-22
GROMMET 68-20-2.8 13-22-2
GROMMET 68-20-2.8 21-5-21
GROMMET 68-20-3 13-22-1
GROMMET 68-20-3 15-19
GROUND CABLE 7A-21
GROUND CABLE 21-10-41
GROUND CABLE 21-11-36
GROUND CABLE L=120 1-22
GROUND CABLE L=170 6-50
GROUND L=110 11-54
GROUND L=110 11-55
GROUND L=130 11-42
GUIDE PLATE 6-18
GUIDE PLATE GASKET 9A-25
GUIDE PLATE GASKET 10-12
GUIDE PLATE GASKET 21-6-6
GUIDE PLATE GASKET 21-7-6
GUIDE PLATE GASKET 21-8-7
<H>
HOLDER 6-12
HOLDER 6-13
HOLDER CAP 15-3
HOOK LEVER 13-4
HOOK LEVER BUSHING 14-16.5-17.7 13-6
HOSE 1-32
HOSE 3-27
HOSE 3-28
HOSE 3-37
HOSE 17-6
HOSE 17-7
HOSE ASSY 10-20
HOSE φ5-φ10 1-26
HOUR METER ASSY 20A-1-1
HOUR METER ASSY 20A-1-2
<I>
IGNITION COIL ASSY W/LABEL 6-26-1
IMPELLER 10-38
IMPELLER LINER 10-32
INTAKE HOUSING ASSY 10-31
INTAKE MANIFOLD ASSY 3-1-1
INTAKE SILENCER 3-30
<J>
JET DRIVE DECAL 16-1
JOINT ASSY (INLET) 17-2
JOINT ASSY (OUTLET) 17-3
<K>
KEY 10-28
KEY 19-7-5 6-47
KEY 20-4.6-2 ..... 9A-19
KEY 20-4.6-2 10-9
KEY 20-4.6-2 21-6-2
<L>
LABYRINTH PACKING 2-8
LEAD WIRE BAND 100 6-46
LEAD WIRE BAND 100 ..... 7A-28
LEAD WIRE BAND 100 ..... 7A-33
LEAD WIRE BAND 100 21-10-29
LEAD WIRE BAND 100 21-11-32
LINK ROD 14-4
LINK ROD 14-5
LOCK PLATE 9A-43
LOCK PLATE 11-27
LOCK PLATE 20-31.7-3 11-38
LOCK WASHER 10-30
LOWER UNIT ASSY (L) 21-1-2
LOWER UNIT ASSY (S) 21-1-1
LOWER UNIT GASKET SET 21-8-1
<M>
MAGNETO BASEMENT 6-1
MAIN BEARING 5206 2-12
MAIN BEARING 6305 2-7
MAIN BEARING 6305 2-13
MAIN JET (#155) 4-12-1
MAIN NOZZLE 4-11
MAIN SWITCH ASSY 7B-5
MAIN SWITCH ASSY 19-1
MAIN SWITCH ASSY 21-11-33
MAIN SWITCH KEY No.301 19-2-1
MAIN SWITCH KEY No.302 19-2-2
MAIN SWITCH KEY No.303 19-2-3
METER BULB 12V-1.8W 20-8
METER DAMPER 20-9
MOUNT 8.5-14-2.5 13-2
MOUNT BRACKET 11-31
<N>
NEGATIVE BRUSH 7A-5
NEUTRAL LOCK ARM 18-36
NEUTRAL LOCK SPRING 18-37
NEUTRAL SWITCH 7B-1
NEUTRAL SWITCH 21-11-21
NEUTRAL SWITCH (REMOTE CONT) 19-3
NEUTRAL SWITCH BRACKET 7A-17
NEUTRAL SWITCH BRACKET 21-10-19
NEUTRAL SWITCH BRACKET 21-11-19
NEUTRAL SWITCH OPERATING LEVER 7B-2
NEUTRAL SWITCH OPERATING LEVER 21-11-22
NIPPLE 5.5-5 1-2
NIPPLE 5-4-5 1-3
NIPPLE 6.8-3-10 13-25
NIPPLE 7-7 1-4
NUT 1-43-1
NUT 1-58
NUT 1-68
NUT 1-71
NUT 1-81
NUT 1-84
NUT 1-91
NUT 3-6
NUT 3-18
NUT 3-25
NUT 4-15
NUT 5-16
NUT 6-25
NUT 6-36
NUT 6-48
NUT 7A-8
NUT 7A-13
NUT 7A-24
NUT 7A-38
NUT 9A-11
NUT 10-26
NUT 11-8
NUT 11-76
NUT 14-6
NUT 14-7
NUT 15-6
NUT 15-11
NUT 15-17
NUT 15-21
NUT 18-8
NUT 18-31
NUT 20-11
NUT 21-5-14
NUT 21-5-19
NUT 21-10-4
NUT 21-10-9
NUT 21-10-14
NUT 21-11-4
NUT 21-11-9
NUT 21-11-14
NUT 10-P1.25 3-35
NUT 10-P1.5 11-41
NYLON NUT 10-P1.5 14-25
NYLON NUT 3/8-24UNF 15-25
NYLON NUT 4-P0.7 ..... 7A-46
NYLON NUT 4-P0.7 ..... 9A-50
NYLON NUT 4-P0.7 21-10-34

NYLON NUT 6-P1.0 12-16
NYLON NUT 6-P1.0 13-19
NYLON NUT 6-P1.0 16-7
NYLON NUT 7/8-14 11-6
NYLON NUT 8-P1.25 1-65
NYLON NUT 8-P1.25 15-26
<O>
OIL SEAL 10-20-4 14-15
OIL SEAL 16-28-6 1-37
OIL SEAL 16-28-6 21-4-7
OIL SEAL 17-30-9 ..... 9A-24
OIL SEAL 17-30-9 21-8-5
OIL SEAL 18-28-8 ..... 9B-7
OIL SEAL 18-28-8 21-8-4
OIL SEAL 24-40-8 2-20
OIL SEAL 24-40-8 21-4-5
OIL SEAL 30-45-8 6-2
OIL SEAL 30-45-8 21-4-10
O-RING 3-23
O-RING 4-24
O-RING 17-16
O-RING 21-3-13
O-RING 1.7-59 1-38
O-RING 1.7-59 21-4-9
O-RING 1.9-13 1-12
O-RING 2.4-5.8 ..... 9A-35
O-RING 2.4-5.8 21-8-9
O-RING 2.5-4.5 5-23
O-RING 2-55.5 6-3
O-RING 2-55.5 21-4-6
O-RING 3.5-21.7 ..... 9A-36
O-RING 3.5-21.7 21-8-10
O-RING 3.5-25.7 11-23
O-RING 3.5-36 ..... 9A-28
O-RING 3.5-36 21-8-6
O-RING 3-62.5 ..... 9B-6
O-RING 3-62.5 21-8-3
<P>
PICK-UP ELBOW ASSY (25L) 17-14
PILOT SCREW 4-21
PILOT SCREW 21-3-12
PIN 1-83
PIN 9B-17
PIN 21-5-13
PINION ASSY 7A-2
PISTON 2-27-1
PISTON (0.5 O/S) 2-27-2
PISTON PIN 2-28
PISTON PIN CLIP 2-29
PISTON REPAIR KIT 2-26-1
PISTON REPAIR KIT (0.5 O/S) 2-26-2
PISTON RING 2-22-1
PISTON RING (0.5 O/S) 2-22-2
PISTON RING SET 2-21-1
PISTON RING SET (0.5 O/S) 2-21-2
PIVOT BOLT 11-59
PLATE 6-37
PLATE 14-1
PLATE 18-47
PLUG 8-8 ..... 9A-6
PLUG CAP W/RESISTANCE 6-30
PLUG CAP W/RESISTANCE 6-52
PLUNGER 7A-41
POSITIVE BRUSH 7A-4
POWER HEAD GASKET SET 21-4-1
PRIMER BULB 17-4
PRIMER BULB ASSY 17-1
PROPELLER ASSY (10") 9B-21-3
PROPELLER ASSY (11") 9B-21-4
PROPELLER ASSY (12") 9B-21-5
PROPELLER ASSY (13") 9B-21-6
PROPELLER ASSY (14") 9B-21-7
PROPELLER ASSY (8") 9B-21-1
PROPELLER ASSY (9") 9B-21-2
PROPELLER HARDWARE KIT 9B-22
PROPELLER NUT 9B-25
PROPELLER SHAFT 9B-13
PROPELLER SHAFT HOUSING 9B-3
PROPELLER SHAFT HOUSING ASSY 9B-2
PROTECTOR L=100 6-31
PROTECTOR L=220 6-32
PUMP CASE (LOWER) 9A-23
PUMP CASE (LOWER) 10-14
PUMP CASE (UPPER) 9A-20
PUMP CASE (UPPER) 10-5
PUMP CASE GASKET 9A-26
PUMP CASE GASKET 10-10
PUMP CASE GASKET 21-6-7
PUMP CASE GASKET 21-7-5
PUMP CASE GASKET 21-8-8
PUMP CASE LINER 9A-21
PUMP CASE LINER 10-6
PUMP CASE LINER 21-6-4
PUMP CASE LINER 21-7-3
PUMP COVER 3-11
PUMP DIAPHRAGM 3-13
PUSH ROD 9B-19
<Q>
QUICK-CONNECTOR (MALE) 17-15
<R>
RATCHET 5-4
REAR HOUSING 18-34
REAR PANEL 18-35
RECOIL STARTER ASSY 5-1
RECTIFIER COMPLETE 7A-20
RECTIFIER COMPLETE 21-10-11
RECTIFIER COMPLETE 21-11-11
RECTIFIER KIT 20-6
REED VALVE ASSY 3-4
REEL ASSY 5-3
REMOTE CONTROL FITTING ASSY 15-1
REMOTE CONTROL HEAD ASSY (RC5C) 18-1
REMOTE CONTROL HEAD ASSY (RC5D) 18-2
REMOTE CONTROL STOP CORD ASSY L=3900 15-32-1
REMOTE CONTROL STOP CORD ASSY L=5900 15-32-2
RESTRICTOR 3-9
RETURN SPRING 5-8
RETURN SPRING 5-9
REVERSE GATE ASSY 10-40
REVERSE LOCK 11-57
REVERSE LOCK ARM 11-58
REVERSE LOCK LEVER 11-63
REVERSE LOCK LEVER GRIP 11-72
REVERSE LOCK LEVER SPRING 11-70
REVERSE LOCK LINK 11-69
REVERSE LOCK ROD 11-61
REVERSE LOCK SHIFT LEVER KIT 20-4
REVERSE LOCK SPRING (L) 11-71-1
REVERSE LOCK SPRING (S) 11-71-2
RIVET 3-22 11-81
ROD 7A-45
ROD 21-10-33
ROD 5-75L 1-79
ROD 5-75L 21-5-17
ROD JOINT φ5 1-59
ROD JOINT φ5 1-80
ROD JOINT φ5 21-5-18
ROD L=50 1-69
ROD SNAP 3.5-2 1-55
ROD SNAP 3.5-2 1-78
ROD SNAP 3-B 3-33
ROD SNAP 5-2.5 1-54
ROD SNAP 5-2.5 1-82
ROD SNAP 5-2.5 21-5-20
ROLLER 18-10
ROLLER BEARING 17-21-27 2-17
ROLLER BEARING 18-25-2.5 ..... 9B-4
ROLLER BEARING 20-27-30 ..... 9A-4
ROLLER BEARING 20-28-18 2-11
ROLLER RETAINER 18-23
ROPE ANCHOR 5-22
ROPE ANCHOR PLATE 5-24
ROPE GUIDE 5-17
RUBBER CAP 4-18
RUBBER CAP 21-3-10
RUBBER MOUNT (LOWER) 11-28
RUBBER MOUNT (UPPER) 11-29
RUBBER MOUNT 8.5-12-2 6-43
RUBBER MOUNT 9-16-4.3 6-41
RUBBER MOUNT RETAINER 11-39
<S>
SAFETY ROPE φ5-1600 20-2
SCREW 1-14
SCREW 1-48
SCREW 1-67
SCREW 1-73
SCREW 1-88
SCREW 3-5
SCREW 3-12
SCREW 3-17
SCREW 3-20-1
SCREW 4-3
SCREW 4-10
SCREW 6-9
SCREW 6-11
SCREW 6-14-1
SCREW 6-20-1
SCREW 6-44
SCREW 7A-22
SCREW 7A-42
SCREW 7A-48
SCREW 9A-17
SCREW 9A-51
SCREW 10-27
SCREW 12-9
SCREW 13-29
SCREW 15-35
SCREW 18-5
SCREW 18-17
SCREW 18-19
SCREW 18-21
SCREW 18-39
SCREW 19-4
SCREW 21-3-3
SCREW 21-10-12
SCREW 21-10-35
SCREW 21-10-37
SCREW 21-11-12
SEAL RING 15-29
SEAL RING 13.8-22-3.7 13-5
SEALING PLATE 5-25
SEPARATE CORD 20-15-1
SEPARATE CORD 20-15-2
SETTING PIECE 11-53
SETTING PLATE 11-50
SETTING RING 6-19
SHIFT CAM 10-23
SHIFT GEAR ASSY 18-27
SHIFT LEVER 14-12
SHIFT LEVER 14-13
SHIFT LEVER STOP HOLDER 14-18
SHIFT LEVER STOPPER 14-16
SHIFT LINKAGE SET 10-41
SHIFT POSITION DECAL 19-10
SHIFT POSITION SIDE DECAL 19-11
SHIFT ROD 14-3
SHIFT ROD 14-11
SHIFT ROD JOINT 9A-40
SHIFT ROD LEVER 14-24
SHIM 2-14
SHIM 10-29
SHIM 26.5-34.8-0.1 ..... 9B-10-1
SHIM 26.5-34.8-0.15 ..... 9B-10-2
SHIM 35-41.9-0.1 ..... 9A-5-1
SHIM 35-41.9-0.15 ..... 9A-5-2
SHIM 35-41.9-0.3 ..... 9A-5-3
SHIM 35-41.9-0.5 ..... 9A-5-4
SHIM t=0.2 14-26
SHOULDER BOLT 11-83
SHOULDER BOLT 6-8 11-65
SLOW JET (#85) 4-17-1
SNAP 9B-18
SNAP PIN 14-10
SNAP PIN d=8 1-60
SNAP PIN d=8 1-86
SNAP PIN d=8 21-5-16
SPACER 12-17
SPACER 18-6
SPACER 12-14-2.2 ..... 7B-3
SPACER 12-14-2.2 21-11-23
SPACER 18.2-26-3 14-14
SPACER 25.2-34-1.6 2-15
SPACER 6.2-9-15.7 13-3
SPARK PLUG (BR7HS10) 1-27-2
SPARK PLUG DECAL (BR7HS10) 13-37-2
SPEEDOMETER KIT (60MPH) 20A-3-1
SPEEDOMETER KIT (60MPH) 20A-3-2
SPIRAL TUBE PROTECTOR L=130-140 ..... 7A-34
SPIRAL TUBE PROTECTOR L=130-140 21-10-40

SPLIT PIN 2-12 11-62
SPLIT PIN 2-12 13-13
SPLIT PIN 3-22 ..... 9B-26
SPRING 4-20
SPRING 4-22
SPRING 9B-14
SPRING 12-13
SPRING 14-8
SPRING 14-20
SPRING 15-4
SPRING PIN 11-48
SPRING PIN 3-10 12-10
SPRING PIN 3-12 ..... 7A-44
SPRING PIN 3-12 ..... 9A-33
SPRING PIN 3-12 ..... 9A-41
SPRING PIN 3-12 ..... 9A-47
SPRING PIN 3-12 21-10-32
SPRING PIN 3-16 5-11
SPRING PIN 3-8 2-9
SPRING PIN 4-14 12-23
SPRING PIN 4-14 21-5-4
SPRING RETAINER 9B-15
SPRING WASHER 1-40
SPRING WASHER 3-7
SPRING WASHER 4-16
SPRING WASHER 5-14
SPRING WASHER 5-19
SPRING WASHER 5-29
SPRING WASHER 5-31
SPRING WASHER 6-35
SPRING WASHER 7A-9
SPRING WASHER 7A-12
SPRING WASHER 7A-23
SPRING WASHER 7A-37
SPRING WASHER 10-34
SPRING WASHER 15-7
SPRING WASHER 15-10
SPRING WASHER 15-22
SPRING WASHER 20-12
SPRING WASHER 21-10-5
SPRING WASHER 21-10-8
SPRING WASHER 21-10-13
SPRING WASHER 21-11-5
SPRING WASHER 21-11-8
SPRING WASHER 21-11-13
STARTER CABLE L=150 ..... 7A-32
STARTER CABLE L=150 21-10-25
STARTER CABLE L=150 21-11-28
STARTER CABLE L=200 ..... 7A-29
STARTER CABLE L=200 21-10-27
STARTER CABLE L=200 21-11-30
STARTER CASE 5-2
STARTER HANDLE 5-20
STARTER LOCK ARM 1-45-1
STARTER LOCK ARM 1-45-2
STARTER LOCK LEVER 5-35
STARTER LOCK LEVER SHAFT 5-26
STARTER LOCK ROD 1-53
STARTER LOCK ROD ASSY 5-38
STARTER LOCK SPRING 5-36
STARTER MOTOR ASSY 7A-1
STARTER MOTOR ASSY 21-10-2
STARTER MOTOR ASSY 21-11-2
STARTER PULLEY 5-32
STARTER ROPE φ5-2000 5-21
STARTER SEAL 5-27
STARTER SHAFT 5-12
STARTER SOLENOID 7A-10
STARTER SOLENOID 21-10-6
STARTER SOLENOID 21-11-6
STARTER SOLENOID BRACKET 7A-14
STARTER SOLENOID BRACKET 21-10-10
STARTER SOLENOID BRACKET 21-11-10
STARTER SPRING 5-10
STEERING HOOK 15-15
STEERING SHAFT ASSY 11-14
STOP SCREW 4-19
STOP SCREW 21-3-11
STOP SWITCH ASSY 13-26
STOP SWITCH ASSY 19-5
STOP SWITCH ASSY 19-13
STOP SWITCH LANYARD ASSY 13-27
STOP SWITCH LANYARD ASSY 19-6
STOPPER 11-73
STUD 1-42-1
STUD 1-63-1
STUD BOLT 3-2-1
SUB-WATER INLET HOSE PLUG 9A-48
SWITCH PROTECTOR (FOOLPROOF) ... 7B-6
SWIVEL BRACKET 11-13
SWIVEL BRACKET SHAFT ASSY 11-3
<T>
TACHOMETER ASSY 20-7
TACHOMETER LEAD WIRE L=6000 20-13
TACHOMETER UNIT KIT 20-14
TAPERED ROLLER BEARING 30205 ..... 9B-1
TAPERED ROLLER BEARING 32004 ..... 9A-15
TERMINAL CAP 8-13-28 ..... 7A-30
TERMINAL CAP 8-13-28 21-10-28
TERMINAL CAP 8-13-28 21-11-31
TERMINAL CAP 8-13-30 ..... 7A-31
TERMINAL CAP 8-13-30 21-10-24
TERMINAL CAP 8-13-30 21-11-27
THERMOSTAT 1-18
THERMOSTAT CAP 1-19-1
THERMOSTAT CAP GASKET 1-20
THERMOSTAT CAP GASKET 21-4-3
THROTTLE ARM 18-25
THROTTLE CAM 1-72-1
THROTTLE DECAL 12-18
THROTTLE LEVER 4-14
THROTTLE LEVER COLLAR 4-13
THROTTLE LIMITER ARM 1-50
THROTTLE LIMITER ROD 5-27L 1-56
THROTTLE ROD 1-77
THROTTLE SHAFT 12-5
THROTTLE SHAFT 13-33
THROTTLE SHAFT 21-5-5
THROTTLE SHAFT DAMPER 12-6
THROTTLE SHAFT SUPPORT 13-34
THROTTLE SHAFT SUPPORT 21-5-6
THRUST HOLDER 9B-23
THRUST PLATE 2-19
THRUST PLATE 18-11
THRUST PLATE (LOWER) 26.5-46-1 11-22
THRUST PLATE (UPPER) 27-50-1 11-21
THRUST ROD 11-11
THRUST ROD SPRING 11-12
TILLER HANDLE 12-3
TILLER HANDLE ASSY 12-1
TILLER HANDLE ASSY 21-5-2
TILLER HANDLE KIT 21-5-1
TILLER HANDLE SUB-ASSY 12-2
TILT HANDLE 16-6-1
TILT STOPPER 11-47
TILT SWITCH COVER 18-40
TILT SWITCH PLUG 18-43
TOOL KIT 20-1
TOP COWL ASSY (SERVICE) 16-3-1
TOP COWL SEAL 16-5
TOP COWL SUB-ASSY 16-4-2
TRIM TAB 9A-8
TURNING BUCKLE PLATE 15-31
TWIN REMOTE CONTROL KIT 18-53
<U>
UNIVERSAL PINION 12-22
UNIVERSAL PINION 21-5-3
<V>
VALVE PIN 4-8
VALVE PIN 21-3-8
VOLTMETER ASSY 20A-2-1
VOLTMETER ASSY 20A-2-2
VOLUTE HOUSING ADAPTER 10-1
VOLUTE HOUSING ASSY 10-39
<W>
WASHER 1-8-1
WASHER 1-44-1
WASHER 1-52
WASHER 5-15
WASHER 5-37
WASHER 10-4
WASHER 10-16
WASHER 10-19
WASHER 10-22
WASHER 11-9
WASHER 11-10
WASHER 11-32
WASHER 11-64
WASHER 11-75
WASHER 12-25
WASHER 13-36
WASHER 14-9
WASHER 14-22
WASHER 15-18
WASHER 15-28
WASHER 18-7
WASHER 18-9
WASHER 18-13
WASHER 18-38
WASHER 21-5-8
WASHER 21-5-10
WASHER 10.1-18-2.5 11-34
WASHER 12.5-24-1 ..... 7B-4
WASHER 12.5-24-1 21-11-35
WASHER 12.5-32-2.5 ..... 9B-24
WASHER 14-22-1 13-7
WASHER 17-30-1.6 6-49
WASHER 18-24-1.5 ..... 9B-12
WASHER 21-35.7-3 11-37
WASHER 22.6-30-2 11-15
WASHER 5.5-14-1.2 15-5
WASHER 6.5-21-1 13-31
WASHER 6.5-23-1.5 5-6
WASHER 6-16-1.5 1-49
WASHER 6-16-1.5 1-75
WASHER 6-16-1.5 6-24
WASHER 6-16-1.5 6-39
WASHER 6-16-1.5 ..... 9A-38
WASHER 6-16-1.5 11-60
WASHER 6-16-1.5 11-68
WASHER 6-16-1.5 13-11
WASHER 6-16-1.5 16-8
WASHER 8.1-16-1.5 1-66
WASHER 8.1-16-1.5 3-26
WASHER 8.1-16-1.5 ..... 9A-2-2
WASHER 8.1-16-1.5 21-9-5
WASHER 8.5-18-1.6 1-61
WASHER 8.5-18-1.6 1-85
WASHER 8.5-18-1.6 11-67
WASHER 8.5-18-1.6 21-5-15
WASHER 8.5-19.5-3.2 1-17-1
WASHER 9.6-18-2 15-27
WATER PIPE (L) 9A-42-2
WATER PIPE (S) 9A-42-1
WATER PIPE (UL) 21-9-7
WATER PIPE AUXILIARY MOUNT 9A-46
WATER PIPE SEAL (LOWER) 9A-22
WATER PIPE SEAL (LOWER) 10-7
WATER PIPE SEAL (UPPER) 9A-45
WATER PUMP GUIDE PLATE 9A-29
WATER PUMP GUIDE PLATE 10-11
WATER PUMP GUIDE PLATE 21-6-5
WATER PUMP GUIDE PLATE 21-7-4
WATER PUMP IMPELLER 9A-18
WATER PUMP IMPELLER 10-8
WATER PUMP IMPELLER 21-6-3
WATER PUMP IMPELLER 21-7-2
WATER PUMP KIT (CHROME PLATED) .. 21-7-1
WATER PUMP REPAIR KIT 21-6-1
WATER STRAINER 9A-16
WATER STRAINER SET 9A-49
WAVE WASHER 18-44
WAVE WASHER d=10 1-46
WAVE WASHER d=10 1-51
WAVE WASHER d=10 1-76
WAVE WASHER d=10 12-8
WAVE WASHER d=14 13-8
WAVE WASHER d=6 13-18
WELCH PLUG 1-10
WIRE COVER 18-30

INDEX (Parts Number)

126-00121-0 6-2
126-00121-0 21-4-10
309-06972-0 1-87
309-06972-0 . . . . . .7A-19
309-06972-0 21-10-18
309-06972-0 21-11-18
332-00143-0 2-14
332-60005-2 . . . . . .9A-6
332-60006-0 8-5
332-60006-0 . . . . . .9A-7
332-60006-0 21-8-2
332-60103-0 . . . . . .9B-6
332-60103-0 21-8-3
332-62101-1 11-82
332-64221-0 . . . . . .9B-14
332-65022-0 . . . . . .9A-19
332-65022-0 10-9
332-65022-0 21-6-2
332-66021-0 . . . . . .9A-35
332-66021-0 21-8-9
332-66112-0 14-20
332-70201-0 17-11
332-70261-0 3-35
332-83723-0 15-3
332-83724-0 15-4
332-83725-0 15-5
332Q62102-1. 11-80
334-00024-1 2-29
334-00061-1 2-6
334-00131-0 6-47
334-00133-0 6-49
334-03242-0 4-8
334-03242-0 21-3-8
334-04004-0 3-11
334-04005-0 3-13
334-04007-0 3-14
334-65012-0 . . . . . .9A-27
334-65012-0 10-13
334-66233-0 1-66
334-66233-0 3-26
334-76141-1 . . . . . .7A-32
334-76141-1 21-10-25
334-76141-1 21-11-28
336-00040-1 2-10-1
336-01111-0 1-5
336-03293-0 4-24
336-03293-0 21-3-13
336-05014-0 5-17
336-06973-0 . . . . . .7A-47
336-06973-0 13-28
336-06973-0 15-34
336-06973-0 21-10-36
336-60007-0 20-3
336-62415-0 . . . . . .9A-28
336-62415-0 21-8-6
336-66319-1 11-59
336-70112-0 3-36
336-76091-0 6-46
336-76091-0 . . . . . .7A-28
336-76091-0 . . . . . .7A-33
336-76091-0 21-10-29
336-76091-0 21-11-32
338-01133-0 1-34
338-01403-0 6-3
338-01403-0 21-4-6
338-02215-0 3-29
338-02215-0 3-38
338-05019-0 5-20
338-05131-0 5-22
338-67147-0 13-5
338Q67141-0. 13-4
344-03244-0 4-9
344-03244-0 21-3-9
344-67177-1 11-25
344-67177-1 11-26
345-00042-0 2-17
345-01030-0 1-18
345-01111-0 8-6
345-01401-0 6-1
345-03292-0 4-23
345-05003-1 5-4
345-05004-1 5-10
345-05013-1 5-21
345-05104-1 5-3
345-05105-1 5-2
345-05122-1 5-6
345-05123-1 5-8
345-05124-0 5-9
345-05132-0 5-12
345-05134-0 5-24
345-05135-1 5-5
345-05216-0 5-36
345-05223-1 1-55
345-05224-0 1-54
345-05225-1 5-26
345-05226-0 5-35
345-05901-1 5-32
345-06915-0 5-40
345-06917-1 1-89
345-61322-2 11-34
345-62121-1 11-11
345-62122-2 11-12
345-62417-0 11-17
345-62441-0 11-18
345-63048-0 12-6
345-63063-0 13-34
345-63063-0 21-5-6
345-63207-0 12-20
345-63713-0 1-64
345-65021-0 . . . . . .9A-18
345-65021-0 10-8
345-65021-0 21-6-3
345-65021-0 21-7-2
345-66115-0 14-18
345-66119-0 14-26
345-66137-0 14-15
345-66226-0 12-26
345-66226-0 21-5-11
345-67117-0 12-27
345-67142-1 13-9
345-67161-0 13-21
345-67169-0 20-5
345-76023-0 . . . . . .7A-49
345-76023-0 15-33
345-76023-0 21-10-38
345-76072-1 . . . . . .7A-45
345-76072-1 21-10-33
345-83721-0 15-20
345-83820-0 15-8
346-00001-3 2-27-1
346-00004-3 2-27-2
346-00011-0 2-22-1
346-00014-0 2-22-2
346-00032-0 2-3
346-00033-0 2-4
346-00034-0 2-5
346-00051-1 2-8
346-00115-0 2-19
346-00116-0 2-15
346-00122-0 2-20
346-00122-0 21-4-5
346-01005-2 1-15
346-01005-2 21-4-2
346-01032-0 1-20
346-01032-0 21-4-3
346-01137-0 1-4
346-01210-0 1-36
346-01215-0 1-37
346-01215-0 21-4-7
346-01216-0 1-38
346-01216-0 21-4-9
346-01303-1 1-93
346-01303-1 21-4-12
346-02011-1 3-8
346-02011-1 21-3-2
346-02011-1 21-4-8
346-02100-2 3-4
346-02305-2 1-24
346-02305-2 21-4-4
346-02411-1 3-30
346-03174-0 4-13
346-03222-0 4-4
346-03222-0 21-3-4
346-03231-0 4-5
346-03231-0 21-3-5
346-03232-0 4-6
346-03232-0 21-3-6
346-03256-0 4-18
346-03256-0 21-3-10
346-03265-0 4-19
346-03265-0 21-3-11
346-03266-0 4-21
346-03266-0 21-3-12
346-03267-0 4-20
346-03268-0 4-22
346-03272-0 4-14
346-04901-2 3-19
346-04901-2 21-4-11
346-05000-4 5-1
346-05116-1 5-25
346-05209-0 5-39
346-05211-2 1-45-1
346-05212-0 1-47
346-05213-1 1-50
346-05221-1 1-56
346-05222-0 1-53
346-05228-1 6-21
346-05234-0 1-59
346-05234-0 1-80
346-05234-0 21-5-18
346-06999-0 6-30
346-60102-0 . . . . . .9B-4
346-60213-0 . . . . . .9A-15
346-60215-0 . . . . . .9B-1
346-60984-0 . . . . . .9A-48
346-61301-1 11-29
346-61302-1 11-28
346-61307-2 11-30
346-61312-1 11-39
346-61321-2 11-33
346-61323-0 11-27
346-61333-0 11-36
346-61334-0 11-37
346-61335-0 11-38
346-61336-0 11-35
346-61337-0 11-46
346-62117-1 11-7
346-62124-1 11-6
346-62127-0 11-4
346-62412-1 11-15
346-62421-1 11-19
346-62424-1 11-22
346-62437-0 11-49
346-62438-0 11-53
346-62439-1 11-50
346-63061-2 13-33
346-63061-2 21-5-5
346-63064-0 12-22
346-63064-0 21-5-3
346-63066-1 12-24
346-63066-1 21-5-9
346-63201-3 12-19
346-63716-1 1-77
346-63721-0 1-74
346-63722-2 6-18
346-64010-1 . . . . . .9B-9
346-64020-1 . . . . . .9A-10
346-64027-1 . . . . . .9A-11
346-64030-0 . . . . . .9B-11
346-64032-0 . . . . . .9B-12
346-64081-0 . . . . . .9A-5-1
346-64082-0 . . . . . .9A-5-2
346-64083-0 . . . . . .9A-5-3
346-64084-0 . . . . . .9A-5-4
346-64121-5 . . . . . .9B-25
346-64124-5 . . . . . .9B-24
346-64211-6 . . . . . .9B-13
346-64215-1 . . . . . .9B-16
346-64218-0 . . . . . .9B-17
346-64219-0 . . . . . .9B-18
346-64231-5 . . . . . .9B-23
346-64301-5 . . . . . .9A-14-1
346-64302-5 . . . . . .9A-14-2
346-64303-5 21-9-6
346-64327-0 . . . . . .9A-12
346-64328-0 . . . . . .9A-13
346-65013-0 . . . . . .9A-24
346-65013-0 21-8-5
346-65017-2 . . . . . .9A-23
346-65100-0 . . . . . .9A-42-1
346-65110-0 . . . . . .9A-42-2
346-65120-0 21-9-7
346-65203-0 . . . . . .9A-43
346-65204-0 . . . . . .9A-46
346-65206-0 . . . . . .9A-45
346-66012-1 . . . . . .9A-31-1
346-66013-1 . . . . . .9A-31-2
346-66014-1 21-9-8
346-66037-0 21-9-9
346-66121-0 14-16
346-66138-0 14-14
346-66211-1 14-11
346-66225-1 14-24
346-66226-0 8-9
346-66241-1 . . . . . .9A-40
346-66321-0 11-61
346-66322-0 11-57
346-66323-1 11-70
346-66331-0 11-71-2
346-66334-0 11-73
346-67101-0 14-23
346-67104-0 13-20
346-67113-0 13-2
346-67114-1 13-3
346-67115-0 13-31
346-67116-0 8-2
346-67151-1 13-12
346-67152-0 13-14
346-67153-0 13-15
346-67161-0 13-24
346-67165-0 13-22-2
346-67165-0 21-5-21
346-67191-1 3-32
346-67196-1 3-33
346-76007-0 . . . . . .7A-6
346-76007-0 21-10-39
346-76007-0 21-11-34
346-76010-0 . . . . . .7A-1
346-76010-0 21-10-2
346-76010-0 21-11-2
346-76012-0 . . . . . .7A-4
346-76013-0 . . . . . .7A-5
346-76014-0 . . . . . .7A-3
346-76015-0 . . . . . .7A-2
346-76039-1 . . . . . .7B-6
346-76040-0 . . . . . .7A-10
346-76040-0 21-10-6
346-76040-0 21-11-6
346-76043-2 . . . . . .7A-14
346-76043-2 21-10-10
346-76043-2 21-11-10
346-76057-0 . . . . . .7A-43
346-76057-0 21-10-31
346-76081-1 . . . . . .7A-17
346-76081-1 21-10-19
346-76081-1 21-11-19
346-76160-2 20-6
346-76212-0 . . . . . .7A-26
346-83732-0 13-22-1
346-83732-0 15-19
346-83870-0 15-12
346-84830-1 15-15
346-84901-0 15-31
346-84905-1 15-23
346-87122-0 21-3-1
346-87321-7 21-8-1

346B01100-6 1-1-1
346B02010-3 3-1-1
346B02301-0 1-23-1
346B05101-1 1-41-1
346B64106-5 . . . . . 9B-21-1
346Q60101-8. . . . . 9B-3
346Q61110-5. 21-9-2
346Q61191-3. 8-1-1
346Q61192-3. 8-1-2
346Q61411-2. 11-31
346Q62010-1. 11-14
346Q66110-2. 14-12
346Q67100-3. 13-1
346Q87301-C. 21-1-1
346Q87302-C. 21-1-2
346Q87314-6. 21-9-1
348-63715-1 1-79
348-63715-1 21-5-17
348-65011-0 . . . . . 9A-21
348-65011-0 10-6
348-65011-0 21-6-4
348-65016-1 . . . . . 9A-20
348-65016-1 10-5
348-65018-0 . . . . . 9A-26
348-65018-0 10-10
348-65018-0 21-6-7
348-65018-0 21-7-5
348-65018-0 21-8-8
348-65025-0 . . . . . 9A-29
348-65025-0 21-6-5
348-65029-1 . . . . . 9A-25
348-65029-1 21-6-6
348-65029-1 21-7-6
348-65029-1 21-8-7
349-62126-0 11-5
349-66312-0 11-69
349-66313-0 11-58
349B64529-1 . . . . . 9B-21-7
349Q60100-7. . . . . 9B-2
349Q62310-3. 11-13
349Q62993-2. 11-47
350-01093-0 1-10
350-05136-0 5-23
350-06025-0 6-12
350-63046-0 12-7
350-63046-0 12-21
350-63046-0 21-5-12
350-63717-1 1-69
350-64222-1 . . . . . 9B-15
350-67105-0 13-6
353-03221-0 4-2
353-06281-0 . . . . . 7A-35
353-06281-0 21-10-15
353-06281-0 21-11-15
353-06283-0 . . . . . 7A-39
353-06283-0 21-10-16
353-06283-0 21-11-16
353-06821-0 13-27
353-06821-0 19-6
353-63723-1 6-19
353-67162-0 13-23
353-67162-0 21-5-22
353-76020-3 19-1
353-76037-0 6-17
353-83728-1 1-83
353-83728-1 21-5-13
353-84321-0 18-51
353-84371-0 18-7
353-84388-0 18-15
353-84904-0 15-30
353-84916-0 15-27
353-84918-0 15-25
356-00043-0 2-11
356-04000-1 3-10
356-04030-0 3-15
356-04044-0 3-16
361-65231-0 21-7-1
361-65238-0 21-7-3
361-65239-0 21-7-4
361-72026-0 13-37-2
361-72539-0 20-13
361-72542-0 20-15-1
361-72543-0 20-15-2
361-76026-0 . . . . . 7B-5
361-76026-0 21-11-33
361-76050-0 . . . . . 7A-40
361-76050-0 21-10-30
361-76073-0 . . . . . 7A-41
361-76080-0 . . . . . 7B-1
361-76080-0 21-11-21
361-76110-1 19-7
361-76149-0 . . . . . 7A-34
361-76149-0 21-10-40
361-83857-0 15-32-2
361-84414-0 18-48
361-84415-0 18-49
361-87322-0 21-6-1
369-60206-0 . . . . . 9A-16
369-64081-1 . . . . . 9B-10-1
369-64082-1 . . . . . 9B-10-2
369-72019-1 12-18
369-84416-0 18-50
369-84418-0 18-52
393-01131-0 1-2
393-01137-0 1-3
393-01160-0 1-29
398-06830-0 13-26
398-06830-0 19-13
398-06972-0 1-92
398-62396-1 11-42
398-63012-0 12-4
398-63041-0 12-5
398-63053-0 12-17
398Q63003-2. 12-1
398Q63003-2. 21-5-2
398Q63011-1. 12-3
3A0-06048-1 6-26-1
3A0-06322-1 6-37
3A0-62423-2 11-21
3A0-76079-0 6-42
3A1-03251-0 4-12-1
3A1-03252-0 4-11
3A1-03276-0 4-17-1
3A1-60235-0 . . . . . 9A-49
3A1-76082-0 . . . . . 7B-2
3A1-76082-0 21-11-22
3A1-83710-1 15-14
3A1-83722-0 15-2
3A1-83880-1 15-1
3A1-87121-5 21-4-1
3A1B01001-2. 1-9-1
3A3-06830-0 19-5
3A3-62396-1 11-54
3A3-62396-1 11-55
3A3-76037-0 6-16
3A3-76037-0 18-3
3A3-76086-1 19-3
3A3-76145-0 . . . . . 7A-30
3A3-76145-0 21-10-28
3A3-76145-0 21-11-31
3A3-81301-0 18-53
3A3-83314-2 18-28
3A3-84307-0 18-20
3A3-84364-2 18-29
3A3-84365-1 18-25
3A3-84368-0 18-44
3A3-84374-0 18-6
3A3-84375-0 18-5
3A3-84376-0 18-33
3A3-84381-0 18-27
3A3-84383-0 18-9
3A3-84391-0 18-45
3A3-84398-0 19-12
3A3-84401-0 18-36
3A3-84403-0 18-37
3A3-84404-0 18-41
3A3-84406-0 18-47
3A3-84407-0 18-38
3A3-84421-0 18-10
3A3-84422-0 18-11
3A3-84423-0 18-18
3A3-84424-0 18-22
3A3-84425-0 18-24
3A3-84426-0 18-23
3A3-84429-0 18-30
3A3-84431-0 18-12
3A3-84432-0 18-4
3A3-84435-0 18-46
3A3-84442-0 18-14
3A3-84451-0 18-40
3A3-84452-0 18-43
3AA-62106-0 11-79
3AA-83719-0 1-61
3AA-83719-0 1-85
3AA-83719-0 11-67
3AA-83719-0 21-5-15
3AAQ62105-0 11-77
3AAQ62108-0 11-78
3AC-60111-0 . . . . . 9B-7
3AC-60111-0 21-8-4
3AC-62191-0 11-3
3AD-02230-0 3-21
3AD-02234-0 3-24
3AD-02235-0 3-23
3AD-02237-0 3-22
3AE-60211-0 . . . . . 9A-4
3AEQ60000-2. . . . . 9A-3
3AEQ62112-2. 11-1
3AEQ62113-2. 11-2
3AL-05212-0 11-66
3AL-05254-0 11-65
3AL-66333-0 11-72
3B2-70260-1 3-34
3B2-76062-0 . . . . . 7A-25
3B2-76062-0 21-10-22
3B2-76062-0 21-11-25
3B2-76120-1 . . . . . 7A-27
3B2-76120-1 21-10-23
3B2-76120-1 21-11-26
3B2-76147-2 . . . . . 7A-29
3B2-76147-2 21-10-27
3B2-76147-2 21-11-30
3B7-03240-0 4-7
3B7-03240-0 21-3-7
3B7-05243-0 1-57
3B7-05243-0 1-70
3B7-06305-0 6-41
3B7-60218-1 11-44
3B7-63731-0 . . . . . 7B-4
3B7-63731-0 21-11-35
3B7-63733-0 1-82
3B7-63733-0 21-5-20
3B7-65014-0 . . . . . 9A-22
3B7-65014-0 10-7
3B7-70200-4 17-1
3B7-70280-1 17-8
3B7-72201-0 20-2
3B7-72530-2 20-7
3B7-72656-0 20-9
3B7-72659-0 20-8
3B7-72661-0 20-10
3B7-76142-1 1-22
3B7-76145-0 . . . . . 7A-31
3B7-76145-0 21-10-24
3B7-76145-0 21-11-27
3B7Q84312-0. 18-16
3B7Q84343-0. 18-42
3B7Q84350-3. 18-1
3B7Q84360-1. 18-2
3B7Q84366-0. 18-35
3B7Q84441-0. 18-34
3BA-01138-0 13-25
3C7-06921-0 6-52
3C7-70050-1 17-13
3C7-70113-0 17-17
3C7-70155-0 17-14
3C7-70177-1 17-12
3C7-70199-0 17-16
3C7-70211-1 17-4
3C7-70217-0 17-5
3C7-70220-1 17-2
3C7-70224-1 17-3
3C7-72180-3 16-2
3C7-72182-2 5-41
3C7-76142-1 6-50
3C8-00021-1 2-28
3C8-01015-0 1-17-1
3C8-60217-1 . . . . . 9A-8
3C8-62104-2 11-81
3C8-62107-0 11-83
3C8-62421-1 11-52
3C8-64223-1 . . . . . 9B-19
3C8-66011-0 . . . . . 9A-32
3C8-66031-1 . . . . . 9A-34
3C8-66032-0 . . . . . 9A-36
3C8-66032-0 21-8-10
3C8-66308-0 1-49
3C8-66308-0 1-75
3C8-66308-0 6-24
3C8-66308-0 6-39
3C8-66308-0 . . . . . 9A-38
3C8-66308-0 13-11
3C8-66308-0 16-8
3C8-67146-0 13-7
3C8-72100-1 20-1
3C8-72181-0 6-33
3E0-70270-0 17-15
3EF-10069-0 10-30
3EF-60001-0 10-18
3EF-60218-0 10-35
3EF-61114-0 14-6
3EF-61309-0 10-29
3EF-62139-1 10-26
3EF-65017-0 10-14
3EF-65029-0 10-12
3EF-65304-0 10-20
3EF-65306-0 10-23
3EF-65307-0 14-10
3EF-65315-0 10-31
3EF-65317-0 10-32
3EF-65322-0 10-40
3EF-65323-0 10-41
3EF-66211-0 14-3
3EF-66336-0 14-8
3EF-76076-0 14-4
3EG-76076-0 14-5
3F3-03234-0 4-10
3F3-06920-0 6-43
3F3-76217-0 19-2-1
3F3-76218-0 19-2-2
3F3-76219-0 19-2-3
3F3-84908-0 15-29
3FG-04308-0 10-1
3FG-05211-0 1-45-2
3FG-64293-0 14-1
3FG-65025-0 10-11
3FG-65310-0 10-24
3FG-65321-0 10-39
3FGQ66110-2. 14-13
3G2-06025-1 6-13
3G2-76060-0 . . . . . 7A-20
3G2-76060-0 21-10-11
3G2-76060-0 21-11-11
3G2-76142-0 . . . . . 7A-21
3G2-76142-0 21-10-41
3G2-76142-0 21-11-36
3G3-06021-1 6-10
3GF-70250-0 17-10
3GF-70281-0 17-9
3GF-72524-0 . . . . . 20A-1-2
3GF-72529-0 . . . . . 20A-2-2
3GF-72672-0 . . . . . 20A-3-2
3GL-72524-0 . . . . . 20A-1-1
3GL-72529-0 . . . . . 20A-2-1
3GL-72672-0 . . . . . 20A-3-1
3H6B01031-0. 1-19-1
3H8-62415-0 11-23
3HT-64236-0 10-25
3HT-65022-0 10-28
3HT-65313-0 10-38
3HT-67564-0 16-1
3J2-00114-0. 2-7
3J2-00114-0. 2-13
3KKQ63000-1. 21-5-1
3KM-00113-0. 2-12
3KM-01012-0. 1-16-1
3KM-02332-0. 3-2-1
3KM-63104-0. 1-63-1
3KM-67501-0. 16-5
3KM-67503-0. 5-27
3KM-87801-0. 16-9-1
3KMQ67521-0 16-6-1

3KMQ67640-0 16-4-2
3KMQ67645-0 16-3-1
3LD-02319-0 5-18
3M3Q63005-1 12-2
3M4-76084-0 . . . . . 7B-3
3M4-76084-0 21-11-23
3MV-87123-0 2-21-1
3MV-87124-0 2-21-2
3MV-87801-0 16-9-2
3N5-84331-0 19-8
3N5-84333-0 19-9
3N5-84336-0 19-10
3N5-84465-0 19-11
3P0-01143-0 1-11
3P0-03200-0 4-1-1
3P0-05218-0 5-38
3P0-05223-0 1-78
3P0-06002-1 6-6
3P0-06023-0 6-8
3P0-06060-0 6-22
3P0-06091-1 6-5
3P0-06157-0 6-32
3P0-06915-0 6-45
3P0-60218-0 1-13
3P0-63701-1 1-62
3P0-63718-0 1-72-1
3P0-66233-0 . . . . . 9A-2-2
3P0-66233-0 21-9-5
3P0-66311-0 11-63
3P0-66901-0 20-4
3P0-72679-0 20-14
3P0-76000-0 21-10-1
3P0-76300-0 21-11-1
3P0-83857-0 15-32-1
3P1-00031-0 2-2
3P1-00069-1 2-1-1
3P1-03536-0 3-9
3P1-87130-0 2-26-1
3P1-87131-0 2-26-2
3P1B87090-A 21-2-2
3R0-66308-0 11-60
3R0-66308-0 11-68
3R0-66332-0 11-71-1
3R0-87326-0 . . . . . 9B-22
3R0B64518-0 . . . . . 9B-21-2
3R0B64521-0 . . . . . 9B-21-3
3R0B64523-0 . . . . . 9B-21-4
3R0B64525-0 . . . . . 9B-21-5
3R0B64527-0 . . . . . 9B-21-6
3T4-06972-1 6-40
3T5-01133-0 1-33
3T5-10046-0 1-12
3V1-63035-1 12-11
3V1-63036-0 12-13
3V1-63077-0 12-12
3Y9-06157-0 6-31
910103-0525 18-32
910103-0610 . . . . . 9A-44
910103-0612 6-51
910103-0612 13-10
910103-0612 21-10-26
910103-0612 21-11-29
910103-0614 13-17
910103-0616 . . . . . 7A-11
910103-0616 10-21
910103-0616 10-33
910103-0616 21-10-7
910103-0616 21-11-7
910103-0620 . . . . . 7A-36
910103-0620 15-13
910103-0620 21-10-17
910103-0620 21-11-17
910103-0625 10-36
910103-0625 12-14
910103-0835 15-24
910103-5612 11-43
910103-5612 11-56
910103-5614 3-31
910103-5620 . . . . . 9A-9
910103-5625 6-34
910103-5630 1-21
910103-5630 11-45
910103-6612 . . . . . 9A-37
910103-6612 13-16
910103-6620 6-23
910103-6625 6-38
910103-6830 15-16
910121-0612 13-32
910121-6620 6-4
910121-6625 3-3-1
910121-6625 5-33
9101E3-0630 13-30
9101E3-0630 21-5-7
9101E3-0670 10-15
9101E3-0830 10-2
9101E3-0830 11-20
9101E3-0850 10-17
9101E3-5616 14-2
9101E3-5620 10-37
9101E3-5652 . . . . . 9A-30
9101E3-5652 21-6-8
9101E3-5675 12-15
9101E3-5820 11-40
9101E3-5820 11-51
9101E3-5830 . . . . . 9B-8
9101E3-5840 8-3
9101F4-0616 1-39
9101F4-0616 14-21-1
9101F4-0625 5-30-1
9101F4-0630 13-35-1
9101F4-0825 1-90-1
9101F4-0830 5-13
9101F4-0830 5-28-1
910403-0518 15-9
9104F1-5518 1-25-1
9106E3-0808 8-4
910903-6508 . . . . . 7A-16
910903-6508 21-10-21
910903-6508 21-11-20
910903-6512 14-17
910903-6616 . . . . . 7A-15
910903-6616 . . . . . 7A-18
910903-6616 21-10-20
910903-6616 21-11-24
9153F4-0825 1-42-1
916103-0835 . . . . . 7A-7
916103-0835 21-10-3
916103-0835 21-11-3
916103-0885 11-74
916124-0840 1-7-1
916124-0850 1-6-1
9161E3-0835 21-9-3
9161E3-0840 . . . . . 9A-1-2
9161E3-0840 . . . . . 9A-1-3
9161E3-0840 10-3
9161E3-0845 . . . . . 9A-1-4
9161E3-0845 21-9-4
921503-0406 18-17
921503-0510 18-39
921503-0525 1-67
921503-0525 . . . . . 7A-22
921503-0525 21-10-12
921503-0525 21-11-12
921503-0530 1-14
921503-0612 . . . . . 7A-48
921503-0612 15-35
921503-0612 21-10-37
921503-0616 1-73
921503-0620 1-48
921503-5316 19-4
921503-5510 6-44
921503-5612 13-29
921503-6408 . . . . . 7A-42
921503-6408 21-10-35
921503-6516 10-27
921503-6640 3-20-1
921521-0610 1-88
921521-6406 6-14-1
921521-6510 6-20-1
921521-6525 6-11
921521-6528 6-9
921521-7616 3-5
9215E3-0430 . . . . . 9A-51
921603-0512 18-21
921603-0518 18-19
921722-0306 3-17
921803-0525 12-9
9218E3-0620 . . . . . 9A-17
922503-6414 4-3
922503-6414 21-3-3
9225F2-6528 3-12
930103-0500 1-58
930103-0500 1-68
930103-0500 1-71
930103-0500 1-81
930103-0500 . . . . . 7A-24
930103-0500 15-11
930103-0500 18-31
930103-0500 20-11
930103-0500 21-5-19
930103-0500 21-10-14
930103-0500 21-11-14
930103-0600 1-84
930103-0600 3-6
930103-0600 6-25
930103-0600 6-36
930103-0600 . . . . . 7A-13
930103-0600 . . . . . 7A-38
930103-0600 11-8
930103-0600 14-7
930103-0600 15-6
930103-0600 15-21
930103-0600 18-8
930103-0600 21-5-14
930103-0600 21-10-9
930103-0600 21-11-9
930103-0800 1-91
930103-0800 3-25
930103-0800 5-16
930103-0800 . . . . . 7A-8
930103-0800 11-76
930103-0800 15-17
930103-0800 21-10-4
930103-0800 21-11-4
930103-1000 11-41
930121-0800 1-43-1
930131-0500 4-15
930222-0300 3-18
930403-0400 . . . . . 7A-46
930403-0400 . . . . . 9A-50
930403-0400 21-10-34
930403-0600 12-16
930403-0600 13-19
930403-0600 16-7
930403-0800 1-65
930403-0800 15-26
930403-1000 14-25
931121-1600 6-48
940103-0400 5-37
940103-0600 1-52
940103-0600 10-22
940103-0600 13-36
940103-0600 14-9
940103-0600 14-22
940103-0600 21-5-8
940103-0800 11-64
940103-0800 11-75
940103-0800 12-25
940103-0800 15-18
940103-0800 15-28
940103-0800 18-13
940103-0800 21-5-10
940121-0800 1-8-1
940121-0800 1-44-1
940121-0800 5-15
9401E3-0600 10-16
9401E3-0600 11-9
9401E3-0600 11-10
9401E3-1000 10-19
9401E3-1000 11-32
9402E3-0800 10-4
941303-0500 . . . . . 7A-23
941303-0500 15-10
941303-0500 20-12
941303-0500 21-10-13
941303-0500 21-11-13
941303-0600 1-40
941303-0600 3-7
941303-0600 5-19
941303-0600 5-31
941303-0600 6-35
941303-0600 . . . . . 7A-12
941303-0600 . . . . . 7A-37
941303-0600 10-34
941303-0600 15-7
941303-0600 15-22
941303-0600 21-10-8
941303-0600 21-11-8
941303-0800 5-29
941303-0800 . . . . . 7A-9
941303-0800 21-10-5
941303-0800 21-11-5
941322-0800 5-14
941332-0500 4-16
941403-0600 13-18
941403-1000 1-46
941403-1000 1-51
941403-1000 1-76
941403-1000 12-8
941403-1400 13-8
945103-2200 11-16
945103-2500 11-24
945107-2500 2-16
945303-0500 5-7
945303-0600 5-34
945303-0600 18-26
951403-0310 12-10
951403-0312 . . . . . 7A-44
951403-0312 . . . . . 9A-41
951403-0312 . . . . . 9A-47
951403-0312 21-10-32
951403-0316 5-11
951403-0414 12-23
951403-0414 21-5-4
951403-0640 11-48
951407-0308 2-9
951407-0312 . . . . . 9A-33
951503-0212 11-62
951503-0212 13-13
951503-0322 . . . . . 9B-26
951603-0800 1-60
951603-0800 1-86
951603-0800 21-5-16
9601-0-6205 . . . . . 9B-5
965002-0803 . . . . . 9B-20
965002-1605 14-19
9701-1-1015 1-27-2
98AB-50-110 3-37
98AB-50-160 3-27
98AB-50-230 3-28
98AB-50-250 1-26
98AB-701600. 17-7
98AB-70-700 17-6
98AL-40-230 1-32

Copyright © 2015 Tohatsu Corporation. All rights reserved. No part of this manual may be reproduced or transmitted in any form or by any means without the express written permission of Tohatsu Corporation.

TOHATSU

TOHATSU CORPORATION
Address : 5-4,3-chome,Azusawa,Itabashi-ku,
TOKYO,174-0051 JAPAN
Phone : TOKYO (03)3966-3117
FAX : TOKYO (03)3966-0090
Website : www.tohatsu.co.jp

トーハツ船外機
パーツ カタログ

2015 PARTS CATALOG

M 25H JET 30H

Serial Number 000001AE~

本　　社 〒174-0051 東京都板橋区小豆沢3-5-4 03(3966)3116
マリン九州 〒812-0892 福岡市博多区東那珂2-10-55 092(411)8770
マリン関西 〒530-0043 大阪市北区天満1-8-27 06(6358)2971
マリン関東 〒174-0051 東京都板橋区小豆沢3-5-4 03(3966)2222

002-21025-0AE
1501